Alfa Giulietta 116

Alle Preise inklusive MwSt. und zuzüglich Versandkosten

Inhaltsverzeichnis

Karosserie 13
Beleuchtung 13
Kotflügelansatz/Schweller 14
Radlauf/Endblech 15
Türblech 15
Autodecke 15
Karosserie 16
Verglasung 16
Außenspiegel 17
Beleuchtung 18
Karosserieteile vorne 19
Karosserieteile mitte 20
Karosserieteile hinten 21
Türmechanik 22
Stoßfänger/Kühlergrill 23
Schriftzüge/Embleme 24
Dichtgummis 25
Tankstutzengummi 26
Dämmmatten 27
Innenausstattung 28
Himmel 28
Teppichsatz 29
Fußmatten 30
Kofferraumteppich 31
Sitzbezüge 32
Armaturenbrett 33
Mittelkonsole 34
Türverkleidungen 35
Typenschilder 36
Motor 37
Verglasung 37
Wagenheber 38
Außenspiegel 39
Zündung 40
Keilriemen 41
Karosserie 42
Verglasung 42
Außenspiegel 43
Beleuchtung 44
Karosserieteile vorne 45
Karosserieteile mitte 46
Karosserieteile hinten 47
Türmechanik 48
Stoßfänger/Kühlergrill 49
Schriftzüge/Embleme 50

Dichtgummis 51
Tankstutzengummi 52
Dämmmatten 53
Innenausstattung 54
Himmel 54
Teppichsatz 55
Fußmatten 56
Kofferraumteppich 57
Sitzbezüge 58
Armaturenbrett 59
Mittelkonsole 60
Türverkleidungen 61
Typenschilder 62
Beleuchtung 63
Autodecke 64
Keilriemen 65
Getriebe 66
Getriebe Anbauteile 66
Federn 67
Bremsscheiben 68
Aggregate 69
Ladegeräte 70
Kraftstoffförderung 71
Kraftstoffpumpe 71
Motor 72
Keilriemen 72
Motordichtungen 73
Kopfdichtsatz 73
Motordichtsatz 74
Dichtungen Motor 75
Dichtungen Kurbelwelle 76
Reinz Universal 77
Motorkühlung 78
Thermostat 78
Wasserpumpe 79
Motorkühler 80
Kühlerschläuche 81
Kraftstoffförderung 82
Motorlager 83
Ventilsteuerung 84
Kolben/Lager 85
Karosserieteile vorne 86
Kupplung 87
Stoßdämpfer 88
Bremssattel vorne 89
Schalter 90
Kraftstoffaufbereitung 91

Ansaugbrücke 91
Kotflügelschoner 92
Auspuff 93
Motordichtungen 94
Kopfdichtsatz 94
Motordichtsatz 95
Dichtungen Motor 96
Dichtungen Kurbelwelle 97
Reinz Universal 98
Kupplungsbetätigung 99
Aufhängung vorne 100
Bremssattel hinten 101
Geber 102
Motordichtungen 103
Dichtungen Motor 103
Kopfdichtsatz 104
Motordichtsatz 105
Reinz Universal 106
Filter 107
Karosserieteile mitte 108
Motorkühlung 109
Thermostat 109
Wasserpumpe 110
Motorkühler 111
Kühlerschläuche 112
Aufhängung hinten 113
Bremsbeläge 114
Installations Material 115
Motorkühlung 116
Motorkühler 116
1.3 116
1.6 117
1.8 118
2.0 119
Thermostat 120
1.3 120
1.6 121
1.8 122
1.8 Turbo 123
2.0 124
Wasserpumpe 125
1.6 125
1.3 126
1.8 127
1.8 Turbo 128
2.0 129
Kühlerschläuche 130

Antrieb 131
Getriebe 131
Getriebe Anbauteile 131
Kupplung 132
Kupplungsbetätigung 133
Kardanwelle 134
Differential 135
Karosserieteile hinten 136
Kardanwelle 137
Stabilisator vorne 138
Kontrollleuchten 139
Motorlager 140
Fahrwerk 141
Federn 141
Stoßdämpfer 142
Aufhängung vorne 143
Aufhängung hinten 144
Stabilisator vorne 145
Stabilisator hinten 146
Radlagersatz 147
Felgen 148
Differential 149
Stabilisator hinten 150
Türmechanik 151
Kabelbaum 152
Ventilsteuerung 153
Nockenwelle 153
Steuerkette 154
Ventiltrieb 155
Radlagersatz 156
Felgen 157
Kolben/lager 158
Kolben 158
Lager 159
Bremse 161
Bremsscheiben 161
Bremssattel vorne 162
Bremssattel hinten 163
Bremsbeläge 164
BKV/Hauptbremszylinder 165
Bremsschläuche/BKR 166
Handbremse 167
Stoßfänger/Kühlergrill 168
Elektrik 169
Zündung 169
Aggregate 170
Schalter 171

Geber 172
Installations Material 173
Kontrollleuchten 174
Kabelbaum 175
Schriftzüge/Embleme 176
BKV/Hauptbremszylinder 177
Bremsschläuche/BKR 178
Dichtgummis 179
Tankstutzengummi 180
Alfa Montreal 181
Karosserie 181
Verglasung 181
Außenspiegel 182
Beleuchtung 183
Karosserieteile vorne 184
Karosserieteile mitte 185
Karosserieteile hinten 186
Türmechanik 187
Stoßfänger/Kühlergrill 188
Schriftzüge/Embleme 189
Dichtgummis 190
Tankstutzengummi 191
Dämmmatten 192
Innenausstattung 193
Himmel 193
Teppichsatz 194
Fußmatten 195
Kofferraumteppich 196
Sitzbezüge 197
Armaturenbrett 198
Mittelkonsole 199
Türverkleidungen 200
Typenschilder 201
Motor 202
Keilriemen 202
Motordichtungen 203
Kopfdichtsatz 203
Motordichtsatz 204
Dichtungen Motor 205
Dichtungen Kurbelwelle 206
Reinz Universal 207
Motorkühlung 208
Thermostat 208
Wasserpumpe 209
Motorkühler 210
Kühlerschläuche 211
Kraftstoffförderung 212

Motorlager 213
Ventilsteuerung 214
Kolben/Lager 215
Auspuff 216
Filter 217
Antrieb 218
Getriebe 218
Getriebe Anbauteile 218
Kupplung 219
Kupplungsbetätigung 220
Kardanwelle 221
Differential 222
Fahrwerk 223
Federn 223
Stoßdämpfer 224
Aufhängung vorne 225
Aufhängung hinten 226
Stabilisator vorne 227
Stabilisator hinten 228
Radlagersatz 229
Felgen 230
Bremse 231
Bremsscheiben 231
Bremssattel vorne 232
Bremssattel hinten 233
Bremsbeläge 234
BKV/Hauptbremszylinder 235
Bremsschläuche/BKR 236
Handbremse 237
Elektrik 238
Zündung 238
Aggregate 239
Schalter 240
Geber 241
Installations Material 242
Kontrollleuchten 243
Kabelbaum 244
Lenkung 245
Scheibenwaschanlage 246
Zubehör 247
Wagenheber 247
Autodecke 248
Ladegeräte 249
Kotflügelschoner 250
Dämmmatten 251
Innenausstattung 252
Himmel 252

Teppichsatz 253
Fußmatten 254
Kofferraumteppich 255
Sitzbezüge 256
Armaturenbrett 257
Mittelkonsole 258
Türverkleidungen 259
Typenschilder 260
Kraftstoffförderung 261
Handbremse 262
Motorlager 263
Ventilsteuerung 264
Kolben/Lager 265
Lenkung 266
Scheibenwaschanlage 267
Zubehör 268
Wagenheber 268
Autodecke 269
Ladegeräte 270
Kotflügelschoner 271
Motor 272
Keilriemen 272
Motordichtungen 273
Kopfdichtsatz 273
Motordichtsatz 274
Dichtungen Motor 275
Dichtungen Kurbelwelle 276
Reinz Universal 277
Motorkühlung 278
Thermostat 278
Wasserpumpe 279
Motorkühler 280
Kühlerschläuche 281
Kraftstoffförderung 282
Motorlager 283
Ventilsteuerung 284
Kolben/Lager 285
Filter 286
Filter 286
Auspuff 287
Auspuff 288
2.0 TD 288
1.3 289
1.6 290
1.8 291
2.0 292
Filter 293

Antrieb 294
Antriebswelle 294
Getriebeaufhängung 295
Kupplungs-Kit 296
Kupplungsbetätigung 297
Seitenwelle 1.3/1.6/1.8/2.0 298
Antrieb 299
Getriebe 299
Getriebe Anbauteile 299
Kupplung 300
Kupplungsbetätigung 301
Kardanwelle 302
Differential 303
Fahrwerk 304
Federn 304
Stoßdämpfer 305
Aufhängung vorne 306
Aufhängung hinten 307
Stabilisator vorne 308
Stabilisator hinten 309
Radlager 310
Fahrwerk 311
Federn 311
Stoßdämpfer 312
Aufhängung vorne 313
Aufhängung hinten 314
Stabilisator vorne 315
Stabilisator hinten 316
Radlagersatz 317
Felgen 318
Lenkung 319
Lenkungsteile 319
Bremse 320
Bremsscheiben 320
Bremsbeläge 321
Bremsbelagzubehör 322
Bremssattel 323
BKV/Hauptbremszylinder 324
Bremskraftregler 325
Bremsschläuche 326
Handbremsseil 327
Bremse 328
Bremsscheiben 328
Bremssattel vorne 329
Bremssattel hinten 330
Bremsbeläge 331
BKV/Hauptbremszylinder 332

Bremsschläuche/BKR 333
Handbremse 334
Elektrik 335
Motorelektrik 335
Zündverteiler 335
Zündungsteile 336
Aggregate 337
Zündschloss 338
Elektrik 339
Zündung 339
Aggregate 340
Schalter 341
Geber 342
Installations Material 343
Kontrollleuchten 344
Kabelbaum 345
Zubehör 346
Autodecke 346
Ladegeräte 347
Kotflügelschoner 348
Alfa Montreal 349
Karosserie 349
Verglasung 349
Außenspiegel 350
Beleuchtung 351
Karosserieteile vorne 352
Karosserieteile mitte 353
Karosserieteile hinten 354
Türmechanik 355
Stoßfänger/Kühlergrill 356
Schriftzüge/Embleme 357
Dichtgummis 358
Tankstutzengummi 359
Dämmmatten 360
Innenausstattung 361
Himmel 361
Teppichsatz 362
Fußmatten 363
Kofferraumteppich 364
Sitzbezüge 365
Armaturenbrett 366
Mittelkonsole 367
Türverkleidungen 368
Typenschilder 369
Motor 370
Keilriemen 370
Motordichtungen 371

Kopfdichtsatz 371
Motordichtsatz 372
Dichtungen Motor 373
Dichtungen Kurbelwelle 374
Reinz Universal 375
Motorkühlung 376
Thermostat 376
Wasserpumpe 377
Motorkühler 378
Kühlerschläuche 379
Kraftstoffförderung 380
Motorlager 381
Ventilsteuerung 382
Kolben/Lager 383
Auspuff 384
Filter 385
Antrieb 386
Getriebe 386
Getriebe Anbauteile 386
Kupplung 387
Kupplungsbetätigung 388
Kardanwelle 389
Differential 390
Fahrwerk 391
Federn 391
Stoßdämpfer 392
Aufhängung vorne 393
Aufhängung hinten 394
Stabilisator vorne 395
Stabilisator hinten 396
Radlagersatz 397
Felgen 398
Bremse 399
Bremsscheiben 399
Bremssattel vorne 400
Bremssattel hinten 401
Bremsbeläge 402
BKV/Hauptbremszylinder 403
Bremsschläuche/BKR 404
Handbremse 405
Elektrik 406
Zündung 406
Aggregate 407
Schalter 408
Geber 409
Installations Material 410
Kontrollleuchten 411

Kabelbaum 412
Lenkung 413
Scheibenwaschanlage 414
Zubehör 415
Wagenheber 415
Autodecke 416
Ladegeräte 417
Kotflügelschoner 418
Lenkung 419
Scheibenwaschanlage 420
Zubehör 421
Wagenheber 421
Autodecke 422
Ladegeräte 423
Kotflügelschoner 424

Beleuchtung/Lightning Giulietta (116)

3	*15412183*	*Blinkleuchtenglas rechts Giulietta (116)*	*Auf Anfrage*
4	*15412184*	*Blinkleuchtenglas links Giulietta (116)*	*Auf Anfrage*
5	*152340*	*Nebelscheinwerfer li/re Arna Sud Sp rint,Giulietta*	*Auf Anfrage*
6	*15312398*	*Rückleuchte rechts Giulietta*	*Auf Anfrage*
7	*15312399*	*Rückleuchte links Giulietta*	*Auf Anfrage*

Reparaturbleche/Repairpanels Giulietta (116)

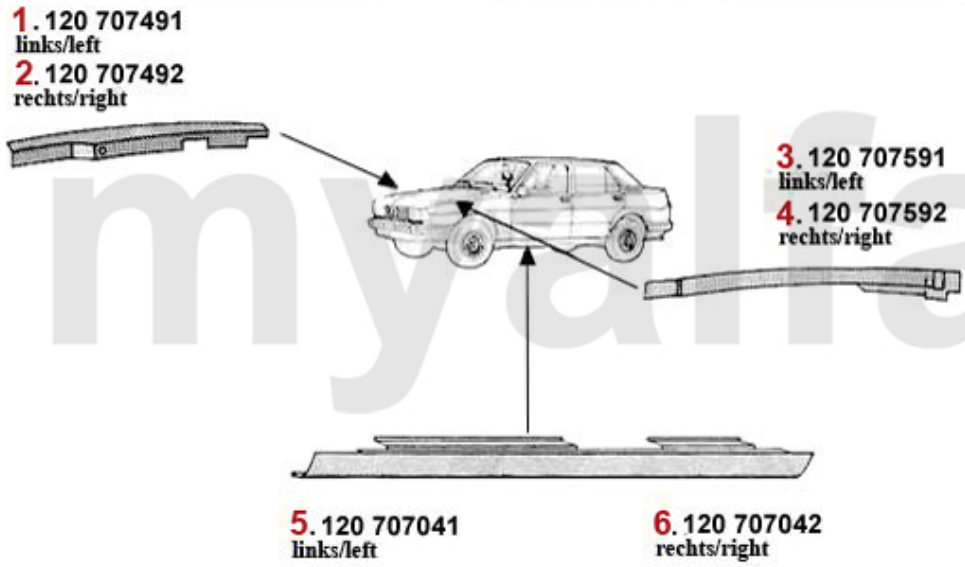

1	*12007491*	*Kotflügelansatz innen VL Giulietta*	*Auf Anfrage*
2	*12007492*	*Kotflügelansatz innen VR Giulietta*	*Auf Anfrage*

Car Cover Giulietta (116)

1 . 911 108 0
blau/blue

2 . 911 274 0
rot/red

1	*9111080*	*Autodecke Ecoline Giulia, rot*	*694,12 SEK*

Verglasung/Glazing Montreal

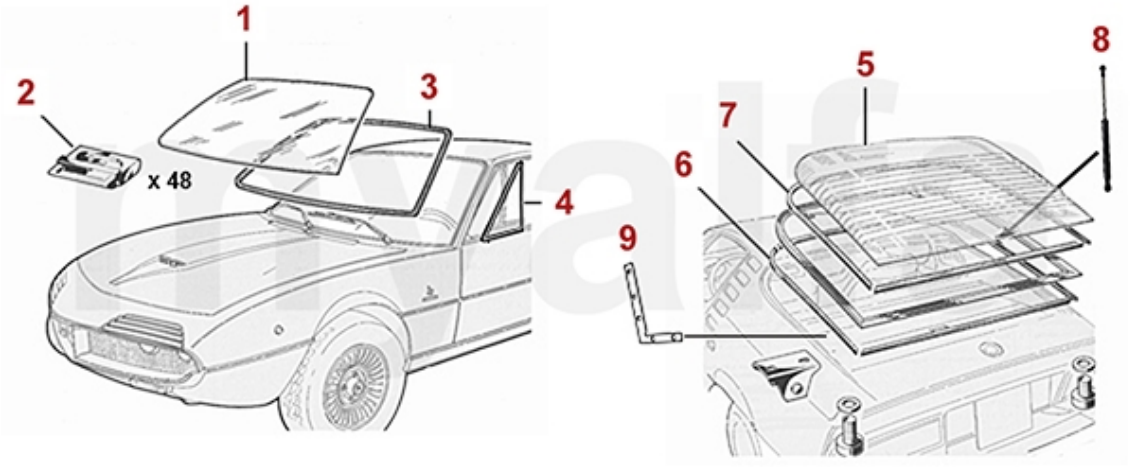

1	1346460	Frontscheibe Montreal grün	6.929,30 SEK
2	1630010	Klammer Frontscheibenrahmen Montreal	70,56 SEK
3	1616470	Frontscheibendichtung Montreal	5.870,62 SEK
4	1610501	Dreiecksfensterdichtung Montreal links	3.705,94 SEK
4	1610502	Dreiecksfensterdichtung Montreal rechts	3.705,94 SEK
5	1346470	Heckscheibe Montreal getönt grün	11.941,19 SEK
6	1613080	Heckscheibendichtung Montreal am Rahmen	3.887,02 SEK
7	1613070	Heckscheibendichtung Montreal an der Heckscheibe	3.155,93 SEK
8	1186450	Gasfedern (Satz) Heckklappe Montreal	2.132,37 SEK
9	1330110	Zierrahmen Heckscheibe Montreal, Befestigungswinkel (Satz)	363,08 SEK

Außenspiegel/Mirror Montreal

1	*1400170*	*Außenspiegel Chrom rund Alfa Emblem mit Unterlage*	*576,52 SEK*
2	*1631700*	*Gummiunterlage Außenspiegel rund*	*74,06 SEK*

1	1516410	Scheinwerfer H1 CARELLO außen ohne Standlicht (136mm) Montreal / Zagato Junior	892,92 SEK
1	1516400	Scheinwerfer H1 CARELLO außen mit Standlicht (136mm) Montreal / Zagato Junior	892,92 SEK
2	1516420	Scheinwerfer H1 CARELLO innen Fernlicht (136mm) 102/106 Sprint, Berlina, 106 Spider / Montreal / Zagato Junior	775,32 SEK
3	1590101	Unterdruckdose BONALDI Scheinwerferklappe Montreal links NEU	4.588,22 SEK
3	1590102	Unterdruckdose BONALDI Scheinwerferklappe Montreal rechts NEU	4.588,22 SEK
4	1546420	Blinker Montreal vorne	Auf Anfrage
5	1550510	Seitenblinker GT Bertone / Spider rund	222,32 SEK
6	1570140	Leuchte Motorraum/Kofferraum/ Handschuhfach	198,80 SEK
7	1586450	Satz Rückleuchtengläser Montreal nur CARELLO , 6-teilig	5.823,58 SEK
8	1596460	Dichtung Rückleuchtenglas (Satz) Montreal	582,40 SEK
9	1596450	Dichtung Rückleuchte (Satz) Montreal	857,64 SEK

Karosserieteile vorne/Body Parts front Montreal

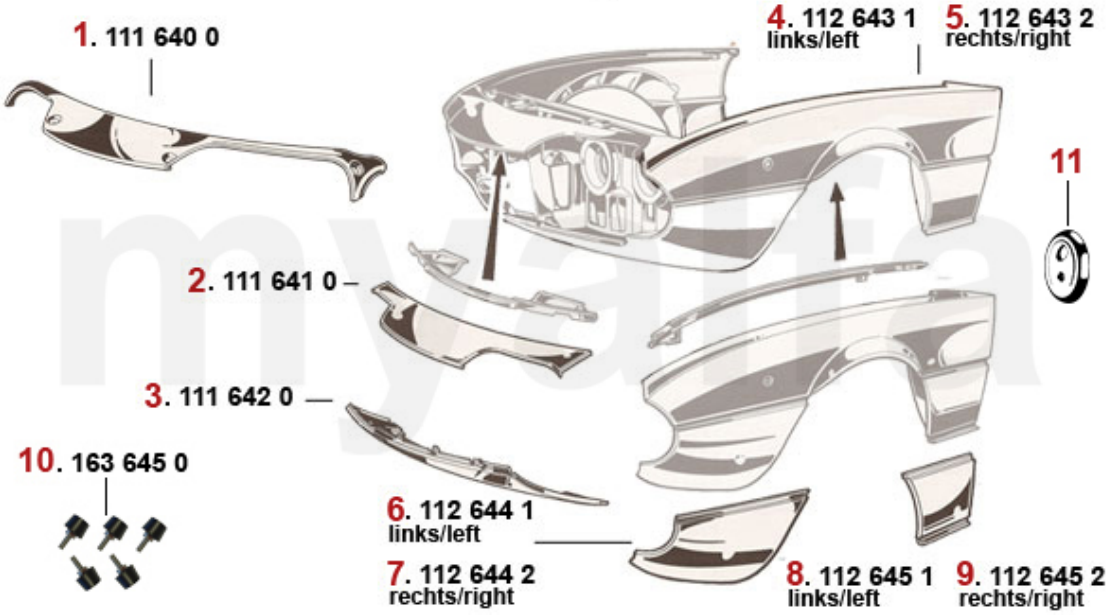

1	1116400	Verstärkung Frontblech Montreal oben innen	Auf Anfrage
2	1116410	Frontblech Montreal oben	8.268,79 SEK
3	1116420	Frontblech Montreal unten	9.998,80 SEK
4	1126431	Kotflügeloberteil Montreal links	Auf Anfrage
5	1126432	Kotflügeloberteil Montreal rechts	Auf Anfrage
6	1126441	Kotflügelunterteil Montreal vorne links	4.465,32 SEK
7	1126442	Kotflügelunterteil Montreal vorne rechts	4.215,43 SEK
8	1126451	Kotflügelunterteil Montreal hinten links	3.870,58 SEK
9	1126452	Kotflügelunterteil Montreal hinten rechts	3.870,58 SEK
10	1636450	Satz Anschlaggummis Motorhaube Montreal 4-teilig	1.517,60 SEK
11	1631450	Durchführung Kabelbaum oval Montreal, 2-Löcher	140,07 SEK

1	1166461	Außenschweller Montreal links	4.824,01 SEK
1	1166462	Außenschweller Montreal rechts	4.824,01 SEK
2	1166451	Mittelschweller Montreal links	5.588,24 SEK
2	1166452	Mittelschweller Montreal rechts	5.588,24 SEK
3	1166471	Schwelleroberteil Montreal links	2.694,16 SEK
3	1166472	Schwelleroberteil Montreal rechts	2.694,16 SEK
4	1196441	Verkleidung Außenschweller Montreal links	5.117,70 SEK
4	1196442	Verkleidung Außenschweller Montreal rechts	5.117,70 SEK

Karosserieteile hinten/Body Parts rear Montreal

1	*1206471*	*Unterteil Seitenteil Montreal hinten links*	*4.215,43 SEK*
2	*1206472*	*Unterteil Seitenteil Montreal hinten rechts*	*4.215,43 SEK*
3	*1206481*	*Unterteil Seitenteil Montreal vorne links*	*4.999,96 SEK*
4	*1206482*	*Unterteil Seitenteil Montreal vorne rechts*	*4.999,96 SEK*

Türmechanik/Door Mechanical Montreal

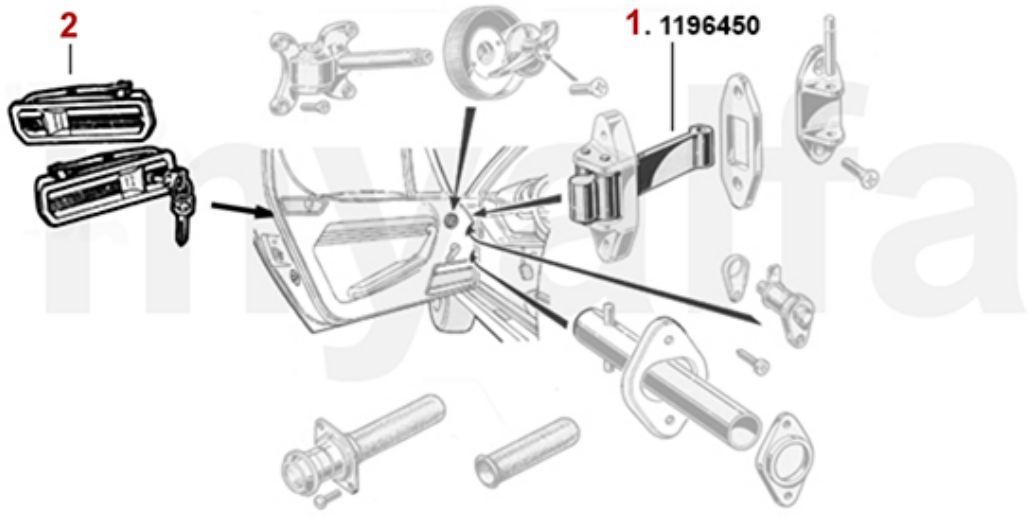

1	*1196450*	*Türfangband Montreal (Satz für 1 Seite)*	*1.164,66 SEK*
2	*1176470*	*Satz (2) Türgriffe außen 116 GT/GTV, Montreal*	*4.223,52 SEK*

Stoßstangen/Bumpers Montreal

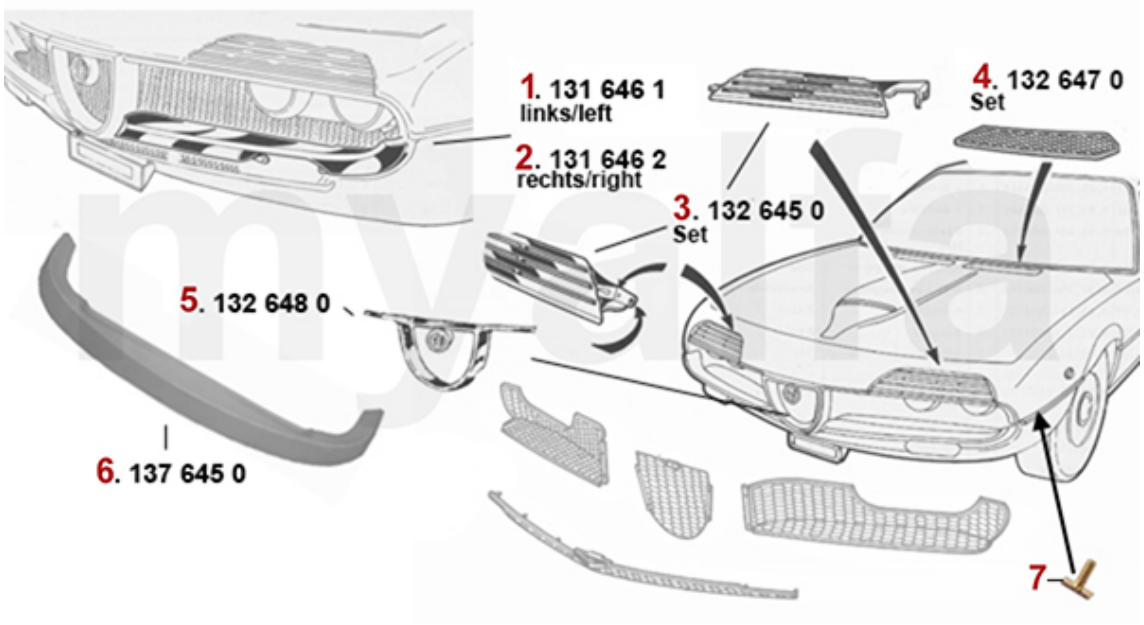

1	1316461	Stoßstange Montreal vorne links	Auf Anfrage
2	1316462	Stoßstange Montreal vorne rechts	Auf Anfrage
3	1326450	Satz Scheinwerferabdeckungen Montreal	10.700,70 SEK
4	1326470	Satz Lüftergitter / Wischerblech Montreal	2.929,36 SEK
5	1326480	Kühlerherz Montreal	Auf Anfrage
6	1376450	Frontspoiler Montreal	2.576,42 SEK
7	1330030	Klammer Zierleiste Montreal	22,40 SEK

Schriftzüge-Embleme/Lettering Montreal

1. 136 001 0

2. 136 002 0

3. 136 003 0

4. 136 050 0

5. 136 051 0

6. 136 645 0

7. 136 646 0

8. 136 647 0

9. 136 030 0

1	1360010	Emblem 55 mm Alfa Romeo	352,38 SEK
2	1360020	Emblem 55 mm Alfa Romeo Milano	352,38 SEK
3	1360030	Emblem 55 mm Alfa Romeo Milano emailliert	469,98 SEK
4	1360500	Emblem Alufelge schwarz / silberner Hintergrund 48 mm	92,96 SEK
5	1360510	Sicherungsring Emblem Alufelge 48 mm	43,54 SEK
6	1366450	Unterlage Emblem Montreal Heck oben	1.000,02 SEK
7	1366460	Emblem "b" BERTONE Montreal mit Unterlage	1.000,02 SEK
8	1366470	Emblem "Torino" Montreal emailliert	694,12 SEK
9	1360300	Schriftzug "Alfa Romeo" Montreal	2.694,16 SEK

Dichtgummis/Rubber Gaskets Montreal

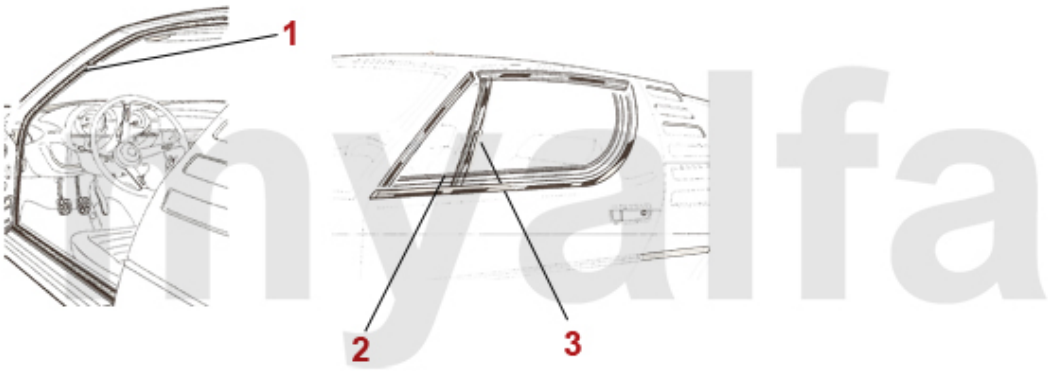

1	1616500	Satz Türdichtungen Montreal	1.882,30 SEK
2	1616510	Satz Abstreifleisten Montreal außen	970,62 SEK
3	1616450	Satz Dichtungen Fensterlaufschienen Montreal	935,34 SEK

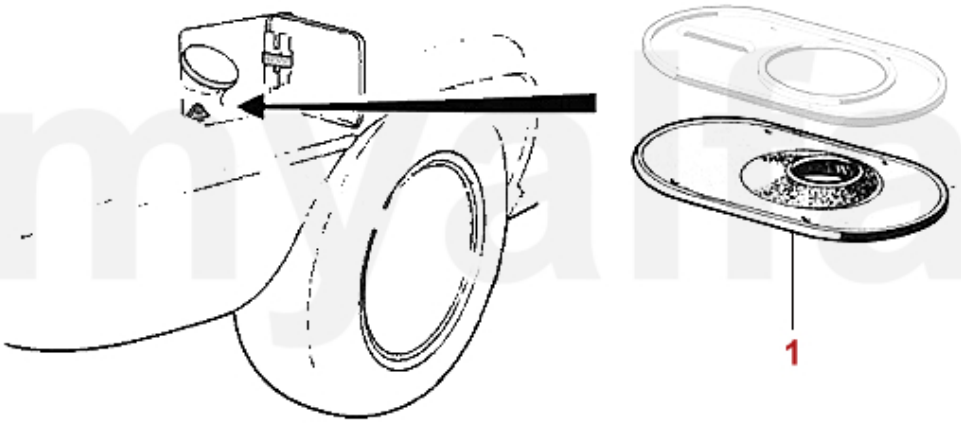

1	*1630050*	*Tankstutzengummi Montreal*	*1.050,00 SEK*

Dämmmatten/Insulating Mats

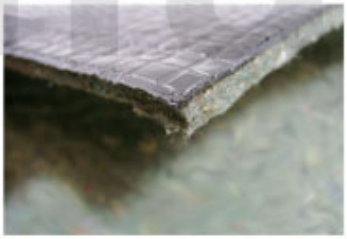

1	***9702350***	***Dämmmatte Bitumen / Glaswolle 50 x 100 cm***	***295,26 SEK***

1	*1756460*	*Dachhimmel Montreal creme*	*3.823,54 SEK*
1	*1756470*	*Dachhimmel Montreal schwarz*	*3.512,88 SEK*

Teppichsatz/Carpet Set Montreal

1. 171 641 1
Velours schwarz/
velours black

2. 171 641 2
Velours grau/
velours grey

3. 171 641 3
Velours hellbeige/
velours pale beige

4. 171 641 4
Velours dunkelblau/
Velours dark blue

5. 171 642 5
Feinvelours bordeaux/
softvelours bordeaux

1	1716411	Teppichsatz Innenraum Montreal Velours schwarz	6.943,85 SEK
2	1716412	Teppichsatz Innenraum Montreal Velours grau	4.863,95 SEK
3	1716413	Teppichsatz Innenraum Montreal Velours hellbeige	5.501,68 SEK
4	1716414	Teppichsatz Innenraum Montreal Velours dunkelblau	5.782,72 SEK
5	1716425	Teppichsatz Innenraum Montreal Velours bordeaux	5.501,68 SEK
6	1736450	Schaltsack Montreal Leder schwarz	704,76 SEK
6	1736460	Schaltsack Montreal Leder beige	704,76 SEK
7	1766460	Handbremshebelabdeckung Montreal Leder schwarz	923,58 SEK
7	1766470	Handbremshebelabdeckung Montreal Skay beige	456,94 SEK

1	*1722780*	*Satz Fußmatten Montreal Feinvelours schwarz*	*1.117,62 SEK*

1	1716430	Kofferraumteppich (Satz) Montreal Velours schwarz	4.023,79 SEK
1	1716450	Kofferraumteppich (Satz) Montreal Velours blau 129	4.636,93 SEK
1	1716460	Kofferraumteppich (Satz) Montreal Velours bordeaux 158	3.448,05 SEK
1	1716470	Kofferraumteppich (Satz) Montreal Velours grau 126	3.448,05 SEK
1	1716480	Kofferraumteppich (Satz) Montreal Velours hellbeige 118	3.837,14 SEK

Sitzbezüge/Seat Cover Montreal

1	1706410	Sitzbezug Montreal vorne Skay schwarz	3.891,16 SEK
1	1706420	Sitzbezug Montreal vorne Skay schwarz / Stoff grau	4.420,84 SEK
1	1706430	Sitzbezug Montreal vorne Leder schwarz	21.433,18 SEK
1	1706440	Sitzbezug Montreal vorne Skay schwarz / Stoff schwarz	4.420,84 SEK
1	1706450	Sitzbezug vorne Montreal Leder/Stoff blau 889+666	20.482,76 SEK
1	1706460	Sitzbezug vorne Montreal Leder/Stoff schwarz	7.512,21 SEK
2	1760110	Satz Abdeckungen Montreal Kopfstützenverstellungen	929,46 SEK
3	1760100	Satz Gurtführungen Montreal	528,22 SEK

1	1781430	Isolierstücke Lenkradspeichen 53 mm, HELLEBORE, 3 Stück	163,52 SEK
2	1731390	Blende für Heizungsbetätigung verchromt GT Bertone	Auf Anfrage
3	1736410	Blende Mittelkonsole Montreal oben	2.576,42 SEK
4	1736420	Rahmen Schaltkulisse Montreal	3.155,93 SEK
5	1736430	Radioblende Montreal	Auf Anfrage
6	1781050	Schaltknauf Holz mit großem Emblem	Auf Anfrage
7	1780630	Schaltknauf Holz mit kleinem Emblem	Auf Anfrage
8	1780140	Schaltknauf Holz rotbraun ohne Alfa-Romeo Emblem	Auf Anfrage

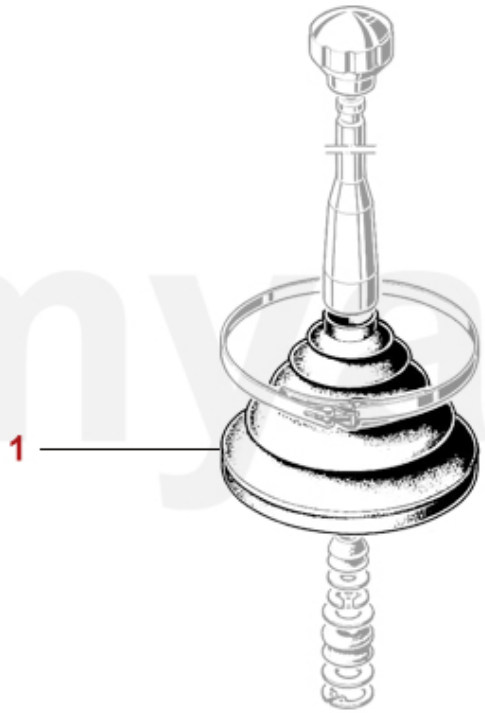

1	*4130080*	*Schalthebelmanschette Montreal*	*1.050,00 SEK*

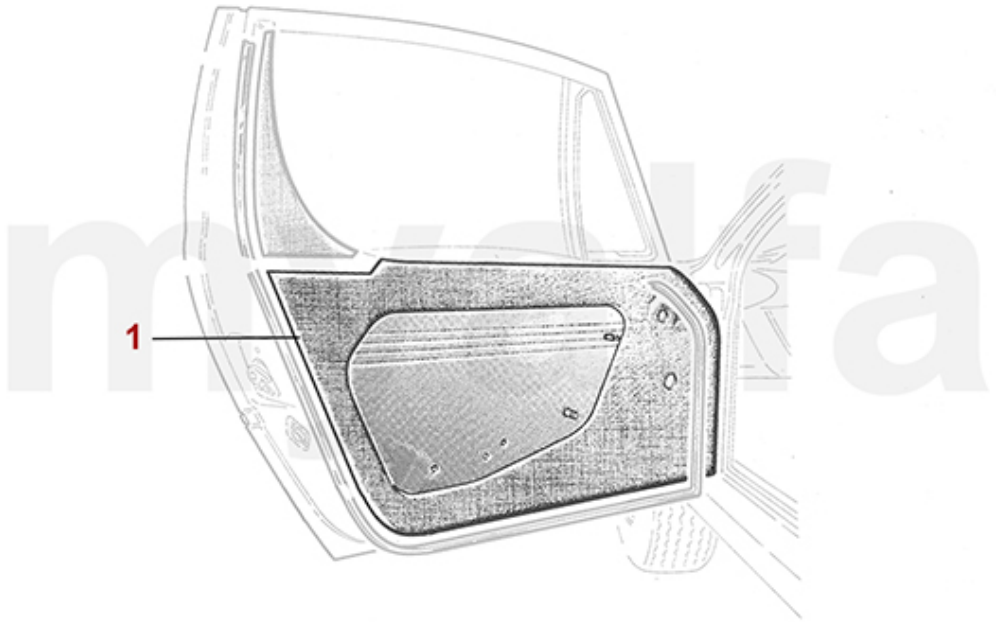

1	*1745460*	*Türverkleidungen (Satz) Montreal schwarz*	*15.662,02 SEK*

1	*9300580*	*Typenschild Blech Fahrgestellnummer (blanko)*	*252,98 SEK*
1	*9300590*	*Typenschild Blech 105.64, Montreal*	*252,98 SEK*

Verglasung/Glazing Montreal

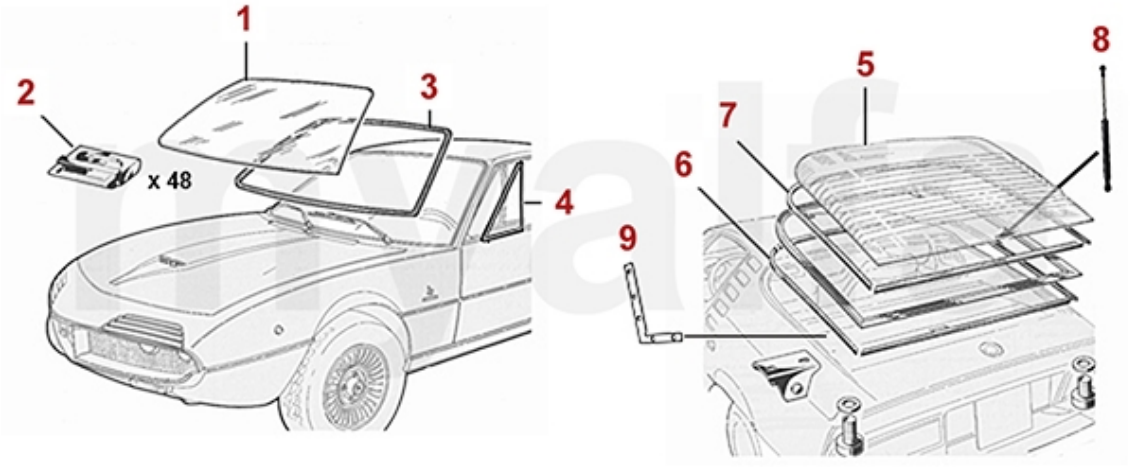

1	1346460	Frontscheibe Montreal grün	6.929,30 SEK
2	1630010	Klammer Frontscheibenrahmen Montreal	70,56 SEK
3	1616470	Frontscheibendichtung Montreal	5.870,62 SEK
4	1610501	Dreiecksfensterdichtung Montreal links	3.705,94 SEK
4	1610502	Dreiecksfensterdichtung Montreal rechts	3.705,94 SEK
5	1346470	Heckscheibe Montreal getönt grün	11.941,19 SEK
6	1613080	Heckscheibendichtung Montreal am Rahmen	3.887,02 SEK
7	1613070	Heckscheibendichtung Montreal an der Heckscheibe	3.155,93 SEK
8	1186450	Gasfedern (Satz) Heckklappe Montreal	2.132,37 SEK
9	1330110	Zierrahmen Heckscheibe Montreal, Befestigungswinkel (Satz)	363,08 SEK

1	*9811050*	*Abdeckkappe Battaini für Wagenheber Alfa Romeo 105*	*199,36 SEK*

Außenspiegel/Mirror Montreal

1	*1400170*	*Außenspiegel Chrom rund Alfa Emblem mit Unterlage*	*576,52 SEK*
2	*1631700*	*Gummiunterlage Außenspiegel rund*	*74,06 SEK*

1	8146450	Satz Zündmodule Montreal mit Zündspule	Auf Anfrage
2	8156450	Zündkontakt MARELLI 4 Federn Kabel kurz	1.328,20 SEK
3	816100	Verteilerfinger Montreal / Ferrari 308	1.282,40 SEK
3	8171440	Verteilerkappe Montreal / Ferrari 308	2.423,54 SEK
4	8186450	Zündkabelsatz Montreal	1.998,78 SEK
5	BA2HL	Zündkerze "myalfa" 2HL	104,72 SEK
5	BP7ES	Zündkerze NGK BP7ES	57,68 SEK
6	8186430	Satz Zündkabelführungen Montreal	929,46 SEK
7	8151500	Kondensator Marelli Montreal / GTA / Ferrari	217,70 SEK

Keilriemen/V-Belt Giulietta

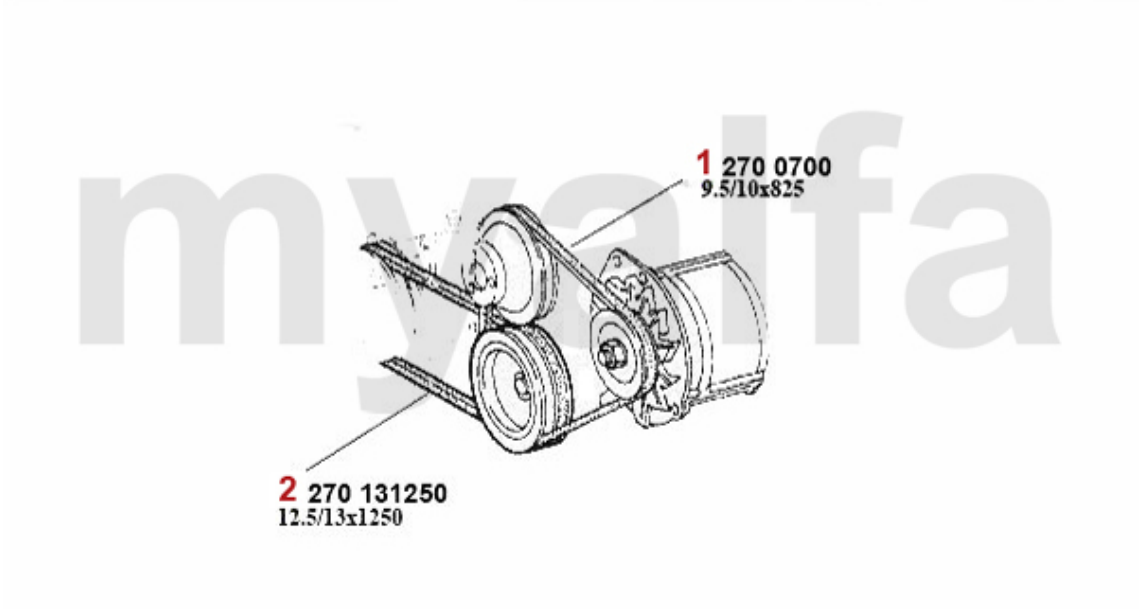

1	*2700700*	*Keilriemen 9.5x825*	*104,72 SEK*
2	*27031250*	*Keilriemen 12.5x1250 Alfetta, Giulietta,GTV (116) 4-ZylinderKlimakompressor*	*240,48 SEK*

Verglasung/Glazing Montreal

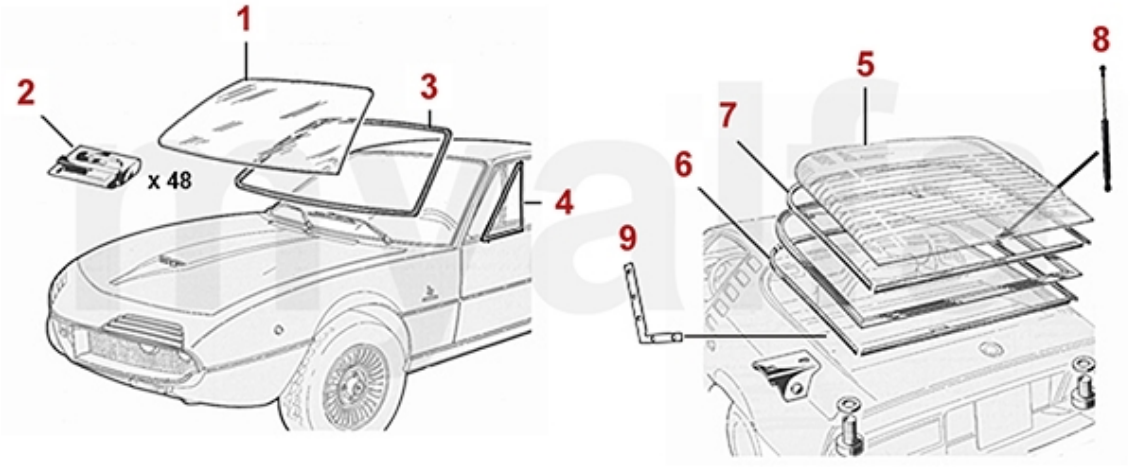

1	1346460	Frontscheibe Montreal grün	6.929,30 SEK
2	1630010	Klammer Frontscheibenrahmen Montreal	70,56 SEK
3	1616470	Frontscheibendichtung Montreal	5.870,62 SEK
4	1610501	Dreiecksfensterdichtung Montreal links	3.705,94 SEK
4	1610502	Dreiecksfensterdichtung Montreal rechts	3.705,94 SEK
5	1346470	Heckscheibe Montreal getönt grün	11.941,19 SEK
6	1613080	Heckscheibendichtung Montreal am Rahmen	3.887,02 SEK
7	1613070	Heckscheibendichtung Montreal an der Heckscheibe	3.155,93 SEK
8	1186450	Gasfedern (Satz) Heckklappe Montreal	2.132,37 SEK
9	1330110	Zierrahmen Heckscheibe Montreal, Befestigungswinkel (Satz)	363,08 SEK

Außenspiegel/Mirror Montreal

1	*1400170*	*Außenspiegel Chrom rund Alfa Emblem mit Unterlage*	*576,52 SEK*
2	*1631700*	*Gummiunterlage Außenspiegel rund*	*74,06 SEK*

1	1516410	Scheinwerfer H1 CARELLO außen ohne Standlicht (136mm) Montreal / Zagato Junior	892,92 SEK
1	1516400	Scheinwerfer H1 CARELLO außen mit Standlicht (136mm) Montreal / Zagato Junior	892,92 SEK
2	1516420	Scheinwerfer H1 CARELLO innen Fernlicht (136mm) 102/106 Sprint, Berlina, 106 Spider / Montreal / Zagato Junior	775,32 SEK
3	1590101	Unterdruckdose BONALDI Scheinwerferklappe Montreal links NEU	4.588,22 SEK
3	1590102	Unterdruckdose BONALDI Scheinwerferklappe Montreal rechts NEU	4.588,22 SEK
4	1546420	Blinker Montreal vorne	Auf Anfrage
5	1550510	Seitenblinker GT Bertone / Spider rund	222,32 SEK
6	1570140	Leuchte Motorraum/Kofferraum/ Handschuhfach	198,80 SEK
7	1586450	Satz Rückleuchtengläser Montreal nur CARELLO , 6-teilig	5.823,58 SEK
8	1596460	Dichtung Rückleuchtenglas (Satz) Montreal	582,40 SEK
9	1596450	Dichtung Rückleuchte (Satz) Montreal	857,64 SEK

Karosserieteile vorne/Body Parts front Montreal

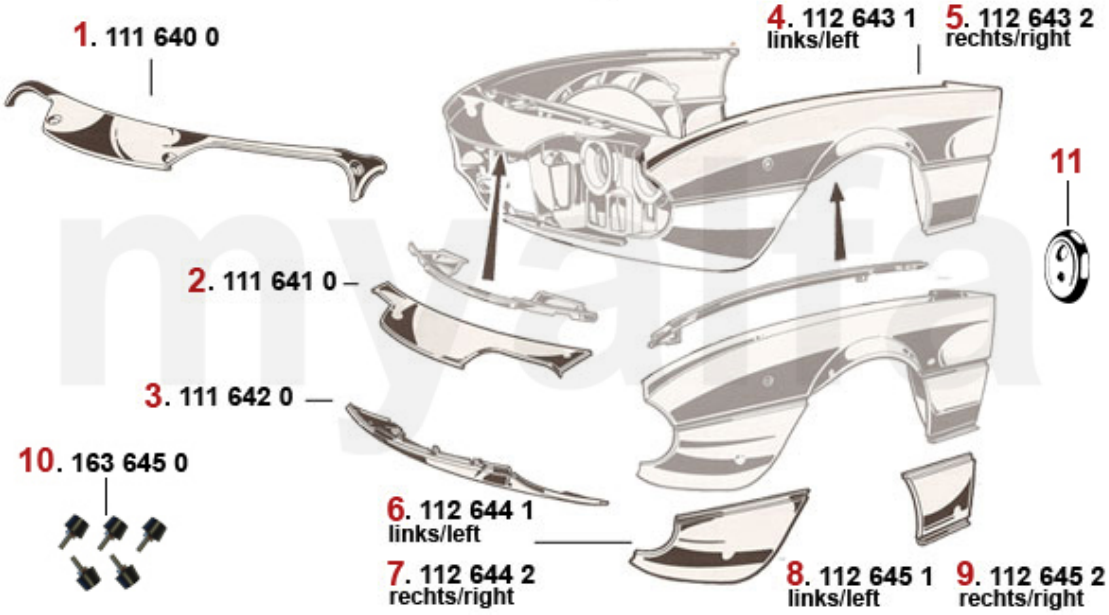

1	1116400	Verstärkung Frontblech Montreal oben innen	Auf Anfrage
2	1116410	Frontblech Montreal oben	8.268,79 SEK
3	1116420	Frontblech Montreal unten	9.998,80 SEK
4	1126431	Kotflügeloberteil Montreal links	Auf Anfrage
5	1126432	Kotflügeloberteil Montreal rechts	Auf Anfrage
6	1126441	Kotflügelunterteil Montreal vorne links	4.465,32 SEK
7	1126442	Kotflügelunterteil Montreal vorne rechts	4.215,43 SEK
8	1126451	Kotflügelunterteil Montreal hinten links	3.870,58 SEK
9	1126452	Kotflügelunterteil Montreal hinten rechts	3.870,58 SEK
10	1636450	Satz Anschlaggummis Motorhaube Montreal 4-teilig	1.517,60 SEK
11	1631450	Durchführung Kabelbaum oval Montreal, 2-Löcher	140,07 SEK

1	1166461	Außenschweller Montreal links	4.824,01 SEK
1	1166462	Außenschweller Montreal rechts	4.824,01 SEK
2	1166451	Mittelschweller Montreal links	5.588,24 SEK
2	1166452	Mittelschweller Montreal rechts	5.588,24 SEK
3	1166471	Schwelleroberteil Montreal links	2.694,16 SEK
3	1166472	Schwelleroberteil Montreal rechts	2.694,16 SEK
4	1196441	Verkleidung Außenschweller Montreal links	5.117,70 SEK
4	1196442	Verkleidung Außenschweller Montreal rechts	5.117,70 SEK

Karosserieteile hinten/Body Parts rear Montreal

1. 120 647 1
links/left

2. 120 647 2
rechts/right

3. 120 648 1
links/left

4. 120 648 2
rechts/right

1	1206471	Unterteil Seitenteil Montreal hinten links	4.215,43 SEK
2	1206472	Unterteil Seitenteil Montreal hinten rechts	4.215,43 SEK
3	1206481	Unterteil Seitenteil Montreal vorne links	4.999,96 SEK
4	1206482	Unterteil Seitenteil Montreal vorne rechts	4.999,96 SEK

Türmechanik/Door Mechanical Montreal

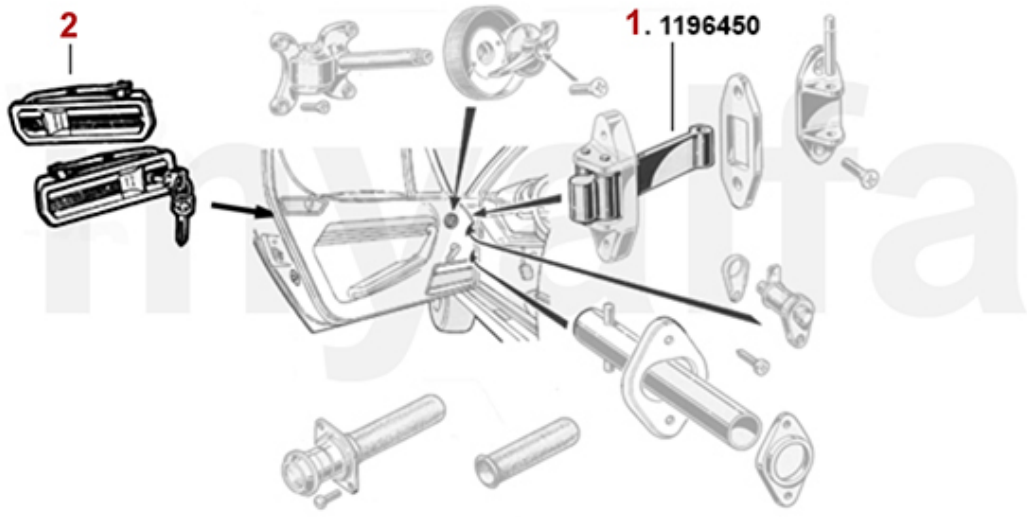

1	*1196450*	*Türfangband Montreal (Satz für 1 Seite)*	*1.164,66 SEK*
2	*1176470*	*Satz (2) Türgriffe außen 116 GT/GTV, Montreal*	*4.223,52 SEK*

Stoßstangen/Bumpers Montreal

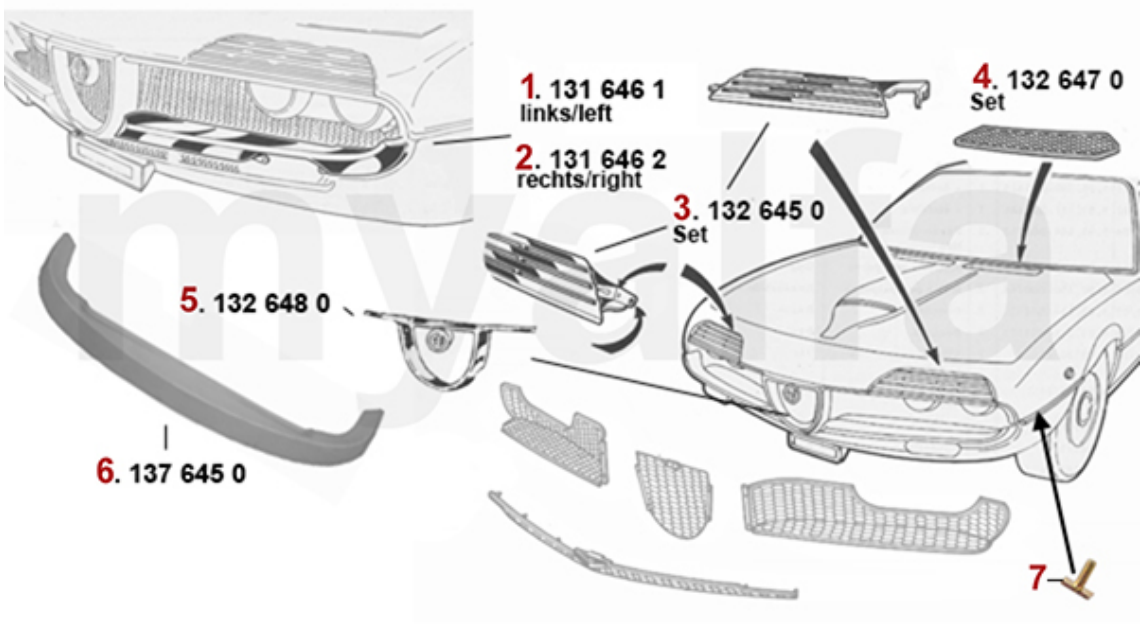

1	1316461	Stoßstange Montreal vorne links	Auf Anfrage
2	1316462	Stoßstange Montreal vorne rechts	Auf Anfrage
3	1326450	Satz Scheinwerferabdeckungen Montreal	10.700,70 SEK
4	1326470	Satz Lüftergitter / Wischerblech Montreal	2.929,36 SEK
5	1326480	Kühlerherz Montreal	Auf Anfrage
6	1376450	Frontspoiler Montreal	2.576,42 SEK
7	1330030	Klammer Zierleiste Montreal	22,40 SEK

Schriftzüge-Embleme/Lettering Montreal

1. 136 001 0

2. 136 002 0

3. 136 003 0

4. 136 050 0

5. 136 051 0

6. 136 645 0

7. 136 646 0

8. 136 647 0

9. 136 030 0

1	1360010	Emblem 55 mm Alfa Romeo	352,38 SEK
2	1360020	Emblem 55 mm Alfa Romeo Milano	352,38 SEK
3	1360030	Emblem 55 mm Alfa Romeo Milano emailliert	469,98 SEK
4	1360500	Emblem Alufelge schwarz / silberner Hintergrund 48 mm	92,96 SEK
5	1360510	Sicherungsring Emblem Alufelge 48 mm	43,54 SEK
6	1366450	Unterlage Emblem Montreal Heck oben	1.000,02 SEK
7	1366460	Emblem "b" BERTONE Montreal mit Unterlage	1.000,02 SEK
8	1366470	Emblem "Torino" Montreal emailliert	694,12 SEK
9	1360300	Schriftzug "Alfa Romeo" Montreal	2.694,16 SEK

Dichtgummis/Rubber Gaskets Montreal

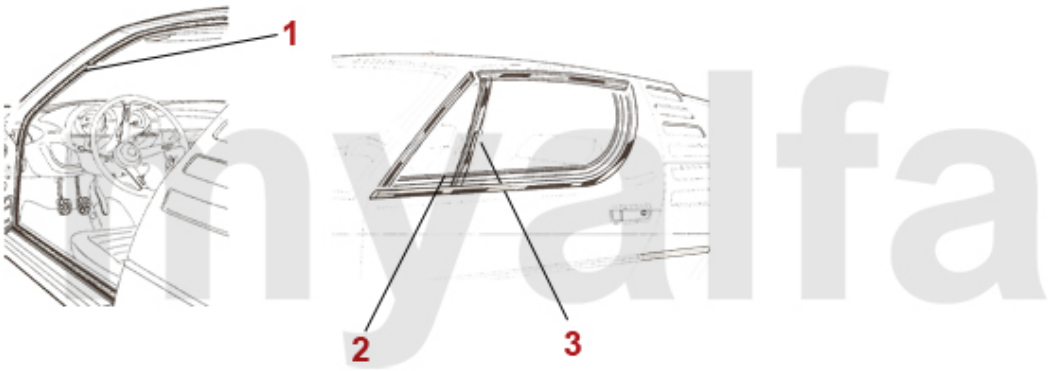

1	1616500	Satz Türdichtungen Montreal	1.882,30 SEK
2	1616510	Satz Abstreifleisten Montreal außen	970,62 SEK
3	1616450	Satz Dichtungen Fensterlaufschienen Montreal	935,34 SEK

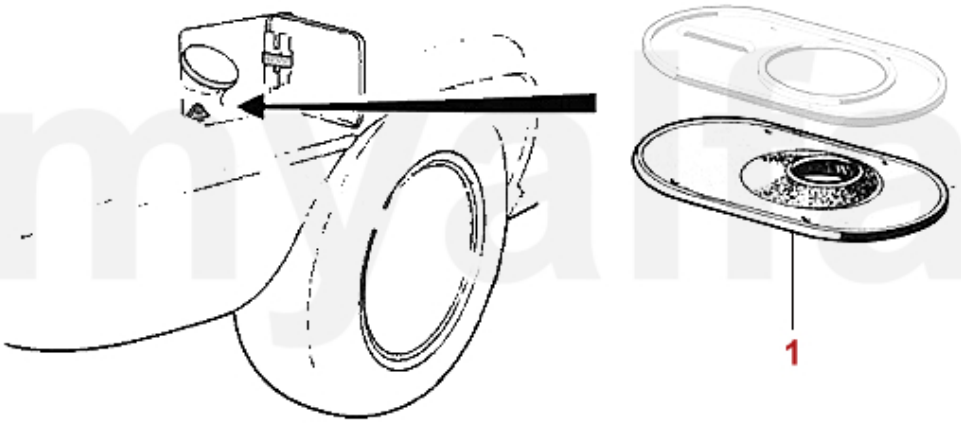

1	*1630050*	*Tankstutzengummi Montreal*	*1.050,00 SEK*

Dämmmatten/Insulating Mats

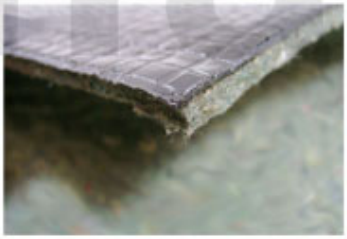

1	*9702350*	*Dämmmatte Bitumen / Glaswolle 50 x 100 cm*	*295,26 SEK*

1	*1756460*	*Dachhimmel Montreal creme*	*3.823,54 SEK*
1	*1756470*	*Dachhimmel Montreal schwarz*	*3.512,88 SEK*

Teppichsatz/Carpet Set Montreal

1. 171 641 1
Velours schwarz/
velours black

2. 171 641 2
Velours grau/
velours grey

3. 171 641 3
Velours hellbeige/
velours pale beige

4. 171 641 4
Velours dunkelblau/
Velours dark blue

5. 171 642 5
Feinvelours bordeaux/
softvelours bordeaux

1	1716411	Teppichsatz Innenraum Montreal Velours schwarz	6.943,85 SEK
2	1716412	Teppichsatz Innenraum Montreal Velours grau	4.863,95 SEK
3	1716413	Teppichsatz Innenraum Montreal Velours hellbeige	5.501,68 SEK
4	1716414	Teppichsatz Innenraum Montreal Velours dunkelblau	5.782,72 SEK
5	1716425	Teppichsatz Innenraum Montreal Velours bordeaux	5.501,68 SEK
6	1736450	Schaltsack Montreal Leder schwarz	704,76 SEK
6	1736460	Schaltsack Montreal Leder beige	704,76 SEK
7	1766460	Handbremshebelabdeckung Montreal Leder schwarz	923,58 SEK
7	1766470	Handbremshebelabdeckung Montreal Skay beige	456,94 SEK

1	*1722780*	*Satz Fußmatten Montreal Feinvelours schwarz*	*1.117,62 SEK*

1	*1716430*	*Kofferraumteppich (Satz) Montreal Velours schwarz*	*4.023,79 SEK*
1	*1716450*	*Kofferraumteppich (Satz) Montreal Velours blau 129*	*4.636,93 SEK*
1	*1716460*	*Kofferraumteppich (Satz) Montreal Velours bordeaux 158*	*3.448,05 SEK*
1	*1716470*	*Kofferraumteppich (Satz) Montreal Velours grau 126*	*3.448,05 SEK*
1	*1716480*	*Kofferraumteppich (Satz) Montreal Velours hellbeige 118*	*3.837,14 SEK*

Sitzbezüge/Seat Cover Montreal

1	1706410	Sitzbezug Montreal vorne Skay schwarz	3.891,16 SEK
1	1706420	Sitzbezug Montreal vorne Skay schwarz / Stoff grau	4.420,84 SEK
1	1706430	Sitzbezug Montreal vorne Leder schwarz	21.433,18 SEK
1	1706440	Sitzbezug Montreal vorne Skay schwarz / Stoff schwarz	4.420,84 SEK
1	1706450	Sitzbezug vorne Montreal Leder/Stoff blau 889+666	20.482,76 SEK
1	1706460	Sitzbezug vorne Montreal Leder/Stoff schwarz	7.512,21 SEK
2	1760110	Satz Abdeckungen Montreal Kopfstützenverstellungen	929,46 SEK
3	1760100	Satz Gurtführungen Montreal	528,22 SEK

1	1781430	Isolierstücke Lenkradspeichen 53 mm, HELLEBORE, 3 Stück	163,52 SEK
2	1731390	Blende für Heizungsbetätigung verchromt GT Bertone	Auf Anfrage
3	1736410	Blende Mittelkonsole Montreal oben	2.576,42 SEK
4	1736420	Rahmen Schaltkulisse Montreal	3.155,93 SEK
5	1736430	Radioblende Montreal	Auf Anfrage
6	1781050	Schaltknauf Holz mit großem Emblem	Auf Anfrage
7	1780630	Schaltknauf Holz mit kleinem Emblem	Auf Anfrage
8	1780140	Schaltknauf Holz rotbraun ohne Alfa-Romeo Emblem	Auf Anfrage

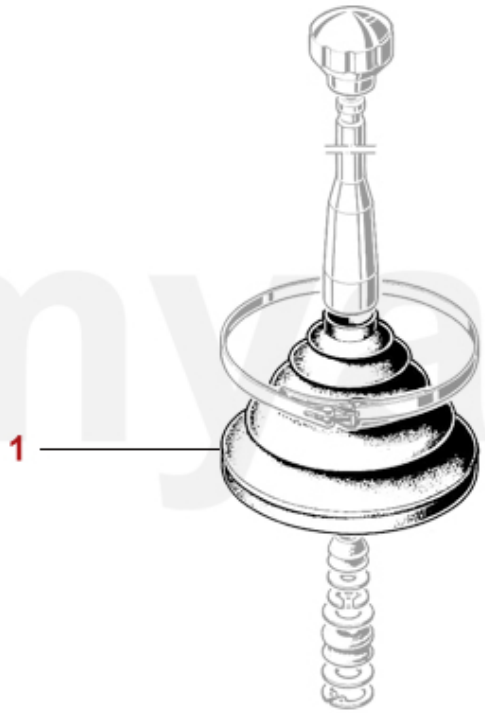

1	*4130080*	*Schalthebelmanschette Montreal*	*1.050,00 SEK*

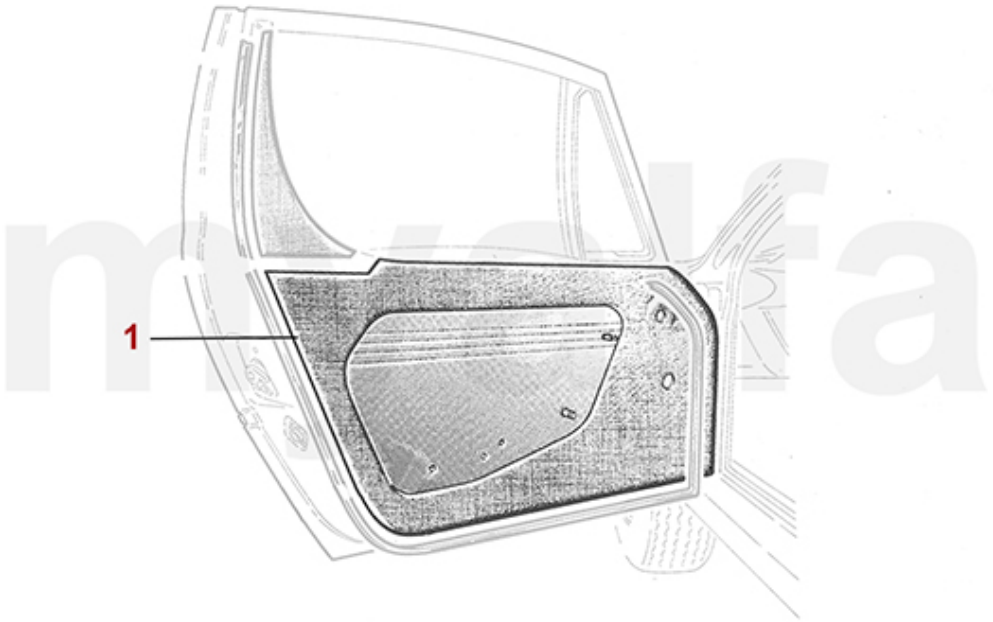

1	*1745460*	*Türverkleidungen (Satz) Montreal schwarz*	*15.662,02 SEK*

1	*9300580*	*Typenschild Blech Fahrgestellnummer (blanko)*	*252,98 SEK*
1	*9300590*	*Typenschild Blech 105.64, Montreal*	*252,98 SEK*

1	1516410	Scheinwerfer H1 CARELLO außen ohne Standlicht (136mm) Montreal / Zagato Junior	892,92 SEK
1	1516400	Scheinwerfer H1 CARELLO außen mit Standlicht (136mm) Montreal / Zagato Junior	892,92 SEK
2	1516420	Scheinwerfer H1 CARELLO innen Fernlicht (136mm) 102/106 Sprint, Berlina, 106 Spider / Montreal / Zagato Junior	775,32 SEK
3	1590101	Unterdruckdose BONALDI Scheinwerferklappe Montreal links NEU	4.588,22 SEK
3	1590102	Unterdruckdose BONALDI Scheinwerferklappe Montreal rechts NEU	4.588,22 SEK
4	1546420	Blinker Montreal vorne	Auf Anfrage
5	1550510	Seitenblinker GT Bertone / Spider rund	222,32 SEK
6	1570140	Leuchte Motorraum/Kofferraum/ Handschuhfach	198,80 SEK
7	1586450	Satz Rückleuchtengläser Montreal nur CARELLO , 6-teilig	5.823,58 SEK
8	1596460	Dichtung Rückleuchtenglas (Satz) Montreal	582,40 SEK
9	1596450	Dichtung Rückleuchte (Satz) Montreal	857,64 SEK

*das Bild zeigt eine Stretchshell Decke in schwarz

1	9111180	Autodecke Maßanfertigung Alfa Romeo Montreal mit Logo, rot	1.988,28 SEK
2	9116460	Autodecke Alfa Romeo Montreal, rot	1.286,25 SEK
2	9116470	Autodecke Alfa Romeo Montreal, blau	1.286,25 SEK
2	9116480	Autodecke Alfa Romeo Montreal, grün	1.286,25 SEK
2	9116490	Autodecke Alfa Romeo Montreal, schwarz	1.286,25 SEK

Keilriemen/V-Belts Montreal

1. 270 10775
Generator
9,5/10 x 775

2. 270 10990
Servolenkung/
Powersteering
9,5/10 x 990

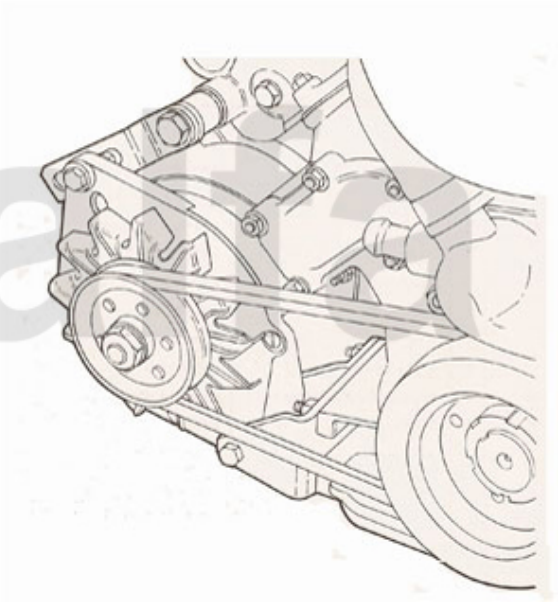

1	*27010775*	*Keilriemen Lichtmaschine Montreal, 9,5 x 775*	*183,54 SEK*
2	*27010990*	*Keilriemen Servolenkung Montreal, 9,5 x 990*	*171,78 SEK*

Getriebe Anbauteile/Gear Mount Montreal

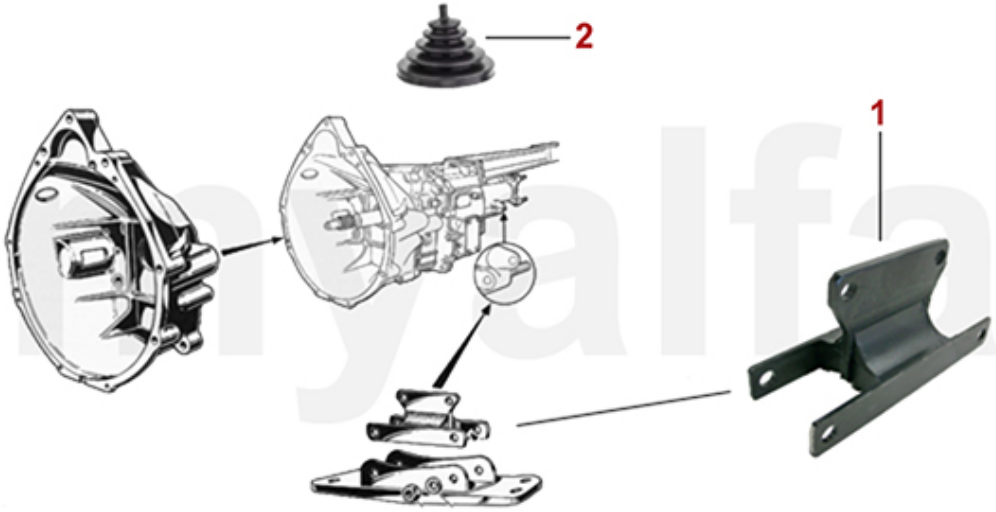

1	4126410	Getriebelager Montreal hinten	2.811,76 SEK
2	4130080	Schalthebelmanschette Montreal	1.050,00 SEK

Federn/Springs Montreal

1	5156410	Feder Berlina / Montreal vorne EIBACH (30mmTieferlegung)	1.458,80 SEK
2	5180160	Gummiring Feder vorne oben / unten	111,72 SEK
3	5180170	Blechring Feder vorne oben / unten	111,72 SEK
4	5180180	Distanzring Feder vorne 6 mm	269,36 SEK
5	5180131	Federteller Bj.1986-93 links	576,52 SEK
6	5180132	Federteller Bj.1986-93 rechts	576,52 SEK
7	5180140	Gummiring Feder hinten oben	116,48 SEK
8	5156420	Feder Montreal hinten EIBACH (30mm Tieferlegung)	1.445,92 SEK

1	*6106450*	*Bremsscheibe Montreal vorne ohne Radbolzen*	*3.229,01 SEK*
2	*6106460*	*Bremsscheibe Montreal hinten*	*4.105,92 SEK*

1	8226450	Anlasser Montreal im Austausch	Auf Anfrage
1	8216450	Hochleistungs Anlasser - Montreal	5.047,00 SEK
2	8216460	Lichtmaschine Montreal Austausch 65A Standart	4.204,62 SEK
2	8216470	Lichtmaschine Montreal Neuteil 65A Standard	6.764,66 SEK
2	8216480	Lichtmaschine Montreal Neuteil 100A verstärkt	7.176,92 SEK
3	8230700	Regler extern Lichtmaschine 12V	382,34 SEK
3	8230710	Regler extern Lichtmaschine 12V HELLA	464,66 SEK

1	9822260	Ladegerät AB-4 ABSAAR	558,88 SEK
2	9822250	Batterieerhaltungsladegerät	452,90 SEK
3	8701130	Batterieschalter / Massepolklemme	92,96 SEK

Kraftstoffpumpe/Fuel Pump Giulietta

1	*2530100*	*Benzinpumpe Vergasermodelle*	*575,26 SEK*
2	*2533046*	*Kraftstoffpumpe Alfetta, Giulietta, GTV (116),75 1.6/1.8/2.0 Vergaser Bj. 80>*	*647,08 SEK*
3	*2533107*	*Kraftstoffpumpe 6,75,90 Alfetta TD*	*Auf Anfrage*

Keilriemen/V-Belts Montreal

1. 270 10775
Generator
9,5/10 x 775

2. 270 10990
Servolenkung/
Powersteering
9,5/10 x 990

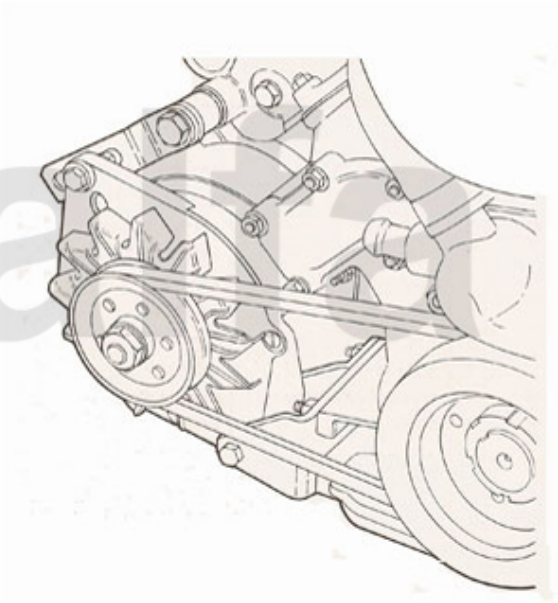

1	*27010775*	*Keilriemen Lichtmaschine Montreal, 9,5 x 775*	*183,54 SEK*
2	*27010990*	*Keilriemen Servolenkung Montreal, 9,5 x 990*	*171,78 SEK*

Kopfdichtsatz/Head Set Montreal

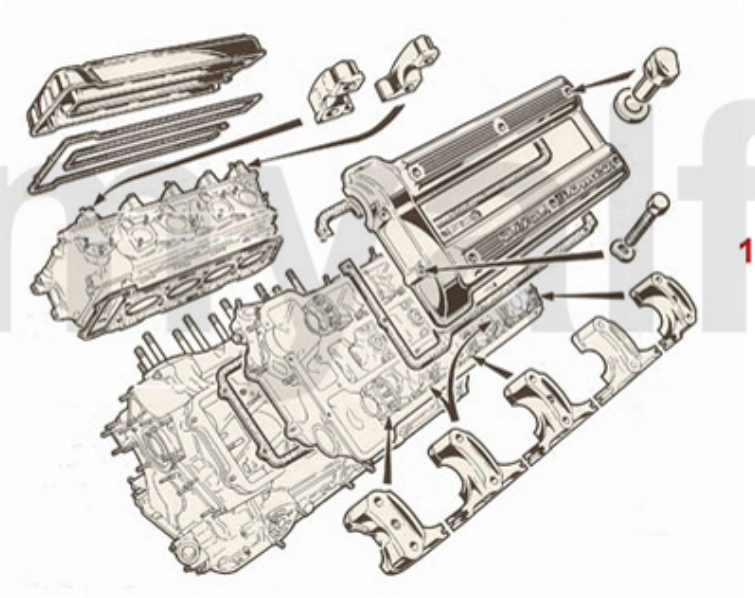

1	*2326450*	*Kopfdichtsatz Montreal mit Zylinderkopfdichtungen*	*Auf Anfrage*

Motordichtsatz/Full Set Montreal

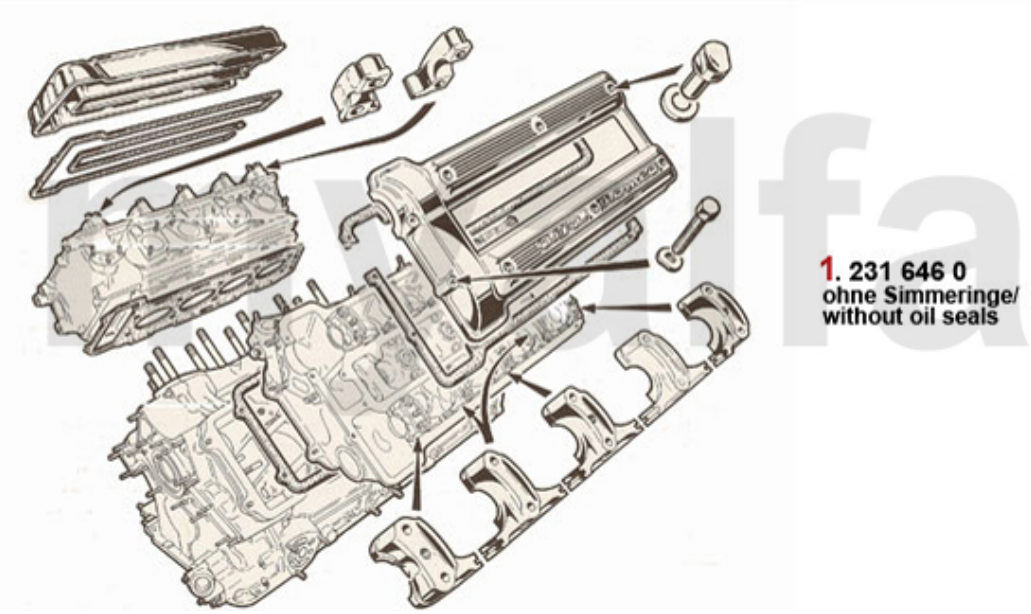

1	*2316460*	*Motordichtsatz Montreal mit Kopfdichtungen,ohne Simmerringe*	*3.282,30 SEK*

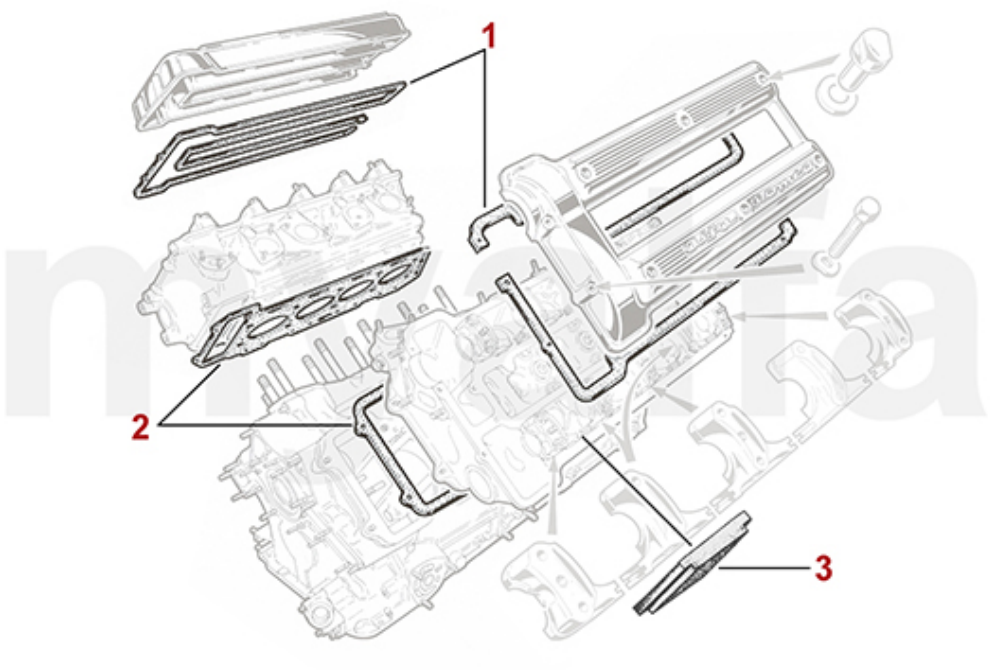

1	2336410	Satz Ventildeckeldichtungen Montreal	884,65 SEK
2	2336450	Satz Kopfdichtungen Montreal ELRING	4.105,92 SEK
3	2336400	Gummiblock Montreal Ventildeckeldichtung	103,53 SEK

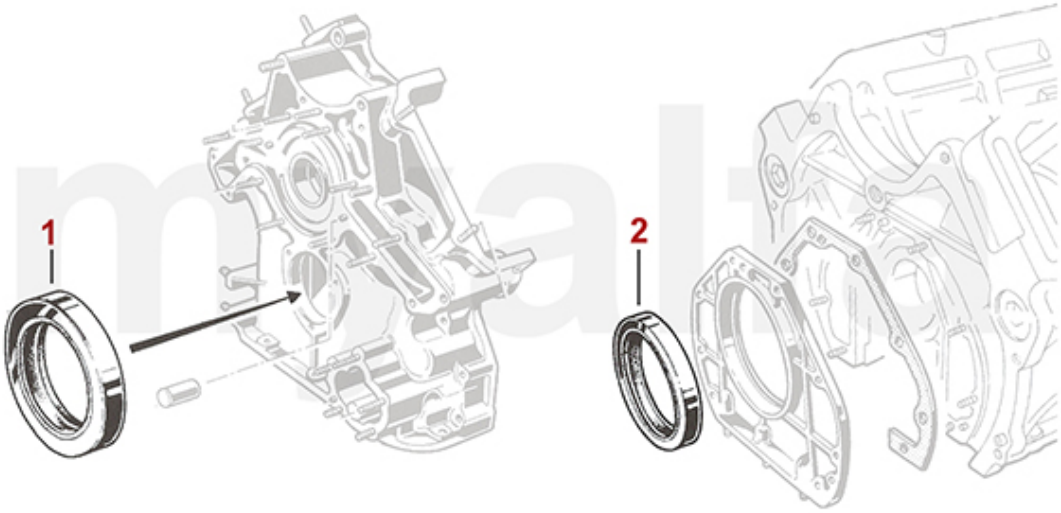

1	*2336460*	*Simmering Kurbelwelle Montreal vorne*	*323,54 SEK*
2	*2330230*	*Simmerring Kurbelwelle hinten 82/105/12 - 750/101/105/115/116 bis BJ. 1989, Originalqualität*	*382,34 SEK*

0 2333490 XXL Universal Material Set Dichtungen Reinz ***411,74 SEK***

Thermostat Montreal

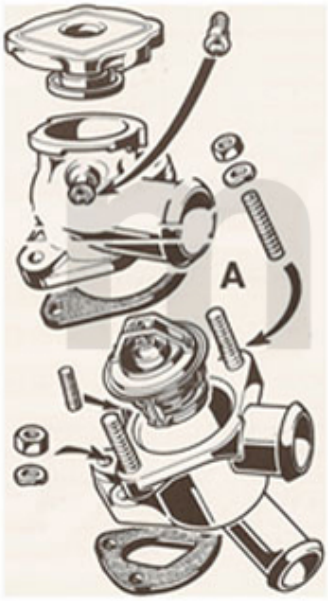

1. 263 005 0

1	*2630050*	*Thermostat Montreal 79 Grad Celsuis*	*441,14 SEK*

Wasserpumpe/Waterpump Montreal

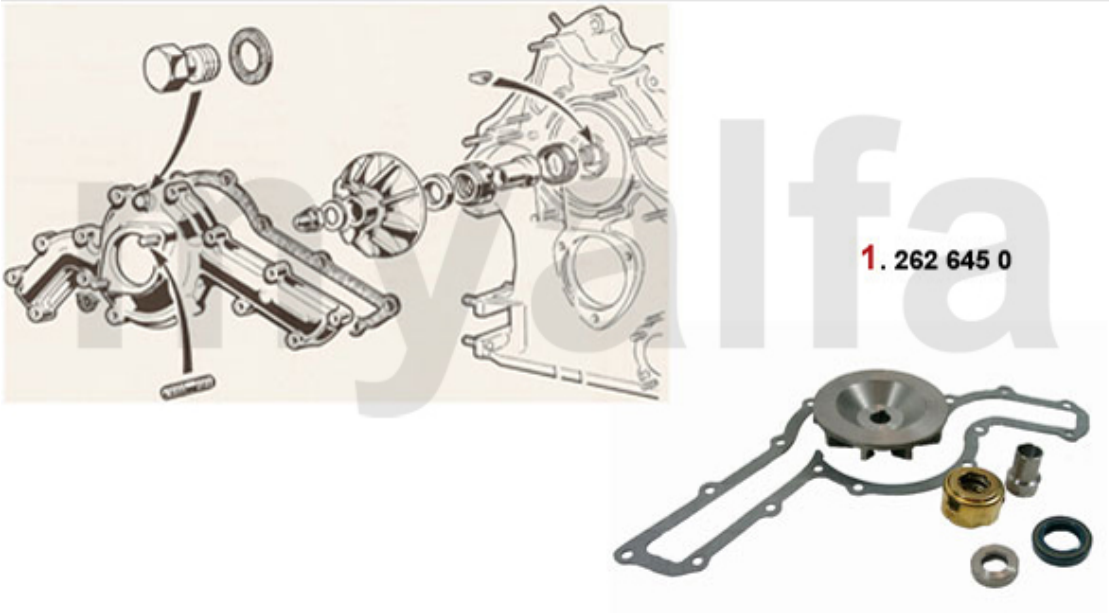

1	*2626450*	*Rep-Satz Wasserpumpe Montreal*	*3.181,22 SEK*

Motorkühler/Radiator Montreal

1. 261 645 0

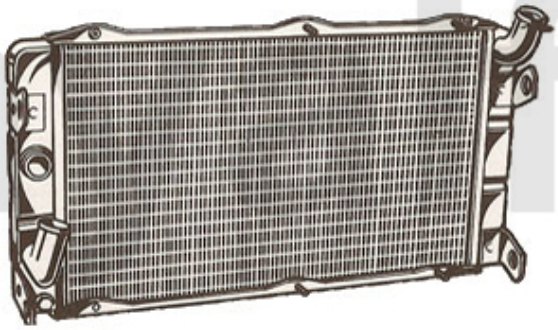

1	*2616450*	*Kühler Montreal im Austausch*	*7.005,88 SEK*

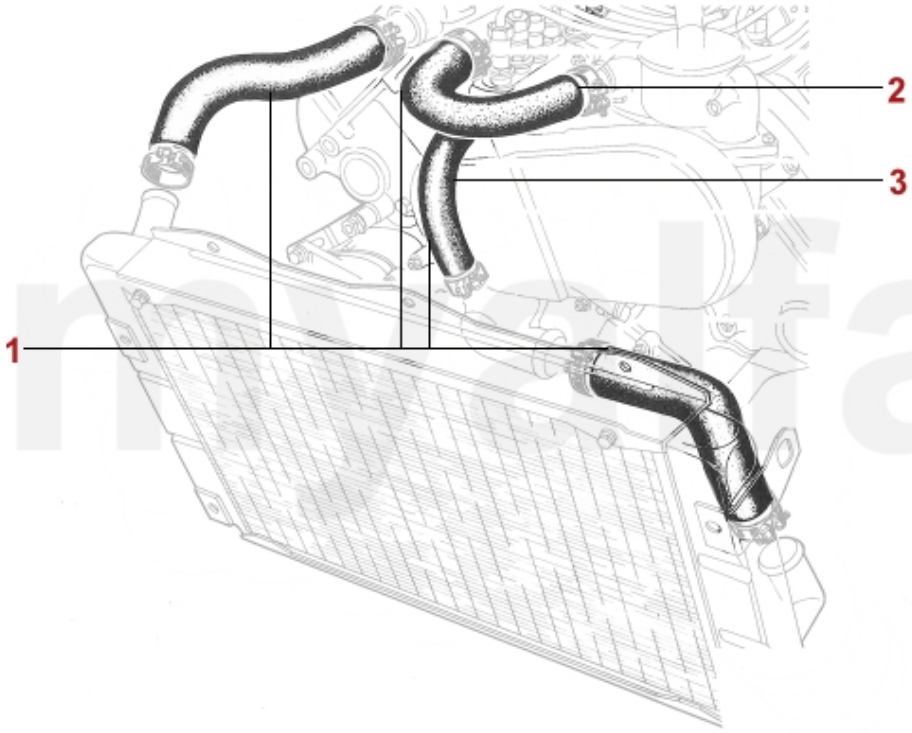

1	2660730	Kühlerschläuche (Satz 4 Stk.) Montreal	1.635,34 SEK
2	26615761	Kühlwasserschlauch Montreal zwischen den Zylinderköpfen	Auf Anfrage
3	26615764	Kühlwasserschlauch Wasserpumpe Zylinderkopf Montreal	Auf Anfrage

Kraftstoffförderung/Fuel System Montreal

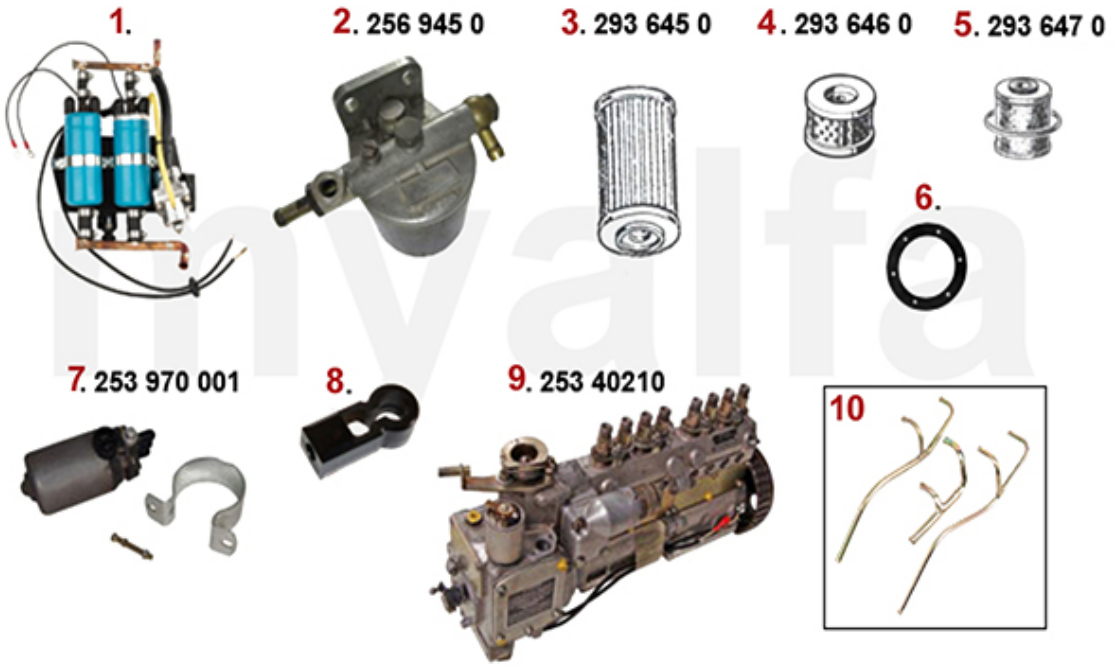

1	2537020	Kraftstoffpumpen (Satz) Montreal	Auf Anfrage
2	2569450	Kraftstoff Druckminderer Montreal	1.711,71 SEK
3	2936450	Ölfilter Einspritzpumpe SPICA Montreal	469,42 SEK
4	2936460	Benzinfilter Tank Montreal	548,24 SEK
5	2936470	Benzinfilter Montreal	398,86 SEK
6	8650180	Dichtung Benzinfilter im Tank Montreal	222,32 SEK
7	25370001	Benzinpumpe Montreal Neuteil	Auf Anfrage
8	2521350	Kugelpfanne/Gelenkkopf Montreal, Regelgestänge Einspritzpumpe	105,32 SEK
9	25340210	Einspritzpumpe Montreal	Auf Anfrage
10	2537040	Benzinleitungen (Satz) an den Benzinpumpen - Montreal	2.205,02 SEK

Motorlager/Enginemount Montreal

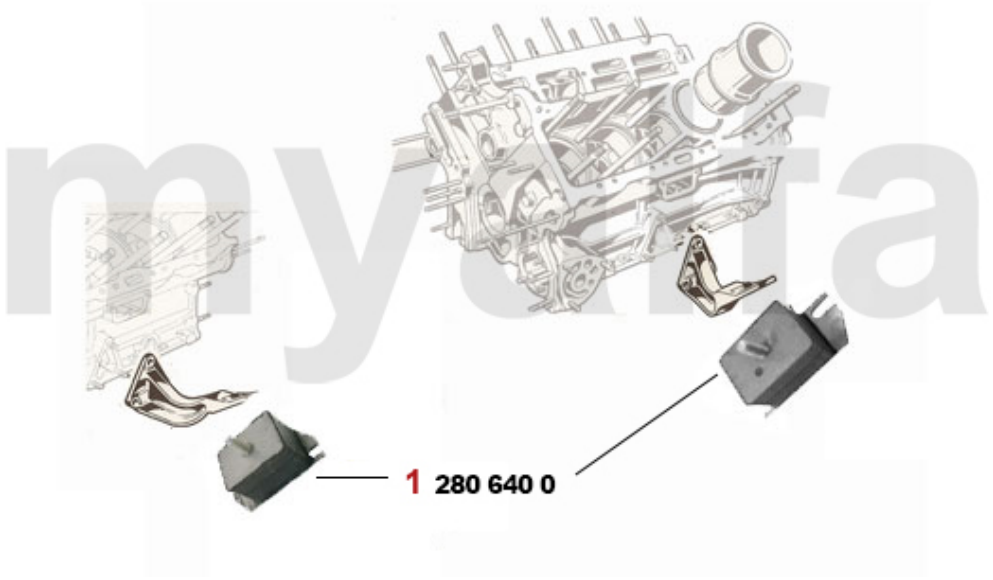

1	*2806400*	*Motorlager (Satz) Montreal*	*2.105,88 SEK*

1	2236400	Einlassventil Montreal 37 mm	387,10 SEK
2	2236410	Auslassventil Montreal 33 mm	387,10 SEK
3	2230400	Ventilführung Einlass Standard 9 x 14,05 x 51	123,48 SEK
3	2231600	Ventilführung Einlass 1.Übermaß 9 x 14,10 x 51	163,52 SEK
3	2231610	Ventilführung Einlass 2.Übermaß 9 x 14,15 x 51	163,52 SEK
3	2230420	Ventilführung Auslass Standard 9 x 14,05 x 54	128,24 SEK
3	2231620	Ventilführung Auslass 1.Übermaß 9 x 14,10 x 54	175,28 SEK
4	2332550	Ventilschaftdichtung REINZ	57,68 SEK
5	2232920	Federteller Ventilfeder	Auf Anfrage
6	2232950	Unterlagring Ventilfeder / Federteller	41,72 SEK
7	2232740	Ventilfeder (Satz) 16 Stück	1.000,02 SEK
8	2232960	Ventilkeil 9mm Ventil	22,40 SEK
9	2431140	Ventileinstellplättchenset 200 Stück 2,525 - 3,5 mm, Durchmesser 9mm	6.576,50 SEK
9	2430840	Ventileinstellplättchenset 205 Stück 1,5 - 2,5 mm, Durchmesser 9mm	6.576,50 SEK
9	2430430	Ventileinstellplättchen 9mm Bitte Größe angeben	134,03 SEK
10	2416430	Zahnriemen Einspritzpumpe Montreal	576,52 SEK
11	24161020	Steuerkette Montreal rechts IWIS	929,46 SEK
12	24160980	Steuerkette Montreal links IWIS	929,46 SEK
13	24160500	Steuerkette Montreal kurz IWIS	558,88 SEK
14	24155030	Steuerkette Ölpumpe Montreal IWIS	694,12 SEK
15	2426470	Gleitschienen Montreal (Satz), links und rechts	3.505,88 SEK
16	2421050	Kettenspanner unten 2600, 105/115, Montreal	635,32 SEK
17	2240680	Ventilbecher - Tassenstößel OE-Qualität 101/105/115/116/75/155/164	205,94 SEK
17	2240710	Ventilbecher - Tassenstößel DLC RACING Made in Italy 101/105/115/116/75/155/164	464,66 SEK

Kolben/Lager-Pistons/Bearings Montreal

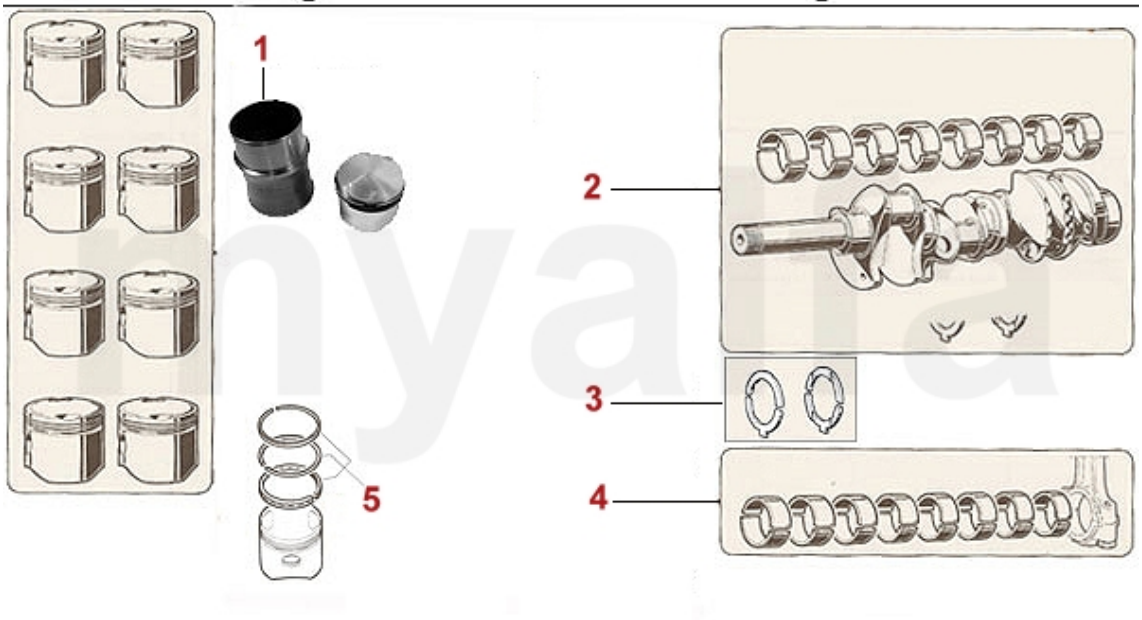

1	2216415	Kolben / Laufbuchse Montreal	4.470,62 SEK
2	2256430	Hauptlagersatz Montreal Standard	4.811,80 SEK
2	2256431	Hauptlagersatz Montreal +0,10	4.983,65 SEK
2	2256432	Hauptlagersatz Montreal +0,20	4.682,91 SEK
2	2256433	Hauptlagersatz Montreal +0,30	5.635,28 SEK
2	2256434	Hauptlagersatz Montreal +0,40	5.635,28 SEK
3	2256440	Anlaufscheiben Satz Standard Montreal	2.329,32 SEK
4	2266450	Pleuellagersatz Montreal Standard	4.105,92 SEK
4	2266451	Pleuellagersatz Montreal +0,10	4.105,92 SEK
4	2266452	Pleuellagersatz Montreal +0,20	4.618,11 SEK
4	2266453	Pleuellagersatz Montreal +0,30	4.618,11 SEK
4	2266454	Pleuellagersatz Montreal +0,40	5.265,65 SEK
5	2282265	Kolbenringsatz Montreal (für 1 Kolben)	421,50 SEK

Karosserieteile vorne/Body Parts front Montreal

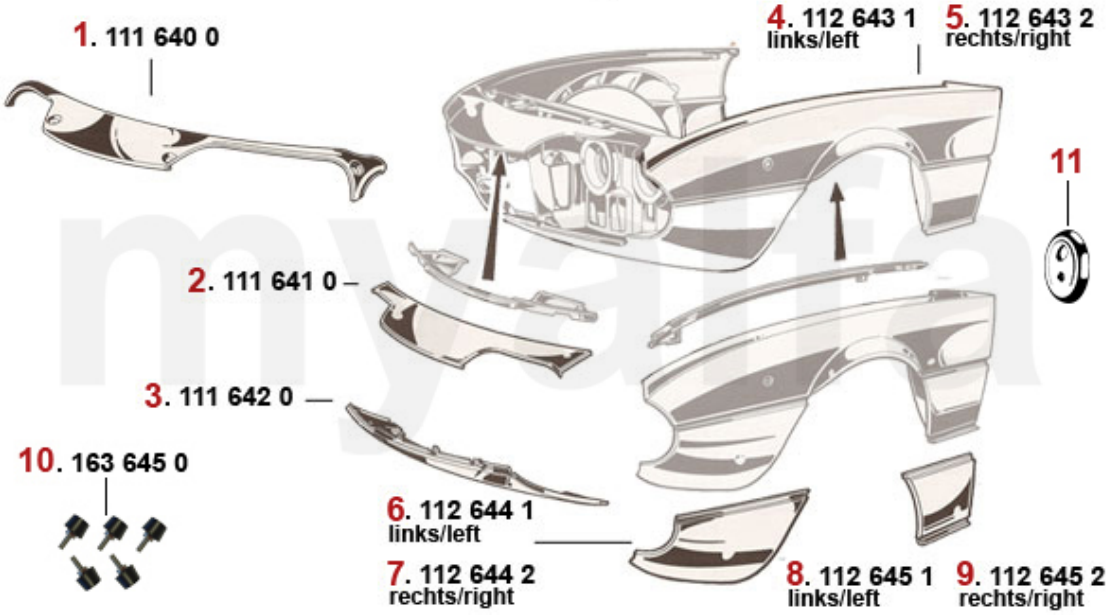

1	1116400	Verstärkung Frontblech Montreal oben innen	Auf Anfrage
2	1116410	Frontblech Montreal oben	8.268,79 SEK
3	1116420	Frontblech Montreal unten	9.998,80 SEK
4	1126431	Kotflügeloberteil Montreal links	Auf Anfrage
5	1126432	Kotflügeloberteil Montreal rechts	Auf Anfrage
6	1126441	Kotflügelunterteil Montreal vorne links	4.465,32 SEK
7	1126442	Kotflügelunterteil Montreal vorne rechts	4.215,43 SEK
8	1126451	Kotflügelunterteil Montreal hinten links	3.870,58 SEK
9	1126452	Kotflügelunterteil Montreal hinten rechts	3.870,58 SEK
10	1636450	Satz Anschlaggummis Motorhaube Montreal 4-teilig	1.517,60 SEK
11	1631450	Durchführung Kabelbaum oval Montreal, 2-Löcher	140,07 SEK

Kupplung/Clutch Montreal

1	*4344120*	*Kupplungsscheibe Montreal*	*2.694,02 SEK*
2	*4332300*	*Kupplungsautomat Montreal*	*3.482,36 SEK*
3	*4350330*	*Ausrücklager hydraulische Betätigung FICHTEL & SACHS*	*929,46 SEK*

Stoßdämpfer/Shock Absorber Montreal

1	*5120050*	*Stoßdämpfer Gasdruck vorne BILSTEIN*	*1.752,94 SEK*
2	*5120030*	*Stoßdämpfer vorne einstellbar KONI ROT*	*1.516,48 SEK*
3	*5121490*	*Stoßdämpfer vorne einstellbar KONI GELB*	*1.528,24 SEK*
4	*5120060*	*Stoßdämpfer Gasdruck hinten BILSTEIN*	*1.752,94 SEK*
5	*5120040*	*Stoßdämpfer hinten einstellbar KONI ROT*	*1.516,48 SEK*
6	*5121500*	*Stoßdämpfer hinten einstellbar KONI GELB*	*1.528,24 SEK*

Bremsssattel/Caliper Montreal vorne/front

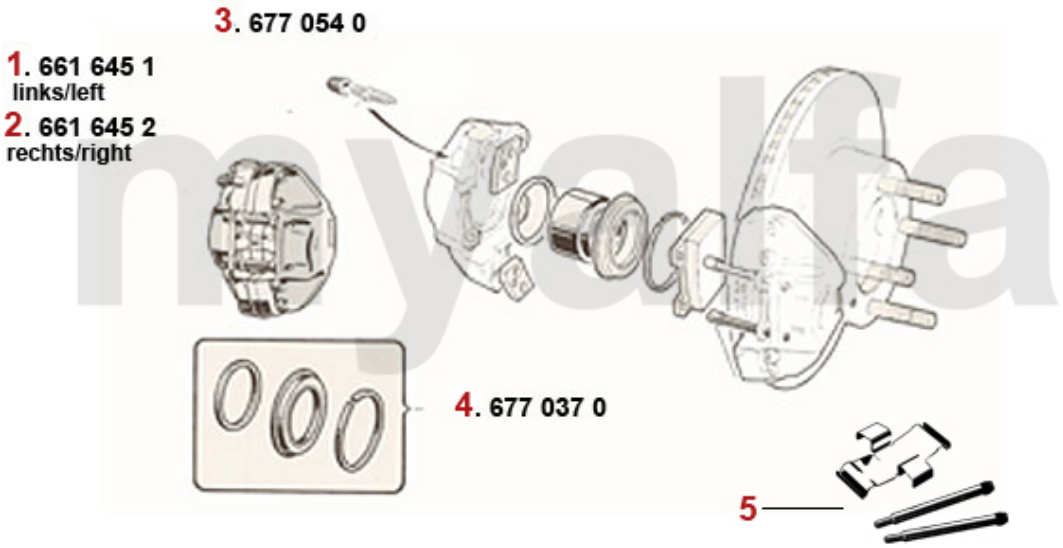

1	6616451	Bremssattel Montreal vorne NEU links	2.811,76 SEK
2	6616452	Bremssattel Montreal vorne NEU rechts	2.811,76 SEK
3	6770540	Staubkappe Entlüftungsschraube	18,20 SEK
4	6770370	Reparatursatz Bremssättel vorne System ATE	265,86 SEK
5	6500100	Befestigungssatz Bremsbelag Montreal vorne	229,46 SEK

Schalter/Switches Montreal

1	8414600	Schalter Fensterheber Montreal	811,72 SEK
2	8413801	Schalter Innenbeleuchtung Montreal	694,12 SEK
3	8413400	Schalter Hupe Montreal	694,12 SEK
4	8410510	Schalter Instrumentenbeleuchtung Spider Bj.1970-80, Montreal	694,12 SEK
5	8410580	Schalter Heizungsgebläse Spider Bj.1970-80, Montreal	811,72 SEK
6	8410540	Schalter Scheibenwischer Spider Bj.1970-80, Montreal	811,72 SEK
7	8416450	Türkontaktschalter Montreal	96,46 SEK
8	8436450	Lenkstockschalter Montreal	1.610,51 SEK
9	8110080	Zündschloss rechts vom Lenkrad	1.635,34 SEK

Ansaugbrücke/Intake Manifold Giulietta (116)

1	2330160	Dichtung Ansaugbrücke 1600-2000 Vergasermodelle ab Bj.1968	160,02 SEK
2	2520180	Vergaserflansch doppelt 40 mm Premium Qualität	694,12 SEK
3	2520170	Vergaserflansch einzeln 40 mm Premium Qualität	405,86 SEK
5	2520340	Vergaserflansch 45 mm	411,74 SEK
6	2330770	Dichtung Vergaserflansch 45 mm verstärkt	20,58 SEK
9	2522384	Vergaserflansch doppelt 40 mm, 116 4-Zylinder 06.1983>, Spider 1600 Bj.1990-93 Premium Qualität	1.047,06 SEK
10	2522383	Vergaserflansch einzeln 40 mm, 116 4-Zylinder Bj. 06/1983>, Spider 1600 Bj.1990-93 Premium Qualität	560,00 SEK
11	23318080	Dichtung Vergaserflansch 40 mm am Vergaser Spider 1600 Bj.1990-93	17,64 SEK

0 ***9850040*** ***Kotflügelschoner "myalfagroup"*** ***469,42 SEK***

1	33207803	Vorschalldämpfer Montreal rechts	3.870,58 SEK
2	33207813	Vorschalldämpfer Montreal links	3.870,58 SEK
3	34107806	Hauptschalldämpfer Montreal rechts	4.294,08 SEK
4	34107816	Hauptschalldämpfer Montreal links	4.294,08 SEK
5	35107807	Endschalldämpfer Montreal rechts	3.523,52 SEK
6	35107817	Endschalldämpfer Montreal links	3.523,52 SEK
7	38094407	Dichtung Krümmer / Vorschalldämpfer Montreal	93,52 SEK
8	38094047	Dichtring Endschalldämpfer Montreal	92,96 SEK
9	3800240	Gummi Auspuffaufhängung GTV6/Montreal Endschalldämpfer	88,20 SEK
10	3800260	Gummiblock Auspuffaufhängung	58,80 SEK
11	3800510	Halteplatte Gummiblock Auspuffaufhängung	69,44 SEK
12	3800500	Hülse Gummiblock Auspuffaufhängung (Satz 2 Stück)	68,04 SEK
13	3800280	Silentbuchse Auspuffaufhängung	111,72 SEK

Kopfdichtsatz/Head Set Montreal

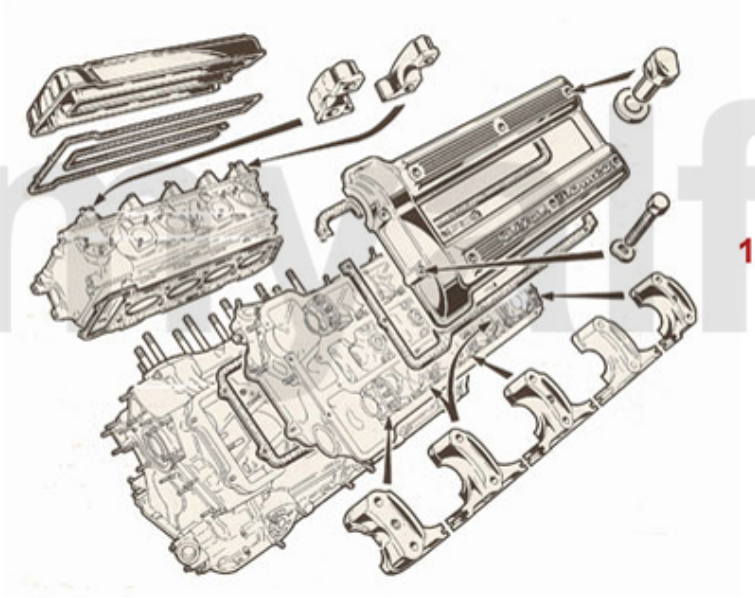

1	*2326450*	*Kopfdichtsatz Montreal mit Zylinderkopfdichtungen*	*Auf Anfrage*

Motordichtsatz/Full Set Montreal

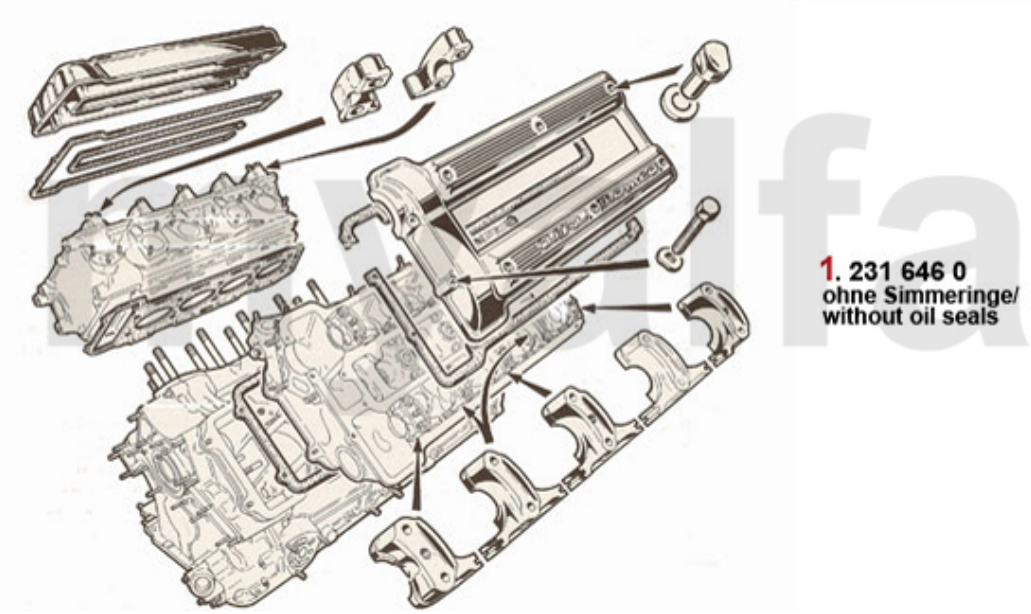

1	*2316460*	*Motordichtsatz Montreal mit Kopfdichtungen,ohne Simmerringe*	*3.282,30 SEK*

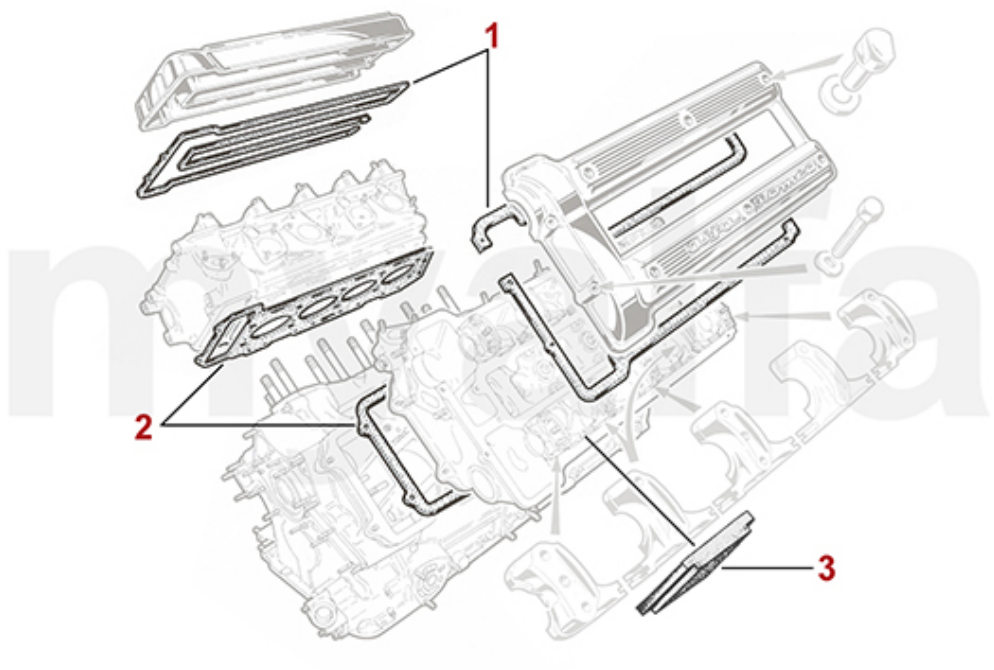

1	2336410	Satz Ventildeckeldichtungen Montreal	884,65 SEK
2	2336450	Satz Kopfdichtungen Montreal ELRING	4.105,92 SEK
3	2336400	Gummiblock Montreal Ventildeckeldichtung	103,53 SEK

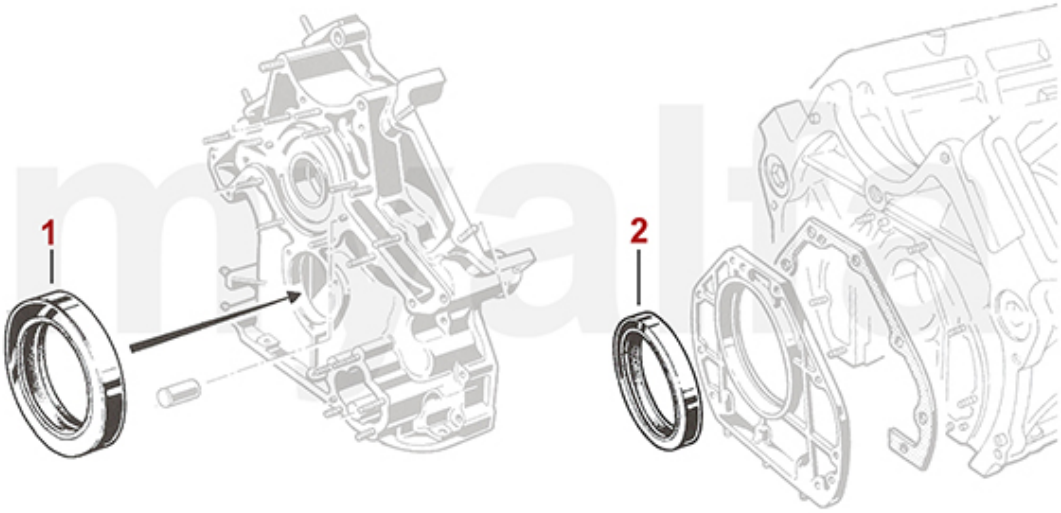

1	*2336460*	*Simmering Kurbelwelle Montreal vorne*	*323,54 SEK*
2	*2330230*	*Simmerring Kurbelwelle hinten 82/105/12 - 750/101/105/115/116 bis BJ. 1989, Originalqualität*	*382,34 SEK*

0 2333490 XXL Universal Material Set Dichtungen Reinz ***411,74 SEK***

0	4380170	Kupplungsnehmerzylinder 105/115 BENDITALIA	1.088,22 SEK
1	4380120	Kupplungsgeberzylinder hängende Pedale	1.129,38 SEK
2	4380140	Kupplungsnehmerzylinder 105/115 OE-Qualität	811,72 SEK
3	4380210	Ausgleichsbehälter mit Deckel Kupplungsgeberzylinder hängende Pedale	646,52 SEK
4	4380200	Deckel Ausgleichsbehälter, hängende Pedale	140,00 SEK

1	5340220	Zugstrebengelenk	398,86 SEK
2	5350200	Silentbuchse Querlenker oben innen	140,00 SEK
3	5340210	Silentbuchse Querlenker oben außen Höhe 23 mm	136,50 SEK
4	5350460	Abdeckung (Satz) für Buchse oberer Schwingarm 19mm	92,96 SEK
5	5330191	Querlenker oben links mit Silentbuchsen	1.057,70 SEK
5	5330192	Querlenker oben rechts mit Silentbuchsen	1.057,70 SEK
6	5331650	Querlenker (Satz) oben mit Silentbuchsen, einstellbar	Auf Anfrage
6	5331651	Querlenker oben links mit Silentbuchsen einstellbar	1.794,10 SEK
6	5331652	Querlenker oben rechts mit Silentbuchsen einstellbar	1.794,10 SEK
7	5190680	Fettkappe Querlenkerarm unten	58,80 SEK
8	5191150	Sicherungsblech Querlenkerarm unten	57,68 SEK
9	5350240	Silentbuchse Querlenkerarm unten	524,72 SEK
10	5331120	Achse Querlenker unten gebraucht	Auf Anfrage
11	5331170	Querlenkerarm vorne gebraucht	Auf Anfrage
12	5331180	Querlenkerarm hinten gebraucht	Auf Anfrage
13	5190580	Anschlaggummi Querlenker unten mit Gewinde	198,80 SEK
14	5521191	Anschlag Querlenker unten links	Auf Anfrage
14	5521192	Anschlag Querlenker unten rechts	Auf Anfrage
15	5191210	Sechskantmutter Federteller	23,52 SEK
16	5191220	Bolzen Stoßdämpferaufnahme 105 / 115 / Montreal	252,98 SEK
17	2280170	Schraube Traggelenk hochfest	76,44 SEK
18	5191240	Sechskantmutter selbstsichernd Traggelenk	Auf Anfrage
19	5330230	Traggelenk unten	417,62 SEK
20	5190260	Anschlaggummi Querlenker Bj.1969-93 oben	104,72 SEK

Bremssattel/Caliper Montreal hinten/rear

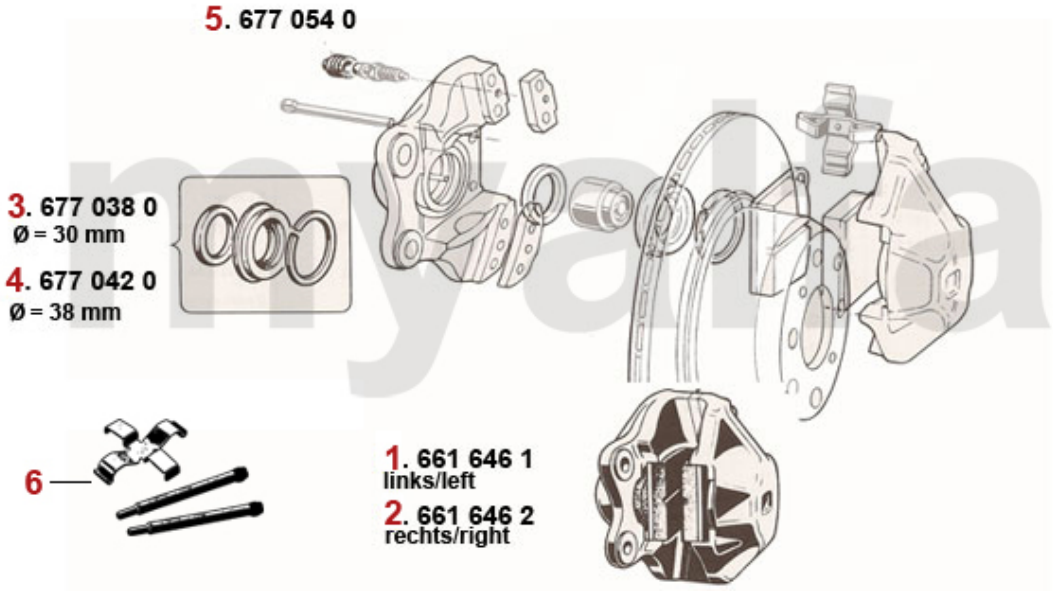

1	6616461	Bremssattel Montreal hinten links	2.520,56 SEK
2	6616462	Bremssattel Montreal hinten rechts	2.520,56 SEK
3	6770380	Reparatursatz Bremssättel hinten Bj. 1964-66 System ATE (30mm Kolben), Premium	694,12 SEK
4	6770420	Reparatursatz Bremssättel hinten Bj.1967-93 System ATE, (38mm Kolben)	280,00 SEK
5	6770540	Staubkappe Entlüftungsschraube	18,20 SEK
6	6500200	Befestigungssatz Bremsbelag Montreal hinten	229,46 SEK

1	8620470	Geber Kühlwassertemperatur	234,08 SEK
2	8610190	Öldruckgeber JAEGER / VEGLIA 2. Serie	563,50 SEK
2	8610180	Öldruckgeber JAEGER 1.Serie (kurze Ausführung)	647,08 SEK
3	8410390	Öldruckschalter Kontrolleuchte	182,42 SEK
4	8640150	Schalter Rückfahrscheinwerfer zum Einschrauben	187,04 SEK
5	8420750	Blinkrelais Kunststoffgehäuse 4 Anschlüsse	232,96 SEK
6	2631050	Thermoschalter Montral 88°/79° C	298,56 SEK

Dichtungen Motor/Gaskets Engine 116 4-Cyl. Vergaser/Carb.

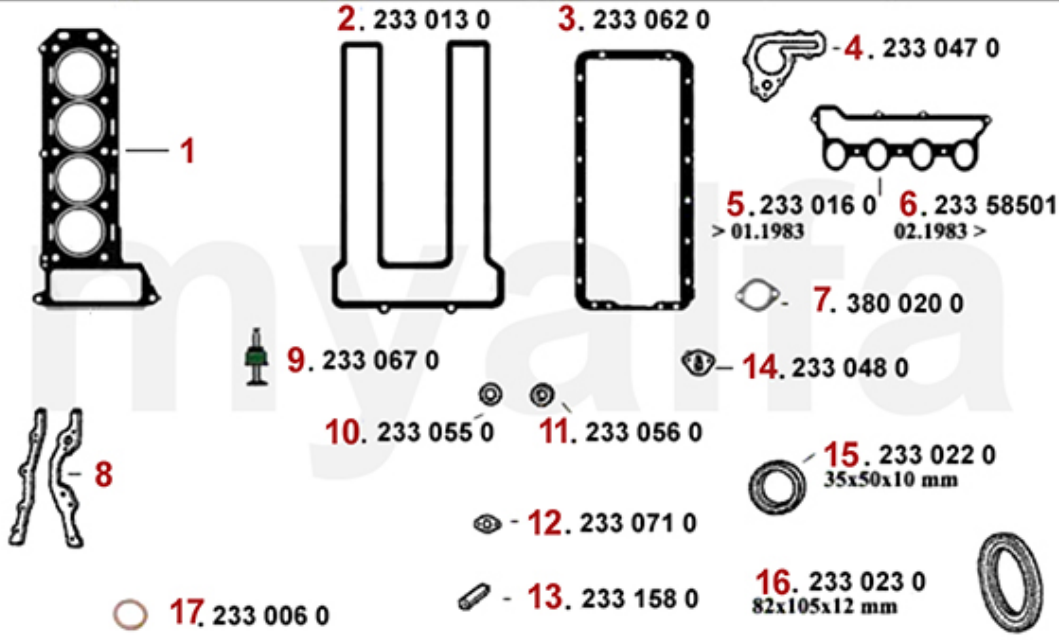

1	2330440	Zylinderkopfdichtung 1600 REINZ (deutsche Erstausrüsterqualität)	587,02 SEK
1	2330450	Zylinderkopfdichtung 1750 REINZ (deutsche Erstausrüsterqualität)	558,88 SEK
1	2330460	Zylinderkopfdichtung 2000 REINZ (deutsche Erstausrüsterqualität)	652,96 SEK
1	2330690	Zylinderkopfdichtung 1600 Kupfer - 1,85 mm	840,00 SEK
1	2330680	Zylinderkopfdichtung 2000 Kupfer - 1,85 mm	840,00 SEK
2	2330130	Ventildeckeldichtung mit Silikoneinlage	309,40 SEK
2	2330650	Ventildeckeldichtung REINZ verstärkt (2mm)	446,46 SEK
3	2330620	Dichtung Ölwannenoberteil silikonbeschichtet	382,34 SEK
4	2330470	Wasserpumpendichtung - 105, 115, 101 1600 - für mechanischem DZM	67,06 SEK
5	2330160	Dichtung Ansaugbrücke 1600-2000 Vergasermodelle ab Bj.1968	160,02 SEK
6	23358501	Dichtung Ansaugbrücke Spider 1600 Bj.1990-93	222,32 SEK
7	3800200	Dichtung Zylinderkopf / Auspuffkrümmer	40,04 SEK
8	2331330	Stirndeckeldichtung (5-teilig)	187,04 SEK
9	2330670	Ventilschaftdichtung Einlassseite (mit zusätzlicher Dichtfeder)	Auf Anfrage
10	2330550	Dichtung Satz (2) Ventildeckelschraube Aluminium 750/101/102/106/105/116	37,66 SEK
11	2330560	Dichtung Satz (4) Ventildeckelschraube Pappe 750/101/102/106/105/116	69,44 SEK
12	2330710	Dichtung Drehzahlmesserantrieb	34,16 SEK
13	2331550	Gummizylinder 5. Hauptlager	46,48 SEK
14	2330480	Benzinpumpendichtung	28,28 SEK
15	2330220	Simmerring Kurbelwelle vorne 35/50/10	111,72 SEK
16	2330230	Simmerring Kurbelwelle hinten 82/105/12 - 750/101/105/115/116 bis BJ. 1989, Originalqualität	382,34 SEK
17	2330060	Dichtring Ölablasschraube Ölwanne / Getriebe / Differential	18,76 SEK

Kopfdichtsatz/Head Set Giulietta (116) Vergaser/Carb.

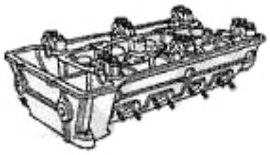

Achtung/Attention:
Dichtsatz ohne Kopfdichtung, bitte separat bestellen!/Headset without HEADGASKET, please order seperate!

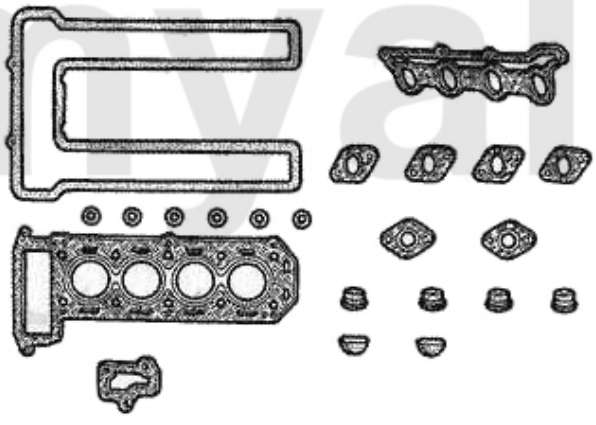

1. 232 032 0
1300-2000 ccm

2. 232 357 20
1.8 Turbo

1	*2321320*	*Kopfdichtsatz ohne Zylinderkopfdichtung Vergaser ab Bj.1982*	*647,08 SEK*
2	*23235720*	*Kopfdichtsatz 1.8 Turbo*	*1.820,44 SEK*

Motordichtsatz/Full Set Giulietta (116)

Achtung/Attention:

In den Dichtsätzen 231 0400, 231 0410 & 231 0390 sind Zylinderkopfdichtung und Wellendichtringe nicht enthalten, bitte separat bestellen!/ The sets 231 0400 & 231 0410 are without HEADGASKET and OILSEALS, please order it separate!

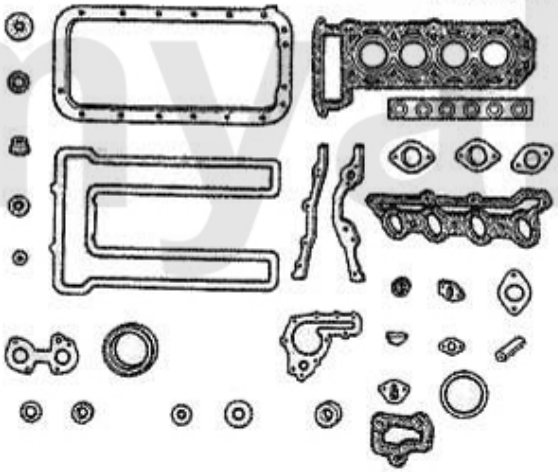

1 . 231 0390
1300 ccm

2 . 231 0400
1600 ccm

3 . 231 4220
1800 ccm/Turbo

4 . 231 0410
2000 ccm

1	*2310390*	*Motordichtsatz 1300 ohne Zylinderkopfdichtung und Simmerringe*	*Auf Anfrage*
2	*2310400*	*Motordichtsatz 1600 ohne Zylinderkopfdichtung und Simmerrin ge Giulia GT Bertone, Spid. Al*	*Auf Anfrage*
3	*23142200*	*Motordichtsatz Alfetta,Giulietta 75,90 1.8 85 & 90 KW Bj. 79-89*	*2.529,38 SEK*
4	*2310410*	*Motordichtsatz 2000 ohne Zylinderkopfdichtung und Simmerringe*	*Auf Anfrage*

0 ***2333490*** ***XXL Universal Material Set Dichtungen Reinz*** ***411,74 SEK***

1	2910050	Ölfilterpatrone	116,48 SEK
1	2910230	Ölfilterpatrone (Original Retro-Design)	210,56 SEK
1	2910220	Ölfilterpatrone original Alfa Romeo	175,28 SEK
2	2920310	Satz Luftfilter Montreal	1.047,06 SEK
3	2526450	Satz Flügelmuttern Montreal Liftfiltergehäuse (6Stk.)	939,96 SEK
4	2936460	Benzinfilter Tank Montreal	548,24 SEK
5	2936470	Benzinfilter Montreal	398,86 SEK
6	2936450	Ölfilter Einspritzpumpe SPICA Montreal	469,42 SEK

1	1166461	Außenschweller Montreal links	4.824,01 SEK
1	1166462	Außenschweller Montreal rechts	4.824,01 SEK
2	1166451	Mittelschweller Montreal links	5.588,24 SEK
2	1166452	Mittelschweller Montreal rechts	5.588,24 SEK
3	1166471	Schwelleroberteil Montreal links	2.694,16 SEK
3	1166472	Schwelleroberteil Montreal rechts	2.694,16 SEK
4	1196441	Verkleidung Außenschweller Montreal links	5.117,70 SEK
4	1196442	Verkleidung Außenschweller Montreal rechts	5.117,70 SEK

Thermostat Montreal

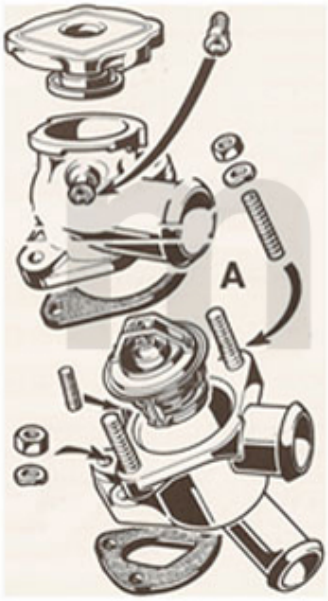

1. 263 005 0

1	*2630050*	*Thermostat Montreal 79 Grad Celsuis*	*441,14 SEK*

Wasserpumpe/Waterpump Montreal

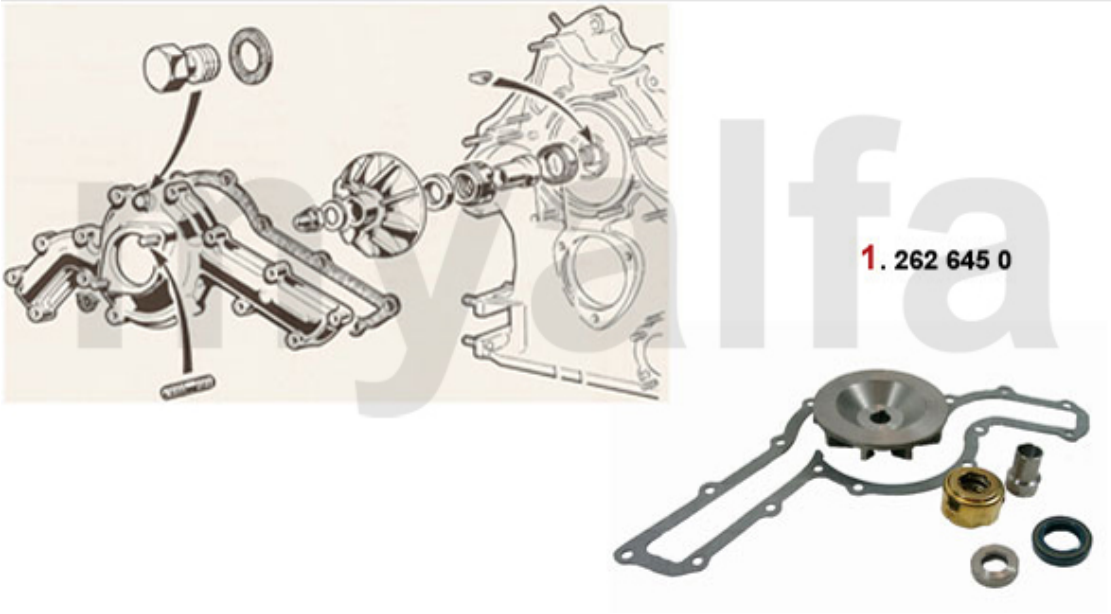

1	*2626450*	*Rep-Satz Wasserpumpe Montreal*	*3.181,22 SEK*

Motorkühler/Radiator Montreal

1. 261 645 0

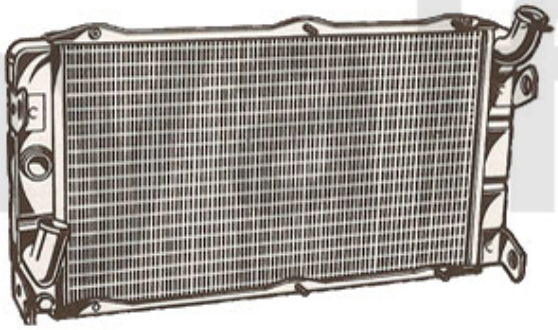

1	*2616450*	*Kühler Montreal im Austausch*	*7.005,88 SEK*

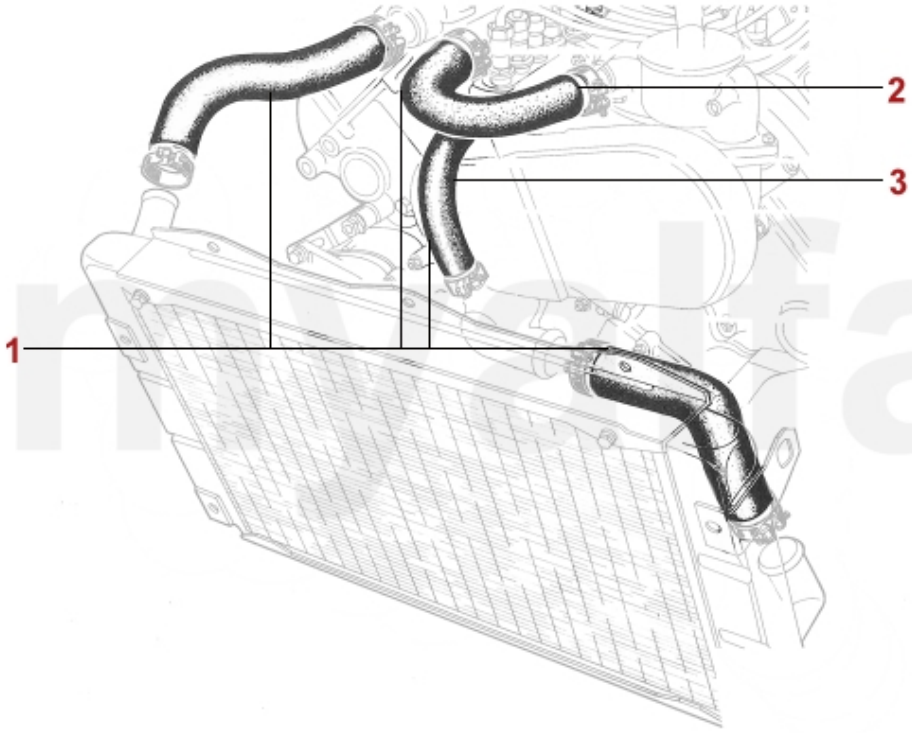

1	2660730	Kühlerschläuche (Satz 4 Stk.) Montreal	1.635,34 SEK
2	26615761	Kühlwasserschlauch Montreal zwischen den Zylinderköpfen	Auf Anfrage
3	26615764	Kühlwasserschlauch Wasserpumpe Zylinderkopf Montreal	Auf Anfrage

Aufhängung hinten /Attachment rear Montreal

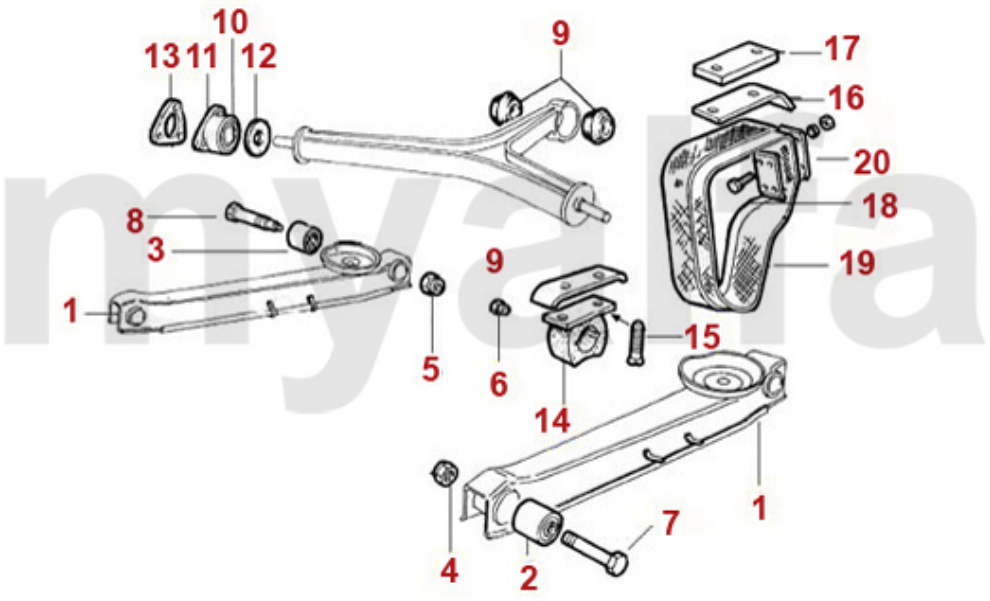

1	5320310	Hinterachsführungsstrebe, Bj.1968-93 (ohne Buchsen)	1.388,24 SEK
2	5341090	Buchse Schubstrebe vorne Bj.1968-93, Durchmesser 50 mm verstärkte Ausführung	302,40 SEK
3	5341100	Buchse Schubstrebe hinten Bj. 1962-93, verstärkte Ausführung	302,40 SEK
4	5190650	Sechskantmutter selbstsichernd Schubstrebe vorne	45,92 SEK
5	5350660	Sechskantmutter selbstsichernd Schubstrebe hinten groß	50,54 SEK
6	5350670	Sechskantmutter selbstsichernd Schubstrebe hinten klein	19,46 SEK
7	5190910	Sechskantschraube Schubstrebe vorne	81,20 SEK
8	5350920	Sechskantschraube Schubstrebe hinten	252,98 SEK
9	5351460	Kegelgummi Reaktionsdreieck verstärkt	93,52 SEK
10	5350551	Silentbuchse Reaktionsdreieck außen	351,82 SEK
11	5350552	Gehäuse Silentbuchse Reaktionsdreieck außen	458,78 SEK
12	5350970	Gummischeibe Reaktionsdreieck außen	62,30 SEK
13	5351860	Distanzblech Reaktionsdreieck außen 2 mm	Auf Anfrage
14	5190270	Anschlaggummi Hinterachse oben Ausführung für 31mm Fangband	175,28 SEK
15	5190590	Schraube Anschlaggummi Hinterachse oben	28,28 SEK
16	5190540	Führungsblech Fangband oben zweischenklig	151,76 SEK
17	5190870	Distanzstück Anschlaggummi Hinterachse	481,18 SEK
18	4540361	Fangband hinten außen 31 mm	147,00 SEK
19	4540362	Fangband hinten innen 31 mm	147,00 SEK
20	5190530	Befestigungsset für ein Fangband 31 mm	151,76 SEK

Bremsbeläge/Brake Pads Montreal

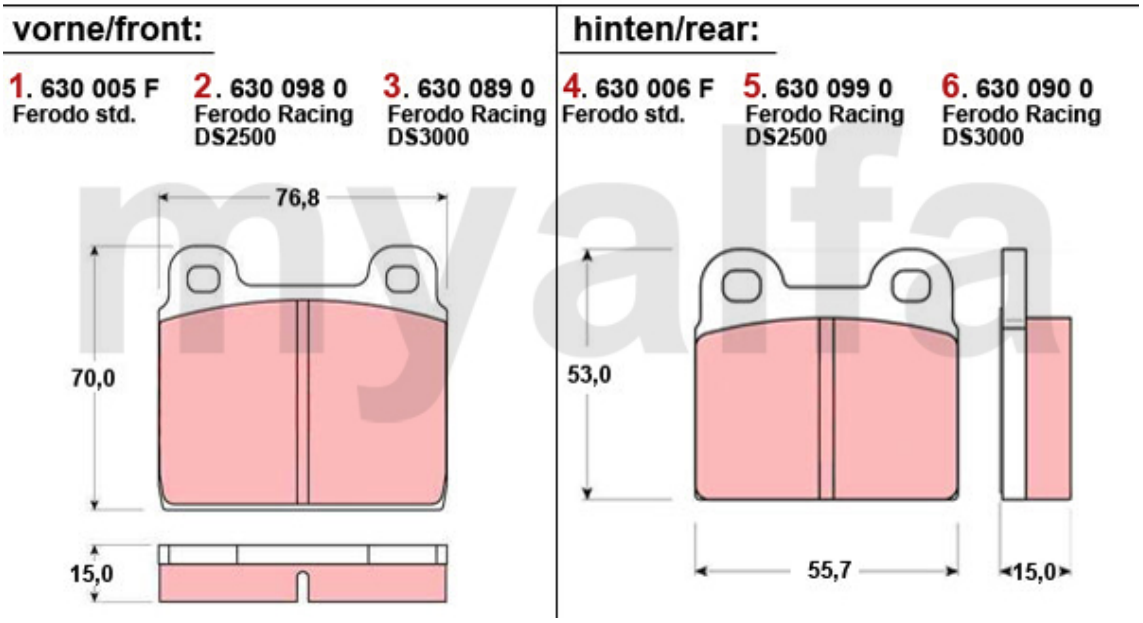

1	*630005F*	*Bremsbeläge 1750/2000, 1600 Bj.1986-93 vorne, Originalqualität*	*464,66 SEK*
2	*6300980*	*Bremsbeläge 1750/2000, 1600 Bj.1986-93 vorne FERODO RACING DS2500*	*1.528,24 SEK*
3	*6300890*	*Bremsbeläge 1750/2000, 1600 Bj.1986-93 vorne FERODO RACING DS3000*	*1.635,34 SEK*
4	*630006F*	*Bremsbeläge 1300-2000 Bj.1966-93 hinten, Originalqualität*	*429,38 SEK*
5	*6300990*	*Bremsbeläge 1300-2000 hinten FERODO RACING DS2500*	*1.458,80 SEK*
6	*6300900*	*Bremsbeläge 1300-2000 hinten FERODO RACING DS3000*	*1.617,70 SEK*

Installationsmaterial/Installation Material Montreal

1	8430960	Warnblinkanlage zum Nachrüsten 12V HELLA	1.937,35 SEK
2	8701120	Hupenset Hoch-/Tiefton	537,60 SEK
3	87046010	Versenkantenne manuell Edelstahl	210,56 SEK
4	9822250	Batterieerhaltungsladegerät	452,90 SEK
5	8421540	Lastrelais	187,04 SEK
6	1190190	Fensterhebermotor Spider Bj.1990-93 / Montreal / Alfetta GTV	1.517,60 SEK

Kühler/Radiator Giulietta (116) 1.3

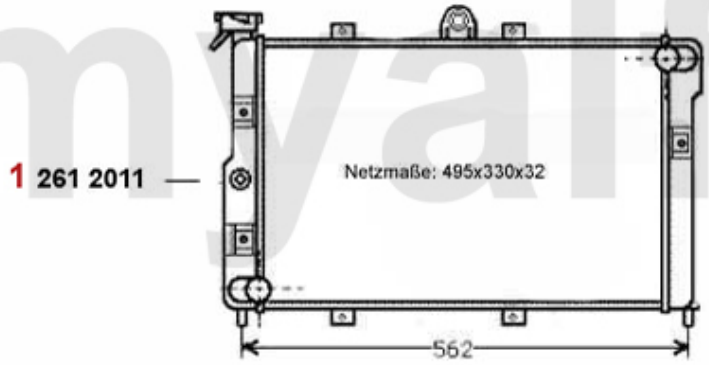

1	*2612011*	*Motorkühler Alfetta 1.6 Bj. 75-84 G iulietta 1.3/1.6 Bj. 10.77>* *ACHTUNG: auf Netzmaße acht*	*Auf Anfrage*

Kühler/Radiator Giulietta (116) 1.6

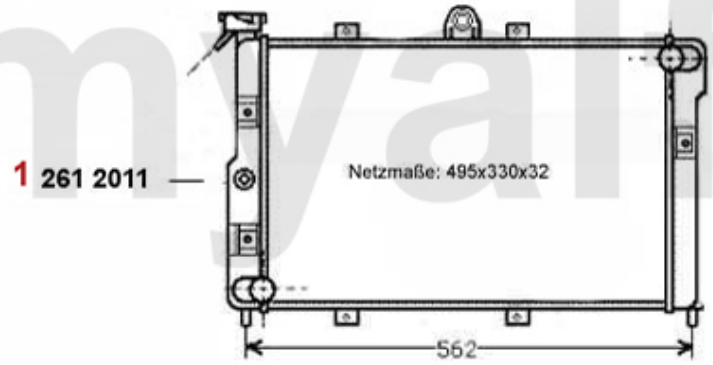

1	*2612011*	*Motorkühler Alfetta 1.6 Bj. 75-84 G iulietta 1.3/1.6 Bj. 10.77>* *ACHTUNG: auf Netzmaße acht*	*Auf Anfrage*

Kühler/Radiator Giulietta (116) 1.8

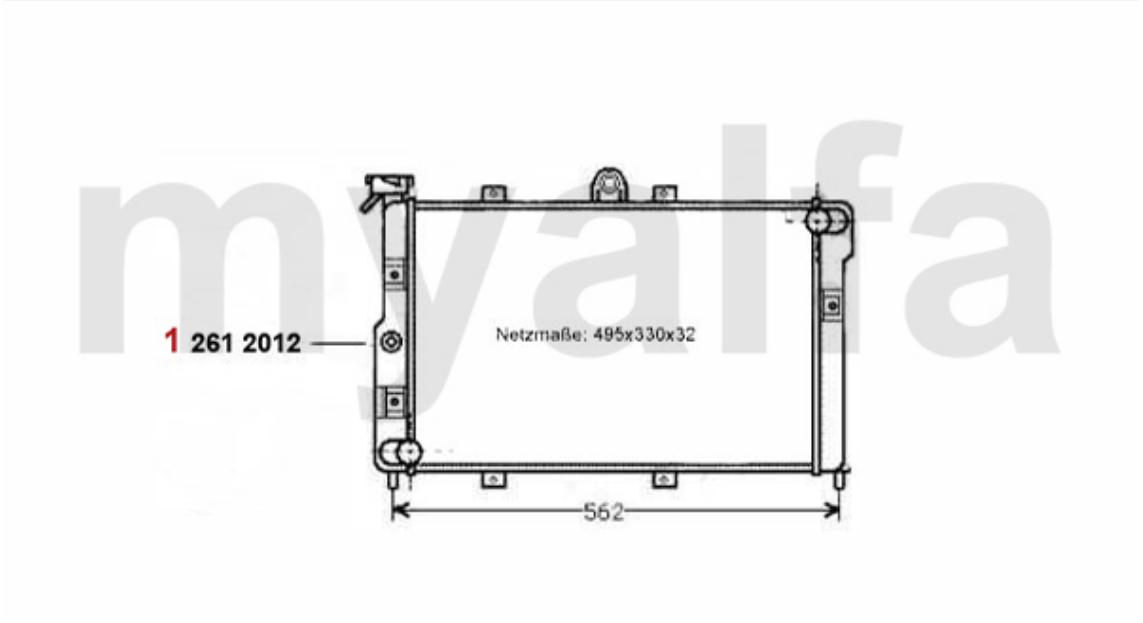

1	*2612012*	***Motorkühler Alfetta/Giulietta 1.8/ 2.0 Bj. 78-85 ACHTUNG: auf Netzmaße achten!!!***	***Auf Anfrage***

Kühler/Radiator Giulietta (116) 2.0

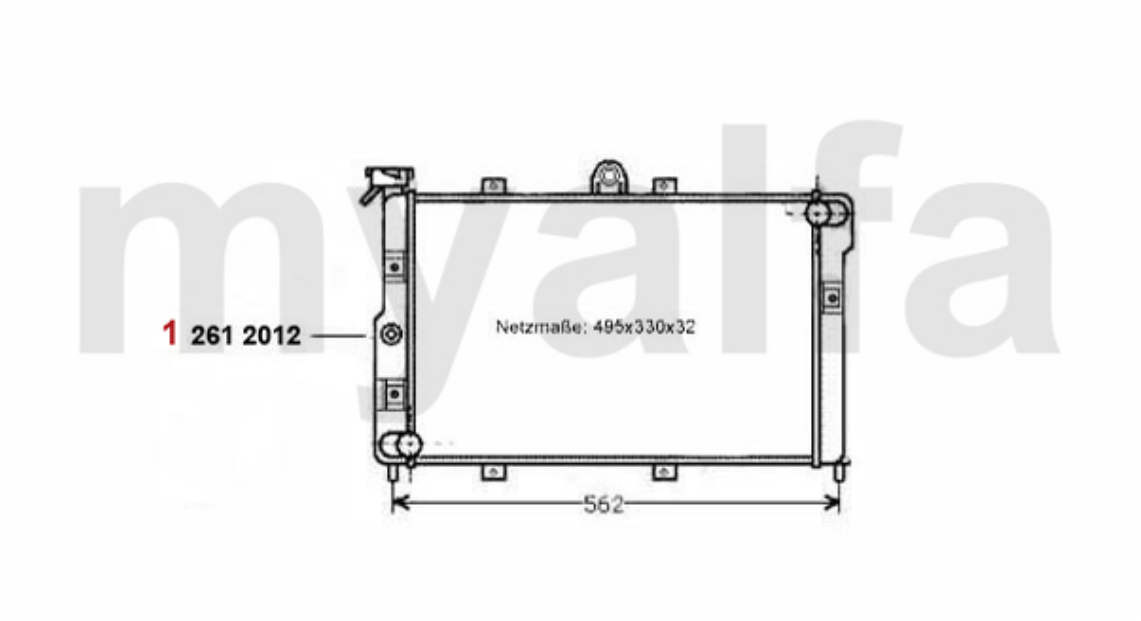

1	*2612012*	***Motorkühler Alfetta/Giulietta 1.8/ 2.0 Bj. 78-85 ACHTUNG: auf Netzmaße achten!!!***	***Auf Anfrage***

Thermostat Giulietta (116) 1.3

1	*2630090*	*Thermostat 2000 mit Gehäuse Vergasermodelle*	*445,90 SEK*

Thermostat Giulietta (116) 1.6

1	*2630090*	*Thermostat 2000 mit Gehäuse Vergasermodelle*	*445,90 SEK*

Thermostat Giulietta (116) 1.8

1	*2630090*	*Thermostat 2000 mit Gehäuse Vergasermodelle*	*445,90 SEK*

Thermostat Giulietta (116) 1.8 Turbo

1	*2630090*	*Thermostat 2000 mit Gehäuse Vergasermodelle*	*445,90 SEK*

Thermostat Giulietta (116) 2.0

1	*2630090*	*Thermostat 2000 mit Gehäuse Vergasermodelle*	*445,90 SEK*

Wasserpumpe/Waterpump Giulietta (116) 1.6

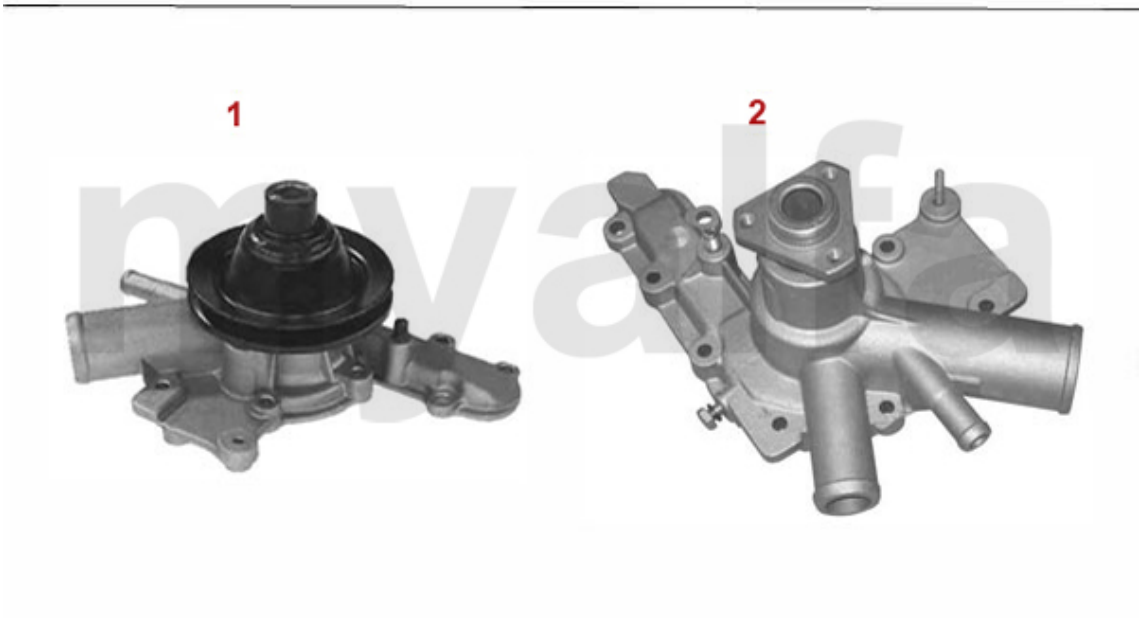

1	*262510*	*Wasserpumpe 75, Alfetta, Giulietta, GTV (116) 1.6, 1.8, 2.0, ohne Drehzahlmesseranschluss*	*929,46 SEK*
2	*2620430*	*Wasserpumpe 2000 IE elektrischer Lüfter*	*1.352,96 SEK*

Wasserpumpe/Waterpump Giulietta (116) 1.3

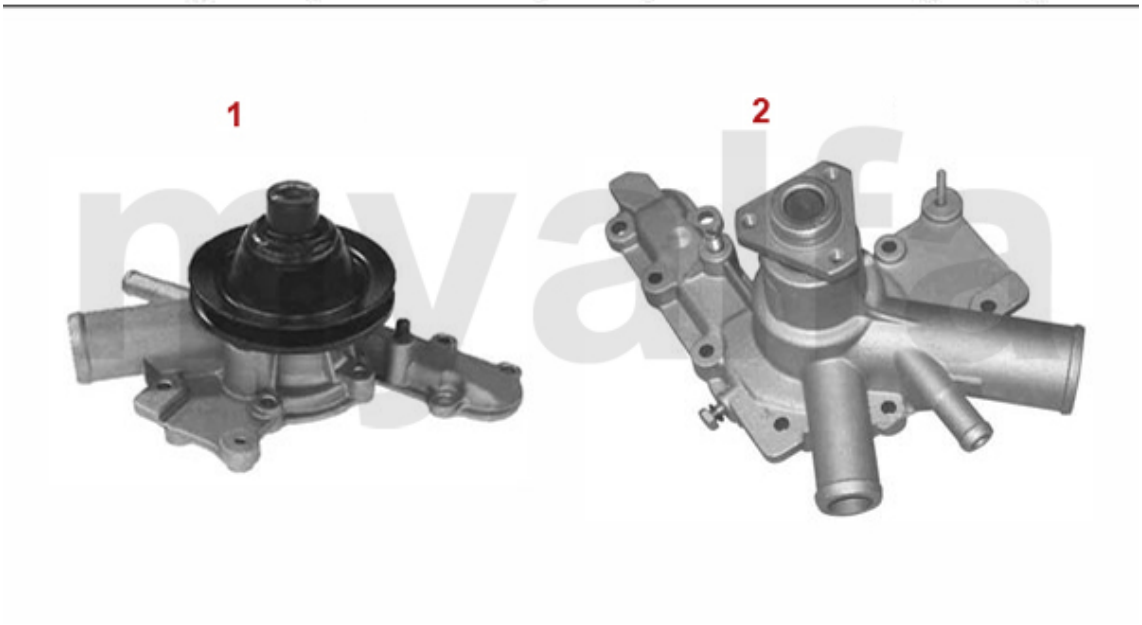

1	*262510*	*Wasserpumpe 75, Alfetta, Giulietta, GTV (116) 1.6, 1.8, 2.0, ohne Drehzahlmesseranschluss*	*929,46 SEK*
2	*2620430*	*Wasserpumpe 2000 IE elektrischer Lüfter*	*1.352,96 SEK*

Wasserpumpe/Waterpump Giulietta (116) 1.8

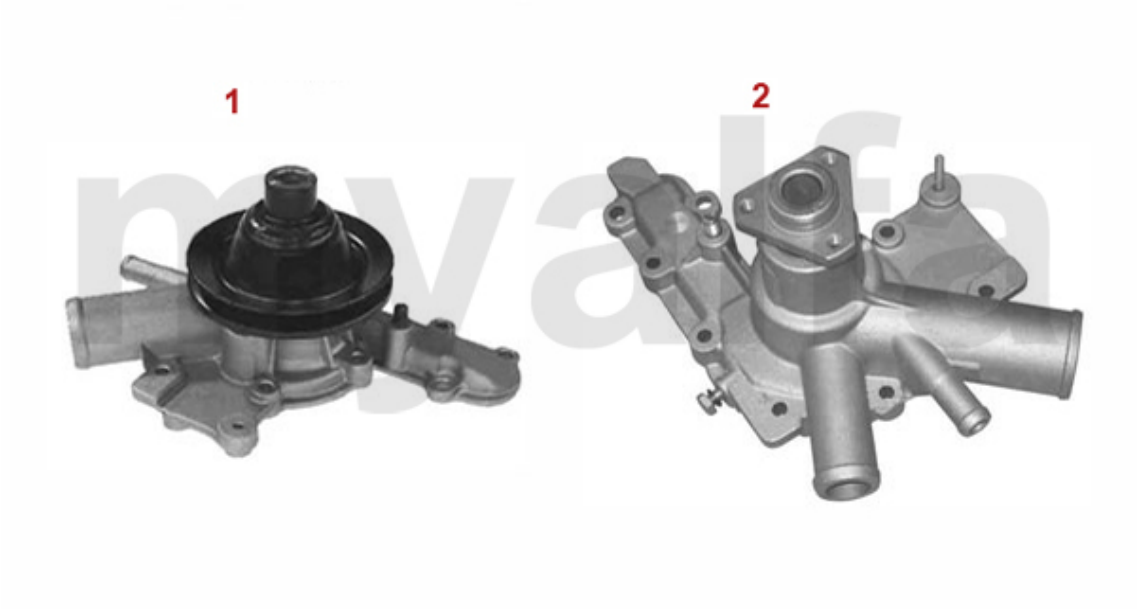

1	*262510*	*Wasserpumpe 75, Alfetta, Giulietta, GTV (116) 1.6, 1.8, 2.0, ohne Drehzahlmesseranschluss*	*929,46 SEK*
2	*2620430*	*Wasserpumpe 2000 IE elektrischer Lüfter*	*1.352,96 SEK*

Wasserpumpe/Waterpump Giulietta (116) 1.8 Turbo

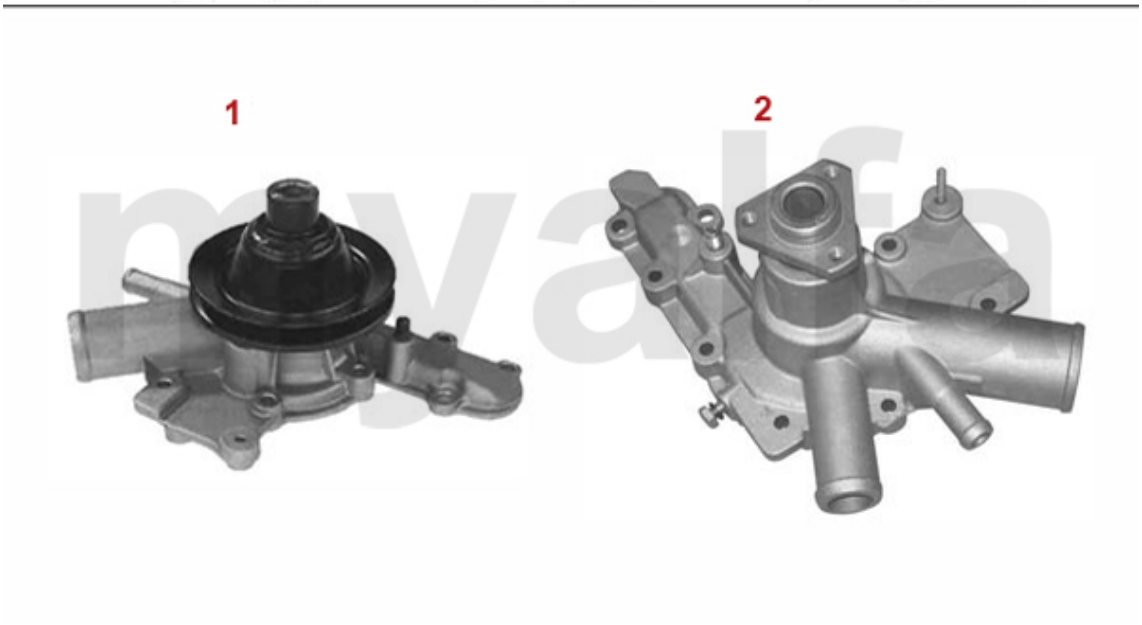

1	*262510*	*Wasserpumpe 75, Alfetta, Giulietta, GTV (116) 1.6, 1.8, 2.0, ohne Drehzahlmesseranschluss*	*929,46 SEK*
2	*2620430*	*Wasserpumpe 2000 IE elektrischer Lüfter*	*1.352,96 SEK*

Wasserpumpe/Waterpump Giulietta (116) 2.0

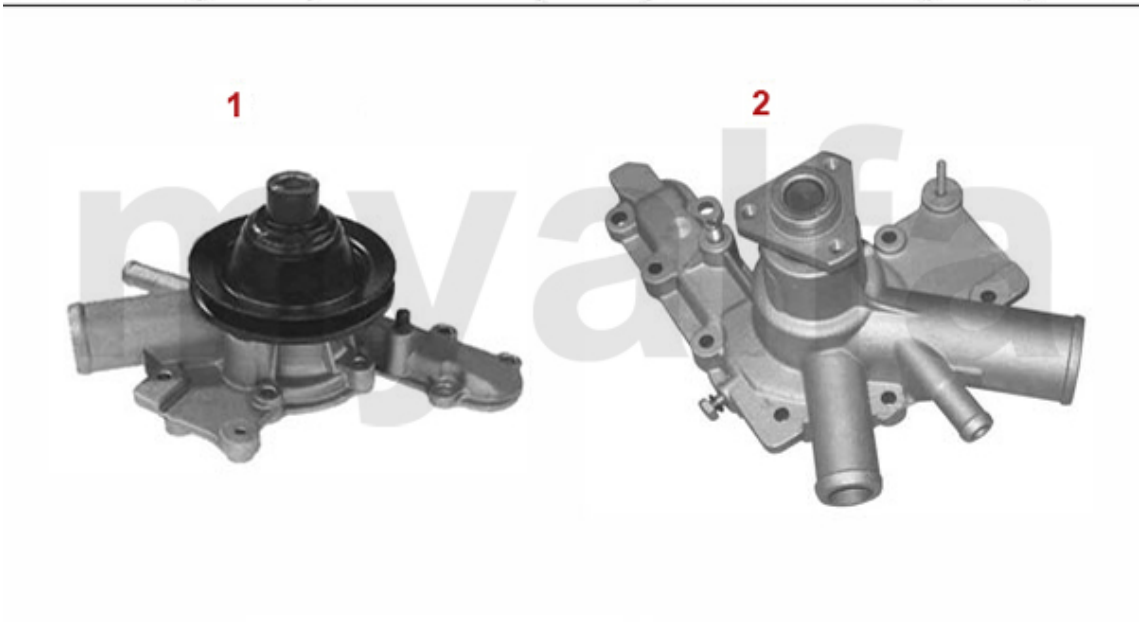

1	*262510*	*Wasserpumpe 75, Alfetta, Giulietta, GTV (116) 1.6, 1.8, 2.0, ohne Drehzahlmesseranschluss*	*929,46 SEK*
2	*2620430*	*Wasserpumpe 2000 IE elektrischer Lüfter*	*1.352,96 SEK*

1	26630560	Kühlwasserschlauch oben Alfetta/Giulietta 2. Serie, ab 1982	340,06 SEK
2	2660170	Kühlwasserschlauch Thermostat/ Wasserpumpe Vergasermodelle	175,28 SEK
3	26630558	Kühlwasserschlauch unten Alfetta 2. Serie 1.6 Bj. 82>/ Giulietta 1.Serie Bj. >3.79	253,02 SEK
4	26630559	Kühlwasserschlauch unten Alfetta 2. Serie Bj. 82> 1.8/2.0/Giulietta Bj. 79>	280,00 SEK
5	2680060	Kühlerdeckel eckig Fahrzeuge mit Ausgleichsbehälter	147,00 SEK

Getriebe Anbauteile/Gear Mount Montreal

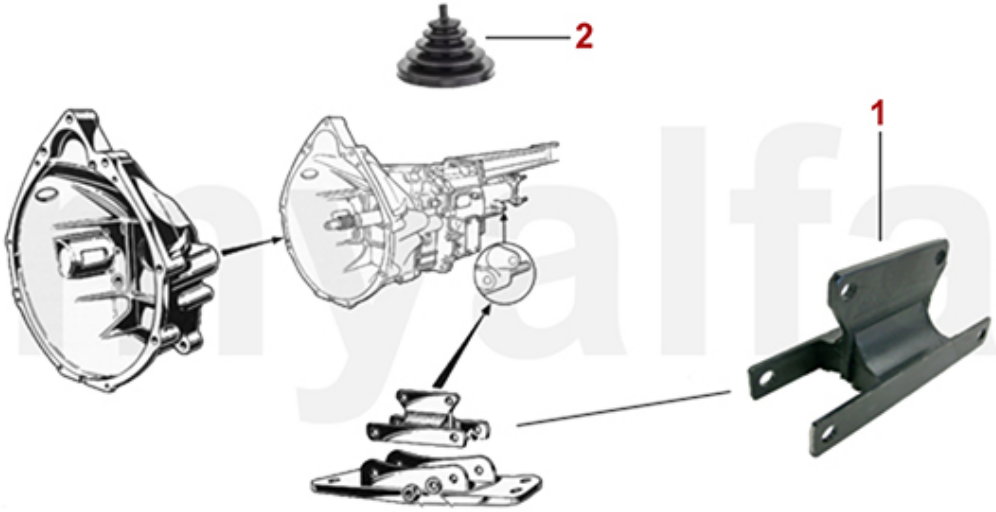

1	4126410	Getriebelager Montreal hinten	2.811,76 SEK
2	4130080	Schalthebelmanschette Montreal	1.050,00 SEK

Kupplung/Clutch Montreal

1	*4344120*	***Kupplungsscheibe Montreal***	***2.694,02 SEK***
2	*4332300*	***Kupplungsautomat Montreal***	***3.482,36 SEK***
3	*4350330*	***Ausrücklager hydraulische Betätigung FICHTEL & SACHS***	***929,46 SEK***

0	4380170	Kupplungsnehmerzylinder 105/115 BENDITALIA	1.088,22 SEK
1	4380120	Kupplungsgeberzylinder hängende Pedale	1.129,38 SEK
2	4380140	Kupplungsnehmerzylinder 105/115 OE-Qualität	811,72 SEK
3	4380210	Ausgleichsbehälter mit Deckel Kupplungsgeberzylinder hängende Pedale	646,52 SEK
4	4380200	Deckel Ausgleichsbehälter, hängende Pedale	140,00 SEK

10	4440020	Kreuzgelenk Montreal	706,15 SEK
15	4420060	Hardyscheibe Montreal	2.105,88 SEK
20	4430220	Kardanmittellagerbock Bj.1968-93 verstärkte Ausführung	735,28 SEK
21	4430030	Lager Kardanmittellagerbock	187,04 SEK
21	4430010	Lager im Mittellagerbock FAG	305,90 SEK
22	4440120	Sicherungsring Lager Kardanmittellagerbock	35,28 SEK

1	5441560	Radlagerset hinten Bj.1972-93 mit Schrumpfring	744,66 SEK
1	5441570	Radlagerset SKF hinten Bj.1972-93	1.282,40 SEK
2	2330280	Simmerring Radlager hinten 1300-2000 Bj. 1972-93 52/34/10	111,72 SEK
3	4530510	Schulterlager Differential 2000	519,96 SEK
4	2331110	Simmerring Differential Montreal	135,24 SEK
5	4541930	Sicherungsblech doppelt Achsrohr	32,90 SEK
6	4541840	Sicherungsblech einzeln Differentialgehäuse	34,16 SEK
7	4541940	Sicherungsblech doppelt (Satz 3) Differentialdeckel	175,28 SEK
8	2330330	Differentialdeckeldichtung 2000	97,02 SEK
9	4536410	Differentialölwanne MONTREAL / GTA AUTODELTA	6.411,72 SEK
10	2280110	Ölablaßschraube mit Magnet Getriebe/Differential 750/101,105/115	99,96 SEK
11	2330060	Dichtring Ölablasschraube Ölwanne / Getriebe / Differential	18,76 SEK
12	2280100	Öleinfüllschraube , Innensechskant, Getriebe/Differential M22x1.5	92,96 SEK
13	4536440	Anschlaggummi Differential / Karosserie 105/115	194,18 SEK

Karosserieteile hinten/Body Parts rear Montreal

1. 120 647 1
links/left

2. 120 647 2
rechts/right

3. 120 648 1
links/left

4. 120 648 2
rechts/right

1	1206471	Unterteil Seitenteil Montreal hinten links	4.215,43 SEK
2	1206472	Unterteil Seitenteil Montreal hinten rechts	4.215,43 SEK
3	1206481	Unterteil Seitenteil Montreal vorne links	4.999,96 SEK
4	1206482	Unterteil Seitenteil Montreal vorne rechts	4.999,96 SEK

10	4440020	Kreuzgelenk Montreal	706,15 SEK
15	4420060	Hardyscheibe Montreal	2.105,88 SEK
20	4430220	Kardanmittellagerbock Bj.1968-93 verstärkte Ausführung	735,28 SEK
21	4430030	Lager Kardanmittellagerbock	187,04 SEK
21	4430010	Lager im Mittellagerbock FAG	305,90 SEK
22	4440120	Sicherungsring Lager Kardanmittellagerbock	35,28 SEK

Stabilisator vorne/Stabilizer front Montreal

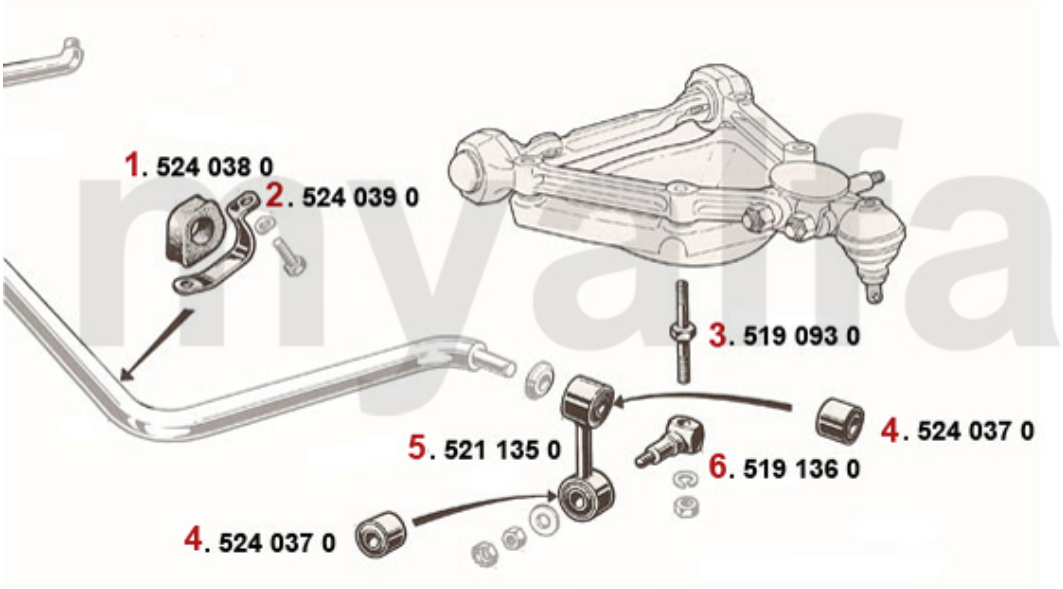

1	5240380	Haltegummi Stabilisator vorne (Satz 2 Stk.) - 105, 102 2000, 106 2600	151,76 SEK
2	5240390	Haltebügel Stabilisatorgummi vorne	102,90 SEK
3	5190930	Doppelbolzen (hochfester Stahl) Federteller/Stabilisator Bj.1969-86	317,10 SEK
4	5240370	Silentbuchse Stabilisatorarm vorne oben Durchmesser 30 mm, ab Bj. 1969	116,48 SEK
5	5211350	Stabilisatorarm inklusive Buchsen Bj.1968-86	335,30 SEK
6	5191360	Aufnahme Stabilisatorarm Bj.1968-86	281,12 SEK

1	1570080	Kontrollleuchte Blinker (ein Pfeil)	258,86 SEK
2	1570010	Kontrollleuchte Blinker	258,86 SEK
3	1570020	Kontrollleuchte rot, Bremse	258,86 SEK
4	1570030	Kontrollleuchte grün, Fahrlicht	258,86 SEK
5	1570040	Kontrollleuchte blau, Fernlicht	258,86 SEK
6	1570050	Kontrollleuchte gelb, Nebelscheinwerfer	Auf Anfrage
7	1570060	Klammer für Kontrollleuchte Armaturenbrett	17,64 SEK

1	*28080721*	*Motorlager auspuffseitig 75 90 Alfetta,Giulietta*	*691,74 SEK*
2	*28075461*	*Motorlager ansaugseitig 75,90 Alfetta,Giulietta*	*691,74 SEK*
3	*4122385*	*Motorlager hinten 75,90,GTV (116), Alfetta, Giulietta 4-Zylinder (62 mm)*	*382,34 SEK*

Federn/Springs Montreal

1	5156410	Feder Berlina / Montreal vorne EIBACH (30mmTieferlegung)	1.458,80 SEK
2	5180160	Gummiring Feder vorne oben / unten	111,72 SEK
3	5180170	Blechring Feder vorne oben / unten	111,72 SEK
4	5180180	Distanzring Feder vorne 6 mm	269,36 SEK
5	5180131	Federteller Bj.1986-93 links	576,52 SEK
6	5180132	Federteller Bj.1986-93 rechts	576,52 SEK
7	5180140	Gummiring Feder hinten oben	116,48 SEK
8	5156420	Feder Montreal hinten EIBACH (30mm Tieferlegung)	1.445,92 SEK

Stoßdämpfer/Shock Absorber Montreal

1	*5120050*	*Stoßdämpfer Gasdruck vorne BILSTEIN*	*1.752,94 SEK*
2	*5120030*	*Stoßdämpfer vorne einstellbar KONI ROT*	*1.516,48 SEK*
3	*5121490*	*Stoßdämpfer vorne einstellbar KONI GELB*	*1.528,24 SEK*
4	*5120060*	*Stoßdämpfer Gasdruck hinten BILSTEIN*	*1.752,94 SEK*
5	*5120040*	*Stoßdämpfer hinten einstellbar KONI ROT*	*1.516,48 SEK*
6	*5121500*	*Stoßdämpfer hinten einstellbar KONI GELB*	*1.528,24 SEK*

1	5340220	Zugstrebengelenk	398,86 SEK
2	5350200	Silentbuchse Querlenker oben innen	140,00 SEK
3	5340210	Silentbuchse Querlenker oben außen Höhe 23 mm	136,50 SEK
4	5350460	Abdeckung (Satz) für Buchse oberer Schwingarm 19mm	92,96 SEK
5	5330191	Querlenker oben links mit Silentbuchsen	1.057,70 SEK
5	5330192	Querlenker oben rechts mit Silentbuchsen	1.057,70 SEK
6	5331650	Querlenker (Satz) oben mit Silentbuchsen, einstellbar	Auf Anfrage
6	5331651	Querlenker oben links mit Silentbuchsen einstellbar	1.794,10 SEK
6	5331652	Querlenker oben rechts mit Silentbuchsen einstellbar	1.794,10 SEK
7	5190680	Fettkappe Querlenkerarm unten	58,80 SEK
8	5191150	Sicherungsblech Querlenkerarm unten	57,68 SEK
9	5350240	Silentbuchse Querlenkerarm unten	524,72 SEK
10	5331120	Achse Querlenker unten gebraucht	Auf Anfrage
11	5331170	Querlenkerarm vorne gebraucht	Auf Anfrage
12	5331180	Querlenkerarm hinten gebraucht	Auf Anfrage
13	5190580	Anschlaggummi Querlenker unten mit Gewinde	198,80 SEK
14	5521191	Anschlag Querlenker unten links	Auf Anfrage
14	5521192	Anschlag Querlenker unten rechts	Auf Anfrage
15	5191210	Sechskantmutter Federteller	23,52 SEK
16	5191220	Bolzen Stoßdämpferaufnahme 105 / 115 / Montreal	252,98 SEK
17	2280170	Schraube Traggelenk hochfest	76,44 SEK
18	5191240	Sechskantmutter selbstsichernd Traggelenk	Auf Anfrage
19	5330230	Traggelenk unten	417,62 SEK
20	5190260	Anschlaggummi Querlenker Bj.1969-93 oben	104,72 SEK

Aufhängung hinten /Attachment rear Montreal

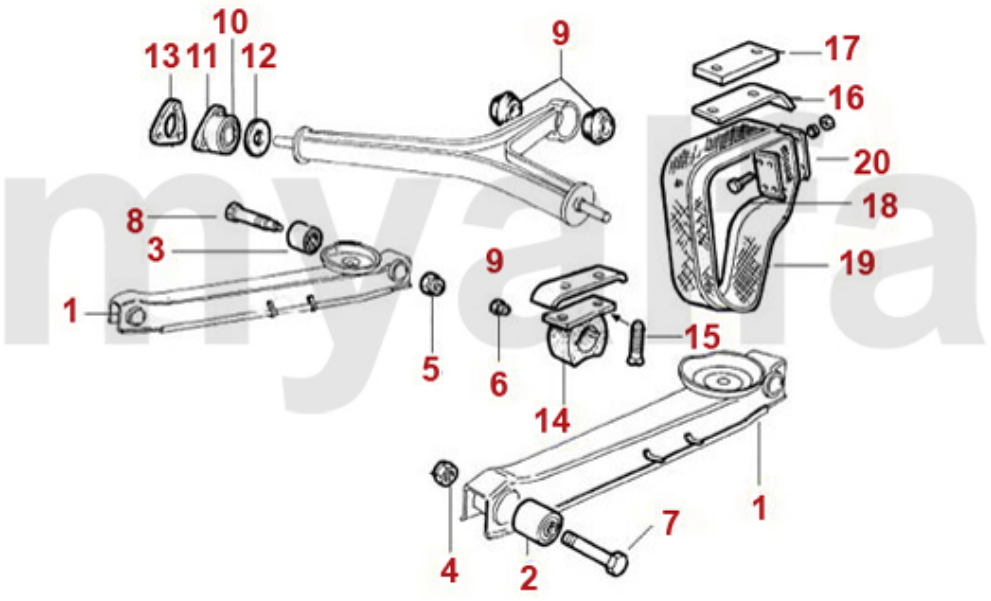

1	5320310	Hinterachsführungsstrebe, Bj.1968-93 (ohne Buchsen)	1.388,24 SEK
2	5341090	Buchse Schubstrebe vorne Bj.1968-93, Durchmesser 50 mm verstärkte Ausführung	302,40 SEK
3	5341100	Buchse Schubstrebe hinten Bj. 1962-93, verstärkte Ausführung	302,40 SEK
4	5190650	Sechskantmutter selbstsichernd Schubstrebe vorne	45,92 SEK
5	5350660	Sechskantmutter selbstsichernd Schubstrebe hinten groß	50,54 SEK
6	5350670	Sechskantmutter selbstsichernd Schubstrebe hinten klein	19,46 SEK
7	5190910	Sechskantschraube Schubstrebe vorne	81,20 SEK
8	5350920	Sechskantschraube Schubstrebe hinten	252,98 SEK
9	5351460	Kegelgummi Reaktionsdreieck verstärkt	93,52 SEK
10	5350551	Silentbuchse Reaktionsdreieck außen	351,82 SEK
11	5350552	Gehäuse Silentbuchse Reaktionsdreieck außen	458,78 SEK
12	5350970	Gummischeibe Reaktionsdreieck außen	62,30 SEK
13	5351860	Distanzblech Reaktionsdreieck außen 2 mm	Auf Anfrage
14	5190270	Anschlaggummi Hinterachse oben Ausführung für 31mm Fangband	175,28 SEK
15	5190590	Schraube Anschlaggummi Hinterachse oben	28,28 SEK
16	5190540	Führungsblech Fangband oben zweischenklig	151,76 SEK
17	5190870	Distanzstück Anschlaggummi Hinterachse	481,18 SEK
18	4540361	Fangband hinten außen 31 mm	147,00 SEK
19	4540362	Fangband hinten innen 31 mm	147,00 SEK
20	5190530	Befestigungsset für ein Fangband 31 mm	151,76 SEK

Stabilisator vorne/Stabilizer front Montreal

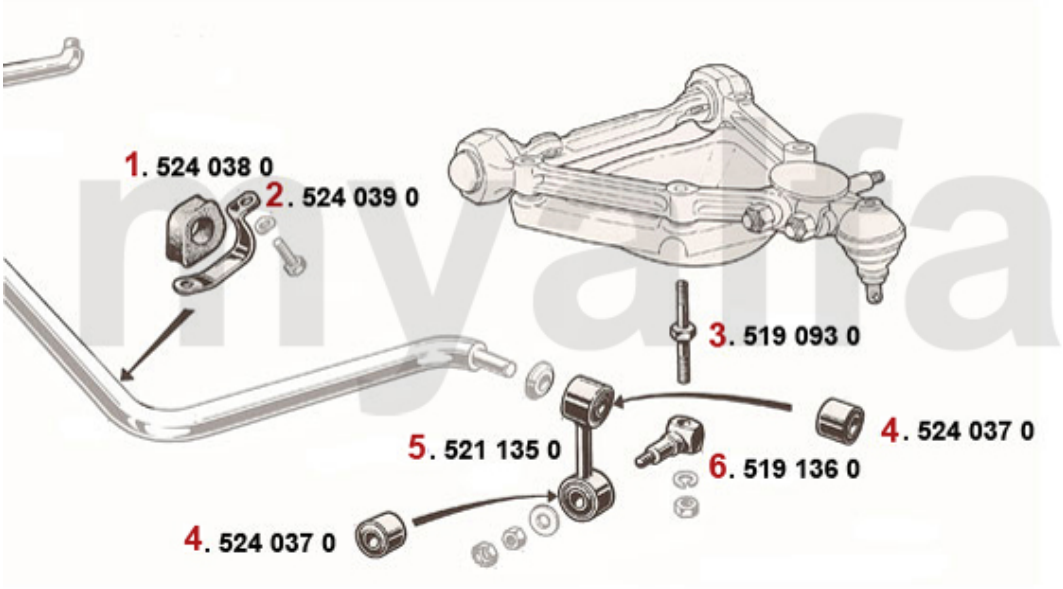

1	5240380	Haltegummi Stabilisator vorne (Satz 2 Stk.) - 105, 102 2000, 106 2600	151,76 SEK
2	5240390	Haltebügel Stabilisatorgummi vorne	102,90 SEK
3	5190930	Doppelbolzen (hochfester Stahl) Federteller/Stabilisator Bj.1969-86	317,10 SEK
4	5240370	Silentbuchse Stabilisatorarm vorne oben Durchmesser 30 mm, ab Bj. 1969	116,48 SEK
5	5211350	Stabilisatorarm inklusive Buchsen Bj.1968-86	335,30 SEK
6	5191360	Aufnahme Stabilisatorarm Bj.1968-86	281,12 SEK

Stabilisator hinten/Stabilizer rear Montreal

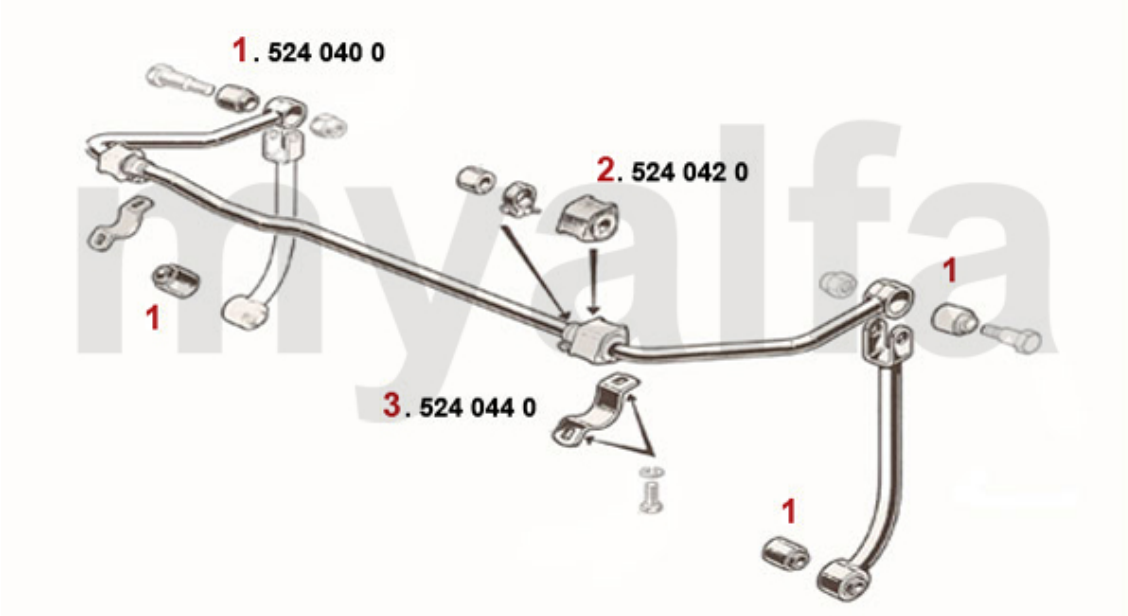

1	*5240400*	*Silentbuchse Stabilisatorarm hinten unten*	*127,12 SEK*
2	*5340110*	*Super Flex Stabilisatorgummis (Satz) hinten Montreal, Giulia Bertone GT, Spider*	*458,78 SEK*
3	*5240440*	*Haltebügel Stabilisatorgummi hinten*	*163,52 SEK*

1	5440280	Radlagerset vorne OE Qualität	634,06 SEK
1	5440200	Radlager vorne SKF - 1900/750/101/105/115 - innen	264,74 SEK
2	5441550	Radlagerset hinten 101 1600, 105 Bj. 62-72, - Ausführung mit Sicherungsblech	816,48 SEK
2	5441560	Radlagerset hinten Bj.1972-93 mit Schrumpfring	744,66 SEK
2	5441571	Radlager hinten - 1900 / 101 1600 /105/115 Motorsport	1.230,60 SEK

1	5722690	Alufelge Montreal 6.5x14 ET25 Made in Italy ,1.Serie	3.635,24 SEK
2	5722670	Alufelge Montreal 7,5x14 ET10 Made in Italy ,2.Serie	3.517,64 SEK
3	1362410	Emblem Alufelge silber / schwarzer Hintergrund 48 mm	92,96 SEK
4	1360500	Emblem Alufelge schwarz / silberner Hintergrund 48 mm	92,96 SEK
5	1360510	Sicherungsring Emblem Alufelge 48 mm	43,54 SEK
6	5740942	Radmutter Alufelge Hochglanz verchromt, Rechtsgewinde	45,78 SEK
6	5740941	Radmutter Alufelge Hochglanz verchromt, Linksgewinde	45,78 SEK
7	5741710	Satz Felgenschlösser Alufelge Rechtsgewinde	455,28 SEK

1	5441560	Radlagerset hinten Bj.1972-93 mit Schrumpfring	744,66 SEK
1	5441570	Radlagerset SKF hinten Bj.1972-93	1.282,40 SEK
2	2330280	Simmerring Radlager hinten 1300-2000 Bj. 1972-93 52/34/10	111,72 SEK
3	4530510	Schulterlager Differential 2000	519,96 SEK
4	2331110	Simmerring Differential Montreal	135,24 SEK
5	4541930	Sicherungsblech doppelt Achsrohr	32,90 SEK
6	4541840	Sicherungsblech einzeln Differentialgehäuse	34,16 SEK
7	4541940	Sicherungsblech doppelt (Satz 3) Differentialdeckel	175,28 SEK
8	2330330	Differentialdeckeldichtung 2000	97,02 SEK
9	4536410	Differentialölwanne MONTREAL / GTA AUTODELTA	6.411,72 SEK
10	2280110	Ölablaßschraube mit Magnet Getriebe/Differential 750/101,105/115	99,96 SEK
11	2330060	Dichtring Ölablasschraube Ölwanne / Getriebe / Differential	18,76 SEK
12	2280100	Öleinfüllschraube , Innensechskant, Getriebe/Differential M22x1.5	92,96 SEK
13	4536440	Anschlaggummi Differential / Karosserie 105/115	194,18 SEK

Stabilisator hinten/Stabilizer rear Montreal

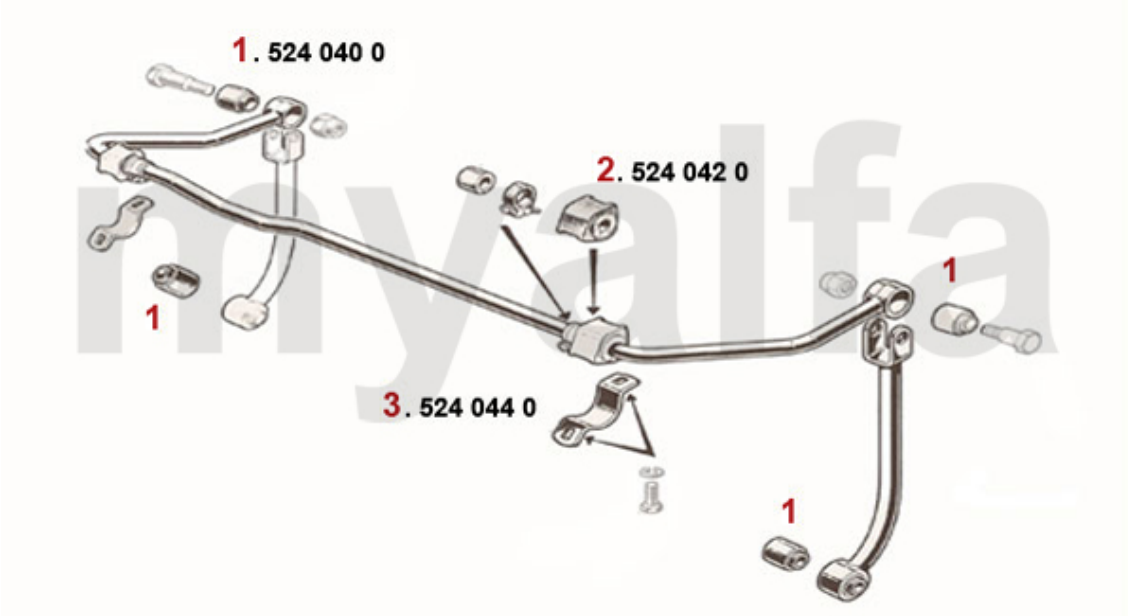

1	*5240400*	*Silentbuchse Stabilisatorarm hinten unten*	*127,12 SEK*
2	*5340110*	*Super Flex Stabilisatorgummis (Satz) hinten Montreal, Giulia Bertone GT, Spider*	*458,78 SEK*
3	*5240440*	*Haltebügel Stabilisatorgummi hinten*	*163,52 SEK*

Türmechanik/Door Mechanical Montreal

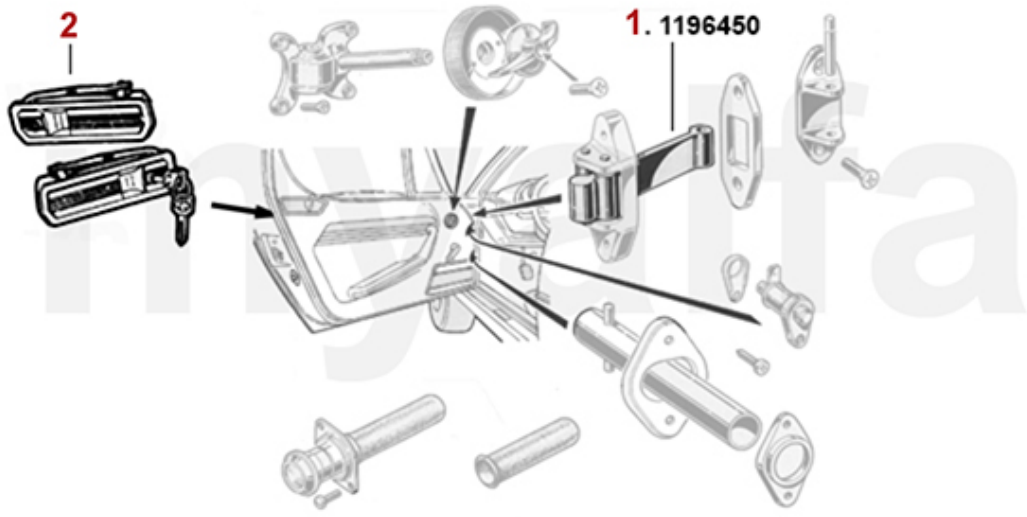

1	*1196450*	*Türfangband Montreal (Satz für 1 Seite)*	*1.164,66 SEK*
2	*1176470*	*Satz (2) Türgriffe außen 116 GT/GTV, Montreal*	*4.223,52 SEK*

0 8701290 Kabelbaum Montreal ***11.635,26 SEK***

Nockenwelle/Camshaft Giulietta

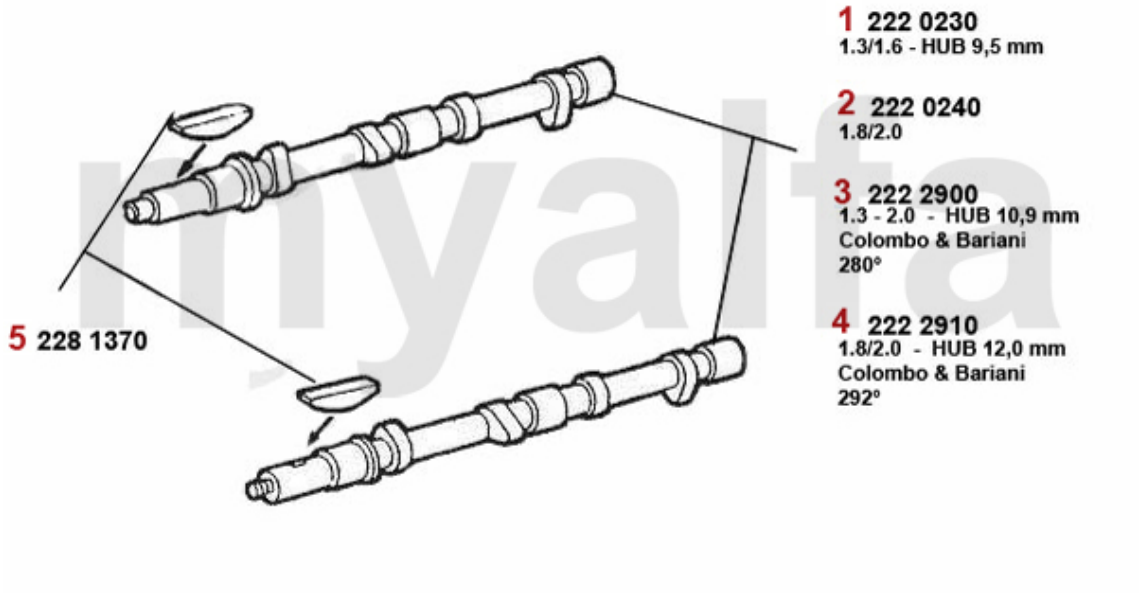

2	*2220240*	*Nockenwelle 1750/2000 Vergaser /Spider Bj.1990-93 Einspritzer nur Auslass*	*Auf Anfrage*
3	*2222900*	*Nockenwelle 1300-2000 Sport COLOMBO&BARIANI Hub 10.9mm 280 Grad*	*3.235,26 SEK*
4	*2222910*	*Nockenwelle 1750/2000 Sport COLOMBO&BARIANI Hub 12.0mm 292 Grad*	*3.235,26 SEK*
5	*2281370*	*Keil Nockenwelle*	*81,20 SEK*

Steuerkette/Timing Chain Giulietta

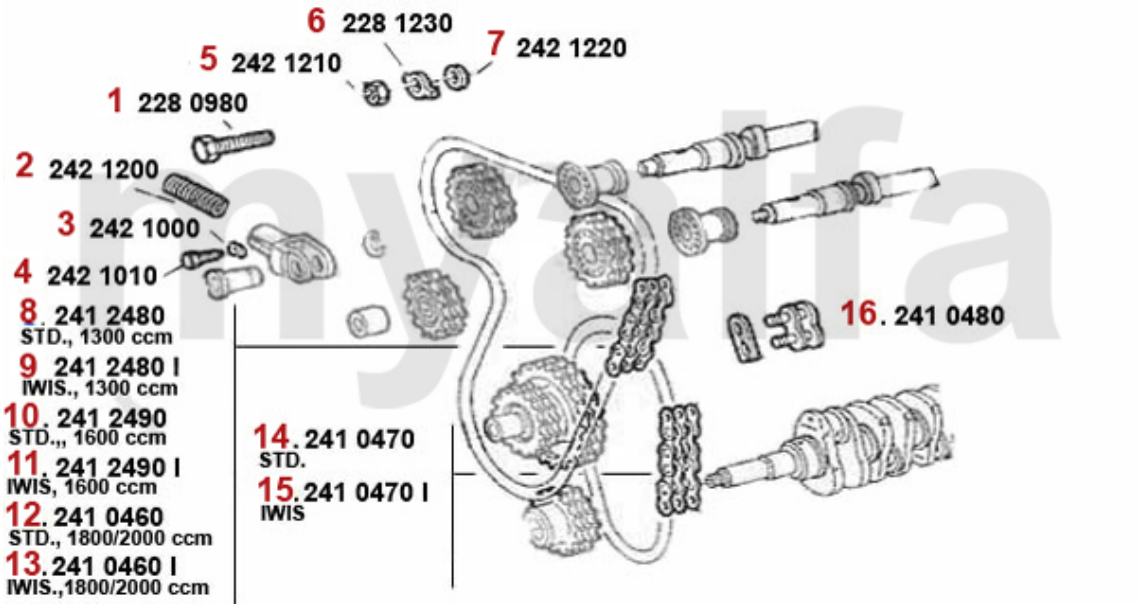

1	2280980	Sicherungsschraube Nockenwelle	41,16 SEK
2	2421200	Feder Kettenspanner	87,08 SEK
3	2421000	Keil Kettenspanner	64,68 SEK
4	2421010	Schraube Kettenspanner	81,20 SEK
5	2421210	Befestigungsmutter Kettenrad Nockenwelle	25,90 SEK
6	2281230	Sicherungsblech Kettenrad Nockenwelle	29,40 SEK
7	2421220	Unterlegscheibe Kettenrad Nockenwelle	Auf Anfrage
8	2412480	Steuerkette oben 1300 mit Kettenschloss	501,20 SEK
9	2412480I	Steuerkette IWIS 1300 oben mit Kettenschloss - 101, 105, 115, 116	881,16 SEK
10	2412490	Steuerkette oben 1600 mit Kettenschloss	501,20 SEK
11	2412490I	Steuerkette IWIS 1600 mit Kettenschloss	881,16 SEK
12	2410460	Steuerkette oben 1750-2000 mit Kettenschloss	501,20 SEK
13	2410460I	Steuerkette IWIS 1750-2000 mit Kettenschloss	1.047,06 SEK
14	2410470	Steuerkette unten 1300-2000 endlos	323,54 SEK
15	2410470I	Steuerkette IWIS 1300-2000 kurz endlos	558,88 SEK
16	2410480	Kettenschloss	88,20 SEK

1	2240680	Ventilbecher - Tassenstößel OE-Qualität 101/105/115/116/75/155/164	205,94 SEK
1	2240710	Ventilbecher - Tassenstößel DLC RACING Made in Italy 101/105/115/116/75/155/164	464,66 SEK
2	2431140	Ventileinstellplättchenset 200 Stück 2,525 - 3,5 mm, Durchmesser 9mm	6.576,50 SEK
2	2430840	Ventileinstellplättchenset 205 Stück 1,5 - 2,5 mm, Durchmesser 9mm	6.576,50 SEK
2	2430430	Ventileinstellplättchen 9mm Bitte Größe angeben	134,03 SEK
3	2232960	Ventilkeil 9mm Ventil	22,40 SEK
4	2232740	Ventilfeder (Satz) 16 Stück	1.000,02 SEK
5	2232950	Unterlagring Ventilfeder / Federteller	41,72 SEK
6	2232920	Federteller Ventilfeder	Auf Anfrage
7	2230250	Einlassventil 1300 37 mm	187,04 SEK
8	2230260	Einlassventil 1600-1750 41 mm	187,04 SEK
9	2230270	Einlassventil 2000 Vergaser 44 mm	198,80 SEK
10	2330670	Ventilschaftdichtung Einlassseite (mit zusätzlicher Dichtfeder)	Auf Anfrage
11	2231640	Ventilführungen Spider Bj.1990-93 Einspritzer	163,52 SEK
12	2230280	Auslassventil 1300 Chromstahl 34 mm	196,42 SEK
13	2230300	Auslassventil 1600-1750 Chromstahl 37 mm	196,42 SEK
14	2230320	Auslassventil 2000 Chromstahl 40 mm	247,10 SEK

1	5440280	Radlagerset vorne OE Qualität	634,06 SEK
1	5440200	Radlager vorne SKF - 1900/750/101/105/115 - innen	264,74 SEK
2	5441550	Radlagerset hinten 101 1600, 105 Bj. 62-72, - Ausführung mit Sicherungsblech	816,48 SEK
2	5441560	Radlagerset hinten Bj.1972-93 mit Schrumpfring	744,66 SEK
2	5441571	Radlager hinten - 1900 / 101 1600 /105/115 Motorsport	1.230,60 SEK

1	5722690	Alufelge Montreal 6.5x14 ET25 Made in Italy ,1.Serie	3.635,24 SEK
2	5722670	Alufelge Montreal 7,5x14 ET10 Made in Italy ,2.Serie	3.517,64 SEK
3	1362410	Emblem Alufelge silber / schwarzer Hintergrund 48 mm	92,96 SEK
4	1360500	Emblem Alufelge schwarz / silberner Hintergrund 48 mm	92,96 SEK
5	1360510	Sicherungsring Emblem Alufelge 48 mm	43,54 SEK
6	5740942	Radmutter Alufelge Hochglanz verchromt, Rechtsgewinde	45,78 SEK
6	5740941	Radmutter Alufelge Hochglanz verchromt, Linksgewinde	45,78 SEK
7	5741710	Satz Felgenschlösser Alufelge Rechtsgewinde	455,28 SEK

Kolben/Pistons Giulietta (116)

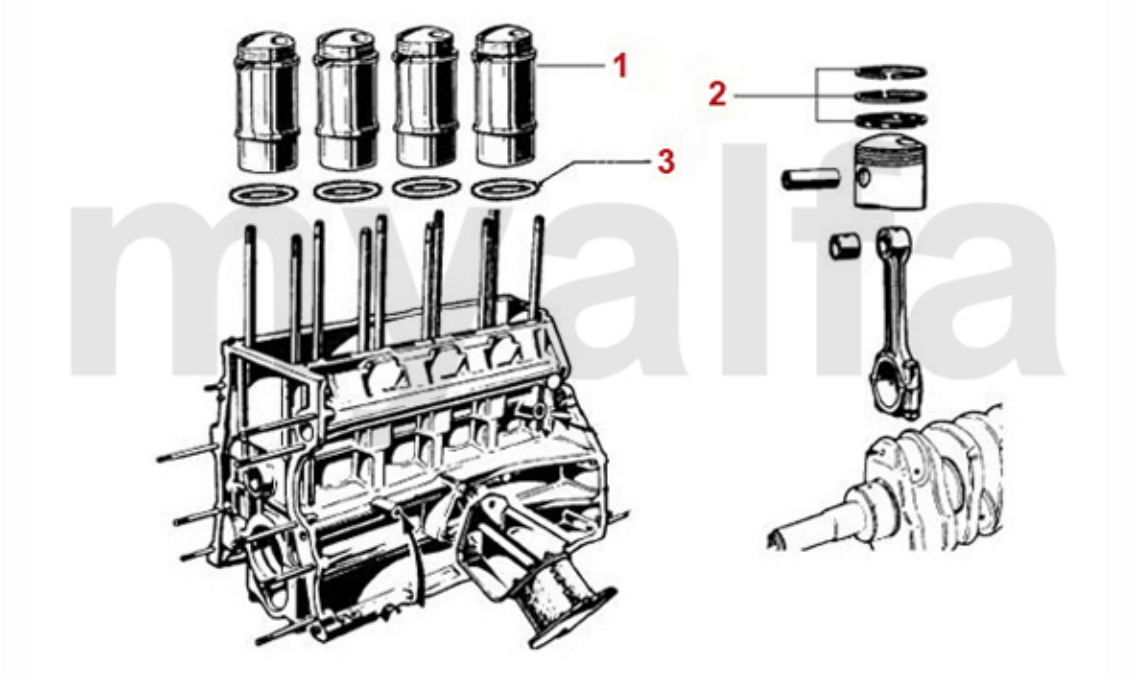

1	2212215	Kolben / Laufbuchse 2000 Vergaser	1.705,90 SEK
1	2212235	Kolben / Laufbuchse 2000 hochverdichtend 10,4 : 1	1.870,54 SEK
1	2212195	Kolben / Laufbuchse 1600	1.635,34 SEK
1	2212205	Kolben / Laufbuchse 1750	1.635,34 SEK
1	2212245	Kolben / Laufbuchse 2000 Motronic	1.988,28 SEK
1	2212464	Kolben mit Laufbuchse 75/Giulietta 1.8 Turbo	Auf Anfrage
2	2282715	Kolbenringsatz 1600 1.5/1.75/3.5mm (für 1 Kolben)	Auf Anfrage
2	2280915	Kolbenringsatz 1600 1.5/1.75/4.0mm (für 1 Kolben)	416,50 SEK
2	2282235	Kolbenringsatz 1750 1.5/1.75/3.5mm (für 1 Kolben)	416,50 SEK
2	2282245	Kolbenringsatz 1750 1.5/1.75/4.0mm (für 1 Kolben)	475,17 SEK
2	2282935	Kolbenringsatz 2000 1.5/1.75/4.0mm (für 1 Kolben)	458,78 SEK
2	2280925	Kolbenringsatz 2000 1.5/1.75/4.5mm (für 1 Kolben)	430,64 SEK
2	22847840	Kolbenringsatz 2.0 V6 Turbo 164, 166, gtv/spider (916), 75 1.8 Turbo (für 1 Kolben)	811,72 SEK
3	2330880	Gummiring Laufbuchse 1600/1750	41,16 SEK
3	2330900	Gummiring Laufbuchse 2000	28,84 SEK

Lager/Bearings Giulietta (116)

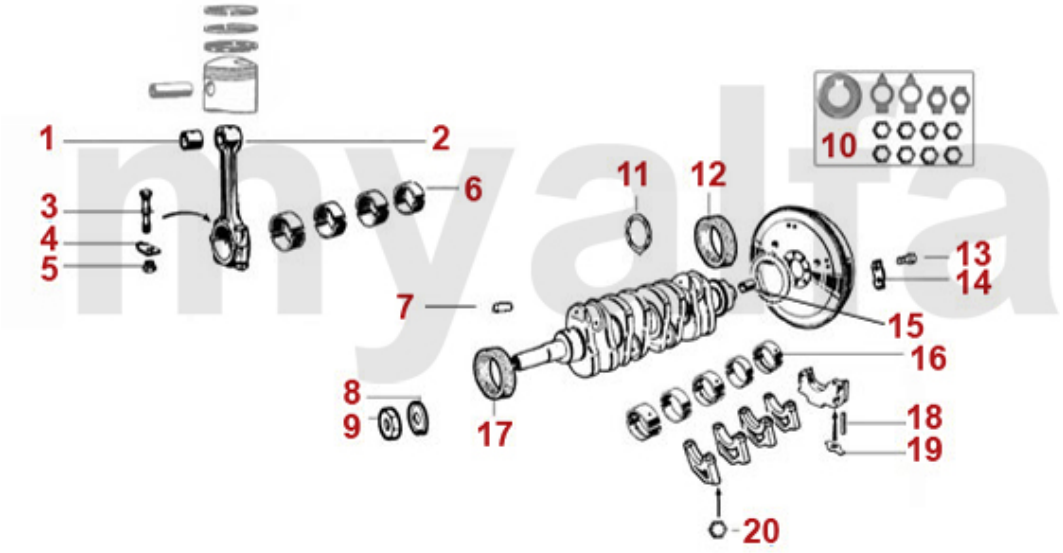

1	2260160	Pleuelbuchse 1300	264,74 SEK
1	2261120	Pleuelbuchse 1600 - 2000	241,22 SEK
2	2130120	Pleuelstange 1300 gebraucht (Bitte Gewicht angeben)	Auf Anfrage
2	2130130	Pleuelstange 1600 gebraucht (Bitte Gewicht angeben)	Auf Anfrage
2	2130140	Pleuelstange 1750 gebraucht (Bitte Gewicht angeben)	Auf Anfrage
2	2130150	Pleuelstange 2000 neu	1.571,80 SEK
3	2261050	Pleuelschraube 1750-2000 (Satz 2Stk.) auch für 1600 verwendbar	234,08 SEK
4	2261380	Sicherungsblech Pleuelmutter 1300	14,14 SEK
4	2261390	Sicherungsblech Pleuelmutter (Satz 2) 1600-1750	30,52 SEK
5	2261080	Pleuelmutter 1600-2000	57,68 SEK
6	2260200	Pleuellager (Satz) 1600-2000 1. Übermaß 0,10	729,40 SEK
6	2260220	Pleuellager (Satz) 1600-2000 2. Übermaß 0,20	729,40 SEK
6	2260780	Pleuellager (Satz) 1600-2000 3. Übermaß 0,30	729,40 SEK
6	2260180	Pleuellager (Satz) 1600-2000 Standardmaß	729,40 SEK
6	2260190	Pleuellager (Satz) 1300 1. Übermaß 0,10	1.017,66 SEK
6	2260210	Pleuellager (Satz) 1300 2. Übermaß 0,20	1.017,66 SEK
6	2260770	Pleuellager (Satz) 1300 3. Übermaß 0,30	1.017,66 SEK
6	2260170	Pleuellager (Satz) 1300 Standardmaß	1.017,66 SEK
6	2260150	Pleuellager (Satz) KING XP Racing 1600-2000	1.376,48 SEK
7	2280950	Alustopfen Kurbelwelle (Satz 6) Durchmesser 6 mm	141,12 SEK
7	2280960	Alustopfen Kurbelwelle (Satz 6) Durchmesser 6,25 mm	141,12 SEK
8	2280970	Sicherungsblech Kurbelwellenmutter Riemenscheibe	61,18 SEK
9	2280940	Mutter M20 Kurbelwelle Riemenscheibe Bj. 1963-89	229,46 SEK
10	2282730	Sicherungsblechsatz 13-teilig Hauptlager / Nockenwellen / Riemenscheibe	252,98 SEK
11	2240810	Anlaufscheiben Satz - 101/105/115/116/75/155/164 - Standard	252,98 SEK
11	2240820	Anlaufscheiben Satz - 101/105/115/116/75/155/164 - 0,005	335,30 SEK
11	2240830	Anlaufscheiben Satz - 101/105/115/116/75/155/164 - 0,010	323,54 SEK
12	2330230	Simmerring Kurbelwelle hinten 82/105/12 - 750/101/105/115/116 bis BJ.	382,34 SEK

13	4211550	Schraube Schwungscheibe 6 Loch	58,24 SEK
13	4211560	Schraube Schwungscheibe 8 Loch	69,44 SEK
14	4211500	Sicherungsblech Schraube Schwungscheibe (Satz 4 Stk,) 8 Loch	116,48 SEK
15	2251110	Buchse Kurbelwelle hinten Durchmesser 24 mm	112,98 SEK
15	2251100	Buchse Kurbelwelle hinten Durchmesser 20 mm	112,98 SEK
16	2250100	Hauptlager (Satz) 1300-2000 1. Übermaß 0,10	881,16 SEK
16	2250110	Hauptlager (Satz) 1300-2000 2. Übermaß 0,20	881,16 SEK
16	2250750	Hauptlager (Satz) 1300-2000 3. Übermaß 0,30	881,16 SEK
16	2250090	Hauptlager (Satz) 1300-2000 Standardmaß	881,16 SEK
16	2250150	Hauptlager (Satz) KING XP Racing 1300-2000 STD - 101/105/115/116/75/155/164	2.411,78 SEK
17	2330220	Simmerring Kurbelwelle vorne 35/50/10	111,72 SEK
18	2331550	Gummizylinder 5. Hauptlager	46,48 SEK
19	2251490	Sicherungsblech 5. Hauptlager	17,64 SEK
20	2282700	Sicherungsmutter 1. - 4. Hauptlager	22,40 SEK

1	*6106450*	*Bremsscheibe Montreal vorne ohne Radbolzen*	*3.229,01 SEK*
2	*6106460*	*Bremsscheibe Montreal hinten*	*4.105,92 SEK*

Bremsssattel/Caliper Montreal vorne/front

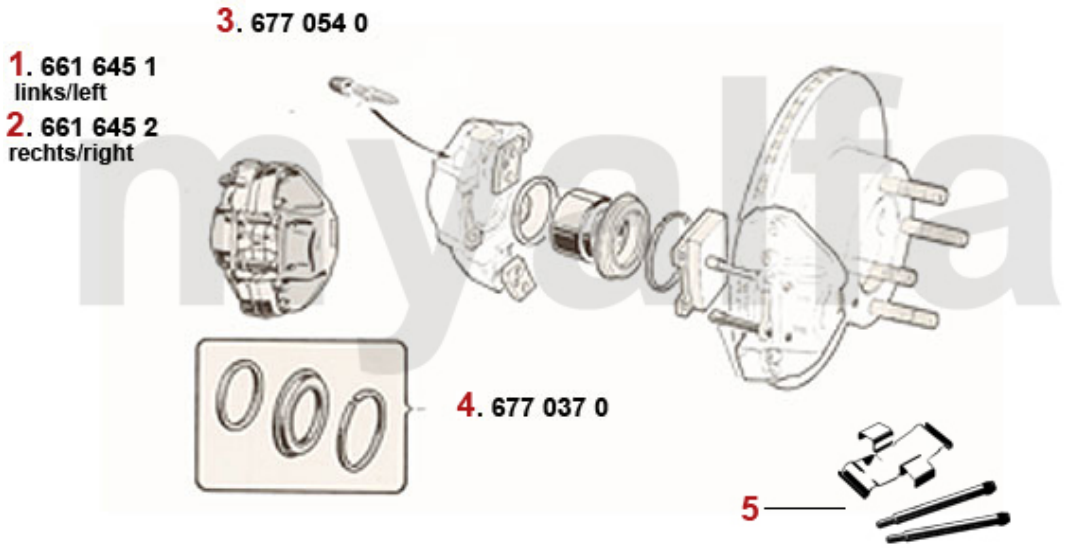

1	6616451	Bremssattel Montreal vorne NEU links	2.811,76 SEK
2	6616452	Bremssattel Montreal vorne NEU rechts	2.811,76 SEK
3	6770540	Staubkappe Entlüftungsschraube	18,20 SEK
4	6770370	Reparatursatz Bremssättel vorne System ATE	265,86 SEK
5	6500100	Befestigungssatz Bremsbelag Montreal vorne	229,46 SEK

Bremssattel/Caliper Montreal hinten/rear

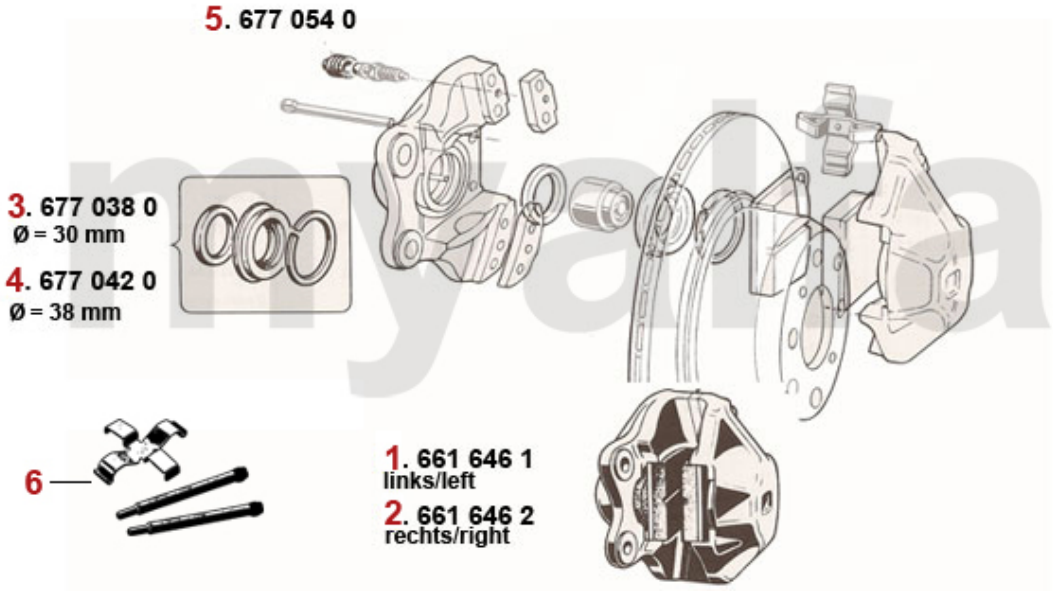

1	6616461	Bremssattel Montreal hinten links	2.520,56 SEK
2	6616462	Bremssattel Montreal hinten rechts	2.520,56 SEK
3	6770380	Reparatursatz Bremssättel hinten Bj. 1964-66 System ATE (30mm Kolben), Premium	694,12 SEK
4	6770420	Reparatursatz Bremssättel hinten Bj.1967-93 System ATE, (38mm Kolben)	280,00 SEK
5	6770540	Staubkappe Entlüftungsschraube	18,20 SEK
6	6500200	Befestigungssatz Bremsbelag Montreal hinten	229,46 SEK

Bremsbeläge/Brake Pads Montreal

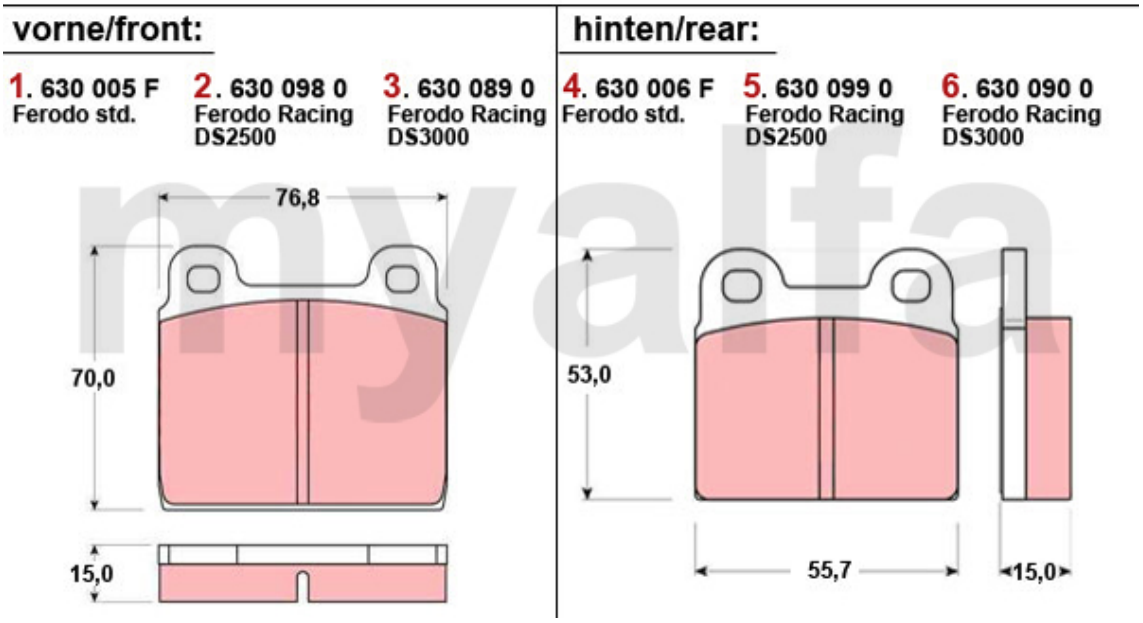

1	*630005F*	*Bremsbeläge 1750/2000, 1600 Bj.1986-93 vorne, Originalqualität*	*464,66 SEK*
2	*6300980*	*Bremsbeläge 1750/2000, 1600 Bj.1986-93 vorne FERODO RACING DS2500*	*1.528,24 SEK*
3	*6300890*	*Bremsbeläge 1750/2000, 1600 Bj.1986-93 vorne FERODO RACING DS3000*	*1.635,34 SEK*
4	*630006F*	*Bremsbeläge 1300-2000 Bj.1966-93 hinten, Originalqualität*	*429,38 SEK*
5	*6300990*	*Bremsbeläge 1300-2000 hinten FERODO RACING DS2500*	*1.458,80 SEK*
6	*6300900*	*Bremsbeläge 1300-2000 hinten FERODO RACING DS3000*	*1.617,70 SEK*

1	6710250	Bremskraftverstärker 1300-2000 System ATE, hängende Pedale	2.764,72 SEK
1	6710260	Bremskraftverstärker 1300-2000 System ATE, hängende Pedale BENDITALIA Original	4.176,48 SEK
2	4380200	Deckel Ausgleichsbehälter, hängende Pedale	140,00 SEK
3	6770580	Bremsflüssigkeitsbehälter Hauptbremszylinder hängende Pedale, 1 Deckel	1.047,06 SEK
4	6720280	Hauptbremszylinder hängende Pedale 20,6mm	1.481,20 SEK
5	6770340	Reparatursatz HBZ 1300-2000 hängende Pedale ATE Version 20 mm	647,08 SEK
6	6770710	Reparatursatz HBZ 1300-2000 hängende Pedale ATE Version 22mm Kolben	262,36 SEK

1	*6760210*	***Bremsschlauch vorne 750/101/105/106/ Montreal***	***232,96 SEK***
2	*6760220*	***Bremsschlauch hinten 750/101/105/ Montreal***	***257,60 SEK***
3	*6740210*	***Bremskraftregler Typ ATE Giulia, GT Bertone, Spider 1. Serie, Montreal***	***2.645,86 SEK***
4	*6780010*	***Satz (2) Halter Bremsleitung vorne***	***501,20 SEK***

1	6400100	Handbremsbackensatz (4 Stück)	464,66 SEK
2	6500820	Versteller Handbremsbacke	464,66 SEK
3	6500730	Haltestift Handbremsbacke	55,30 SEK
4	6810810	Gegenstück Haltestift Handbremsbacke	104,72 SEK
5	6810470	Spreizschloss Handbremsbacken	399,98 SEK
6	6810460	Bremsankerplatte hinten	Auf Anfrage
7	6801050	Handbremsseil Montreal	700,00 SEK
8	6500840	Feder lang Handbremsbacke	75,88 SEK
9	6500850	Feder kurz Handbremsbacke	55,30 SEK
10	6800170	Handbremsseil (Satz 2 Stk.) hinten Montreal links und rechts	576,52 SEK

Stoßstangen/Bumpers Montreal

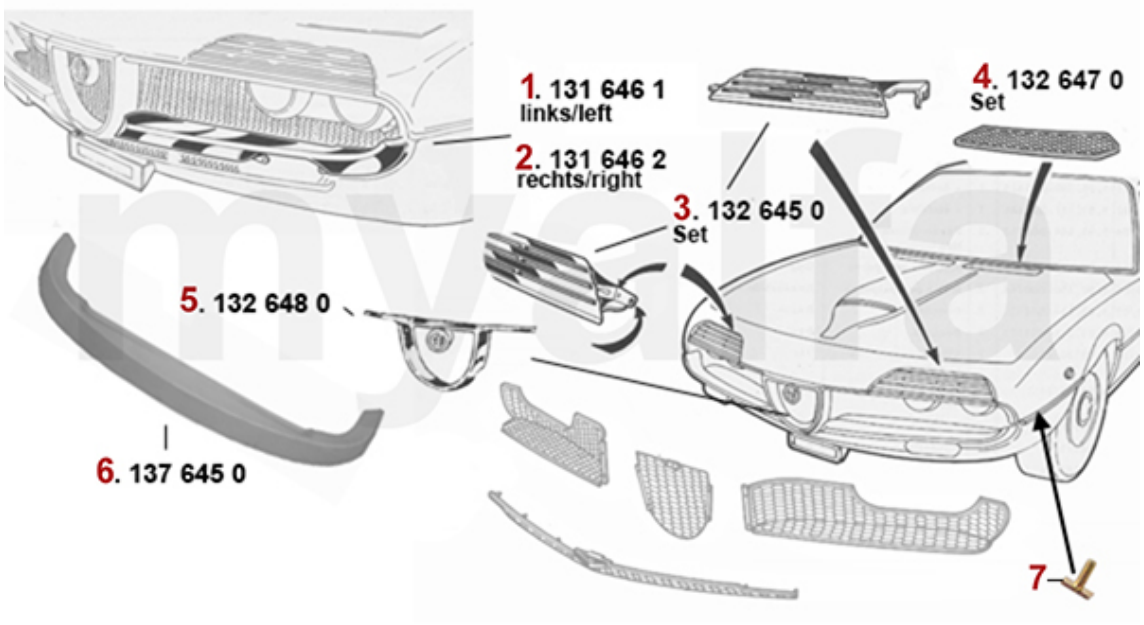

1	1316461	Stoßstange Montreal vorne links	Auf Anfrage
2	1316462	Stoßstange Montreal vorne rechts	Auf Anfrage
3	1326450	Satz Scheinwerferabdeckungen Montreal	10.700,70 SEK
4	1326470	Satz Lüftergitter / Wischerblech Montreal	2.929,36 SEK
5	1326480	Kühlerherz Montreal	Auf Anfrage
6	1376450	Frontspoiler Montreal	2.576,42 SEK
7	1330030	Klammer Zierleiste Montreal	22,40 SEK

1	8146450	Satz Zündmodule Montreal mit Zündspule	Auf Anfrage
2	8156450	Zündkontakt MARELLI 4 Federn Kabel kurz	1.328,20 SEK
3	816100	Verteilerfinger Montreal / Ferrari 308	1.282,40 SEK
3	8171440	Verteilerkappe Montreal / Ferrari 308	2.423,54 SEK
4	8186450	Zündkabelsatz Montreal	1.998,78 SEK
5	BA2HL	Zündkerze "myalfa" 2HL	104,72 SEK
5	BP7ES	Zündkerze NGK BP7ES	57,68 SEK
6	8186430	Satz Zündkabelführungen Montreal	929,46 SEK
7	8151500	Kondensator Marelli Montreal / GTA / Ferrari	217,70 SEK

1	8226450	Anlasser Montreal im Austausch	Auf Anfrage
1	8216450	Hochleistungs Anlasser - Montreal	5.047,00 SEK
2	8216460	Lichtmaschine Montreal Austausch 65A Standart	4.204,62 SEK
2	8216470	Lichtmaschine Montreal Neuteil 65A Standard	6.764,66 SEK
2	8216480	Lichtmaschine Montreal Neuteil 100A verstärkt	7.176,92 SEK
3	8230700	Regler extern Lichtmaschine 12V	382,34 SEK
3	8230710	Regler extern Lichtmaschine 12V HELLA	464,66 SEK

Schalter/Switches Montreal

1	8414600	Schalter Fensterheber Montreal	811,72 SEK
2	8413801	Schalter Innenbeleuchtung Montreal	694,12 SEK
3	8413400	Schalter Hupe Montreal	694,12 SEK
4	8410510	Schalter Instrumentenbeleuchtung Spider Bj.1970-80, Montreal	694,12 SEK
5	8410580	Schalter Heizungsgebläse Spider Bj.1970-80, Montreal	811,72 SEK
6	8410540	Schalter Scheibenwischer Spider Bj.1970-80, Montreal	811,72 SEK
7	8416450	Türkontaktschalter Montreal	96,46 SEK
8	8436450	Lenkstockschalter Montreal	1.610,51 SEK
9	8110080	Zündschloss rechts vom Lenkrad	1.635,34 SEK

1	8620470	Geber Kühlwassertemperatur	234,08 SEK
2	8610190	Öldruckgeber JAEGER / VEGLIA 2. Serie	563,50 SEK
2	8610180	Öldruckgeber JAEGER 1.Serie (kurze Ausführung)	647,08 SEK
3	8410390	Öldruckschalter Kontrolleuchte	182,42 SEK
4	8640150	Schalter Rückfahrscheinwerfer zum Einschrauben	187,04 SEK
5	8420750	Blinkrelais Kunststoffgehäuse 4 Anschlüsse	232,96 SEK
6	2631050	Thermoschalter Montral 88°/79° C	298,56 SEK

Installationsmaterial/Installation Material Montreal

1	8430960	Warnblinkanlage zum Nachrüsten 12V HELLA	1.937,35 SEK
2	8701120	Hupenset Hoch-/Tiefton	537,60 SEK
3	87046010	Versenkantenne manuell Edelstahl	210,56 SEK
4	9822250	Batterieerhaltungsladegerät	452,90 SEK
5	8421540	Lastrelais	187,04 SEK
6	1190190	Fensterhebermotor Spider Bj.1990-93 / Montreal / Alfetta GTV	1.517,60 SEK

1	1570080	Kontrollleuchte Blinker (ein Pfeil)	258,86 SEK
2	1570010	Kontrollleuchte Blinker	258,86 SEK
3	1570020	Kontrollleuchte rot, Bremse	258,86 SEK
4	1570030	Kontrollleuchte grün, Fahrlicht	258,86 SEK
5	1570040	Kontrollleuchte blau, Fernlicht	258,86 SEK
6	1570050	Kontrollleuchte gelb, Nebelscheinwerfer	Auf Anfrage
7	1570060	Klammer für Kontrollleuchte Armaturenbrett	17,64 SEK

0 8701290 Kabelbaum Montreal ***11.635,26 SEK***

Schriftzüge-Embleme/Lettering Montreal

1. 136 001 0

2. 136 002 0

3. 136 003 0

4. 136 050 0

5. 136 051 0

6. 136 645 0

7. 136 646 0

8. 136 647 0

9. 136 030 0

1	1360010	Emblem 55 mm Alfa Romeo	352,38 SEK
2	1360020	Emblem 55 mm Alfa Romeo Milano	352,38 SEK
3	1360030	Emblem 55 mm Alfa Romeo Milano emailliert	469,98 SEK
4	1360500	Emblem Alufelge schwarz / silberner Hintergrund 48 mm	92,96 SEK
5	1360510	Sicherungsring Emblem Alufelge 48 mm	43,54 SEK
6	1366450	Unterlage Emblem Montreal Heck oben	1.000,02 SEK
7	1366460	Emblem "b" BERTONE Montreal mit Unterlage	1.000,02 SEK
8	1366470	Emblem "Torino" Montreal emailliert	694,12 SEK
9	1360300	Schriftzug "Alfa Romeo" Montreal	2.694,16 SEK

1	6710250	Bremskraftverstärker 1300-2000 System ATE, hängende Pedale	2.764,72 SEK
1	6710260	Bremskraftverstärker 1300-2000 System ATE, hängende Pedale BENDITALIA Original	4.176,48 SEK
2	4380200	Deckel Ausgleichsbehälter, hängende Pedale	140,00 SEK
3	6770580	Bremsflüssigkeitsbehälter Hauptbremszylinder hängende Pedale, 1 Deckel	1.047,06 SEK
4	6720280	Hauptbremszylinder hängende Pedale 20,6mm	1.481,20 SEK
5	6770340	Reparatursatz HBZ 1300-2000 hängende Pedale ATE Version 20 mm	647,08 SEK
6	6770710	Reparatursatz HBZ 1300-2000 hängende Pedale ATE Version 22mm Kolben	262,36 SEK

1	*6760210*	***Bremsschlauch vorne 750/101/105/106/ Montreal***	***232,96 SEK***
2	*6760220*	***Bremsschlauch hinten 750/101/105/ Montreal***	***257,60 SEK***
3	*6740210*	***Bremskraftregler Typ ATE Giulia, GT Bertone, Spider 1. Serie, Montreal***	***2.645,86 SEK***
4	*6780010*	***Satz (2) Halter Bremsleitung vorne***	***501,20 SEK***

Dichtgummis/Rubber Gaskets Montreal

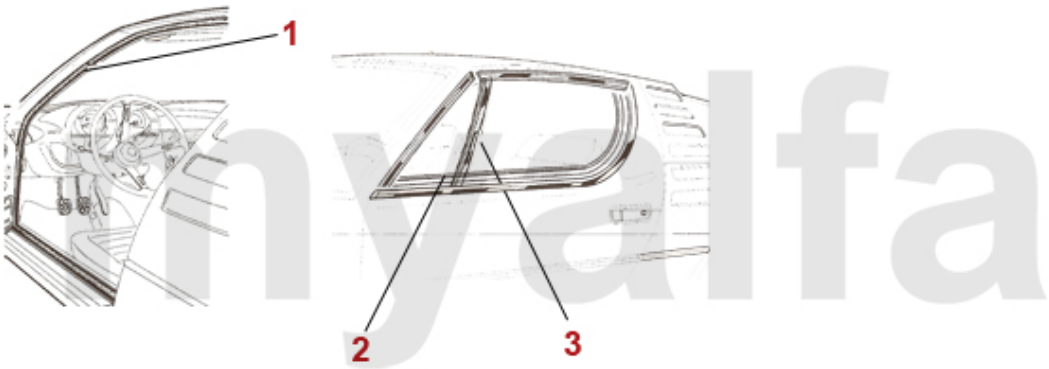

1	1616500	Satz Türdichtungen Montreal	1.882,30 SEK
2	1616510	Satz Abstreifleisten Montreal außen	970,62 SEK
3	1616450	Satz Dichtungen Fensterlaufschienen Montreal	935,34 SEK

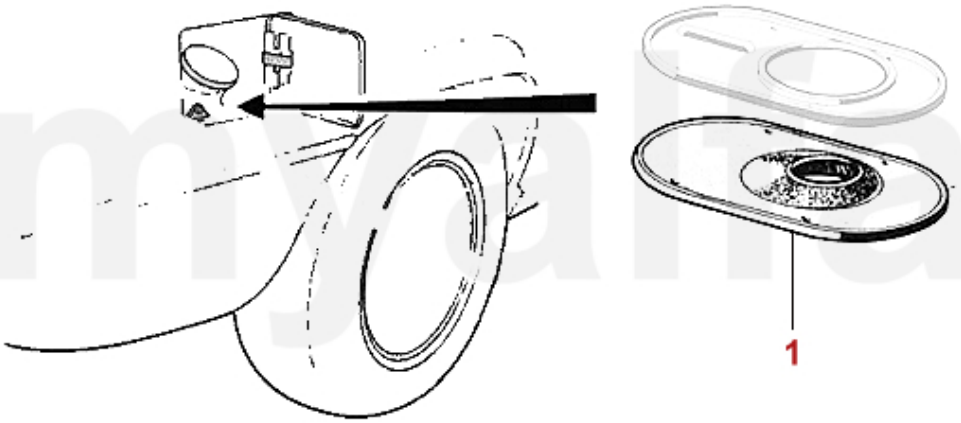

1	*1630050*	*Tankstutzengummi Montreal*	*1.050,00 SEK*

Verglasung/Glazing Montreal

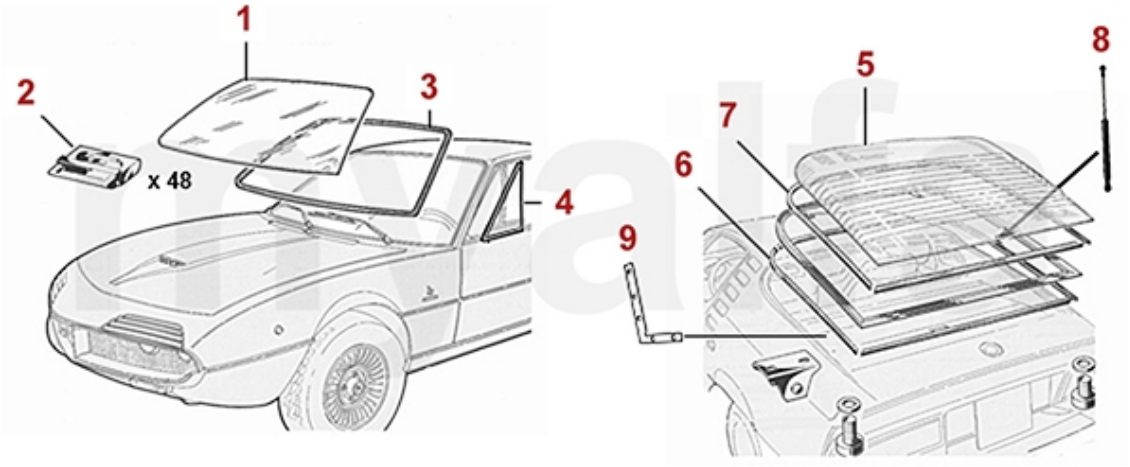

1	1346460	Frontscheibe Montreal grün	6.929,30 SEK
2	1630010	Klammer Frontscheibenrahmen Montreal	70,56 SEK
3	1616470	Frontscheibendichtung Montreal	5.870,62 SEK
4	1610501	Dreiecksfensterdichtung Montreal links	3.705,94 SEK
4	1610502	Dreiecksfensterdichtung Montreal rechts	3.705,94 SEK
5	1346470	Heckscheibe Montreal getönt grün	11.941,19 SEK
6	1613080	Heckscheibendichtung Montreal am Rahmen	3.887,02 SEK
7	1613070	Heckscheibendichtung Montreal an der Heckscheibe	3.155,93 SEK
8	1186450	Gasfedern (Satz) Heckklappe Montreal	2.132,37 SEK
9	1330110	Zierrahmen Heckscheibe Montreal, Befestigungswinkel (Satz)	363,08 SEK

Außenspiegel/Mirror Montreal

1	*1400170*	*Außenspiegel Chrom rund Alfa Emblem mit Unterlage*	*576,52 SEK*
2	*1631700*	*Gummiunterlage Außenspiegel rund*	*74,06 SEK*

1	1516410	Scheinwerfer H1 CARELLO außen ohne Standlicht (136mm) Montreal / Zagato Junior	892,92 SEK
1	1516400	Scheinwerfer H1 CARELLO außen mit Standlicht (136mm) Montreal / Zagato Junior	892,92 SEK
2	1516420	Scheinwerfer H1 CARELLO innen Fernlicht (136mm) 102/106 Sprint, Berlina, 106 Spider / Montreal / Zagato Junior	775,32 SEK
3	1590101	Unterdruckdose BONALDI Scheinwerferklappe Montreal links NEU	4.588,22 SEK
3	1590102	Unterdruckdose BONALDI Scheinwerferklappe Montreal rechts NEU	4.588,22 SEK
4	1546420	Blinker Montreal vorne	Auf Anfrage
5	1550510	Seitenblinker GT Bertone / Spider rund	222,32 SEK
6	1570140	Leuchte Motorraum/Kofferraum/ Handschuhfach	198,80 SEK
7	1586450	Satz Rückleuchtengläser Montreal nur CARELLO , 6-teilig	5.823,58 SEK
8	1596460	Dichtung Rückleuchtenglas (Satz) Montreal	582,40 SEK
9	1596450	Dichtung Rückleuchte (Satz) Montreal	857,64 SEK

Karosserieteile vorne/Body Parts front Montreal

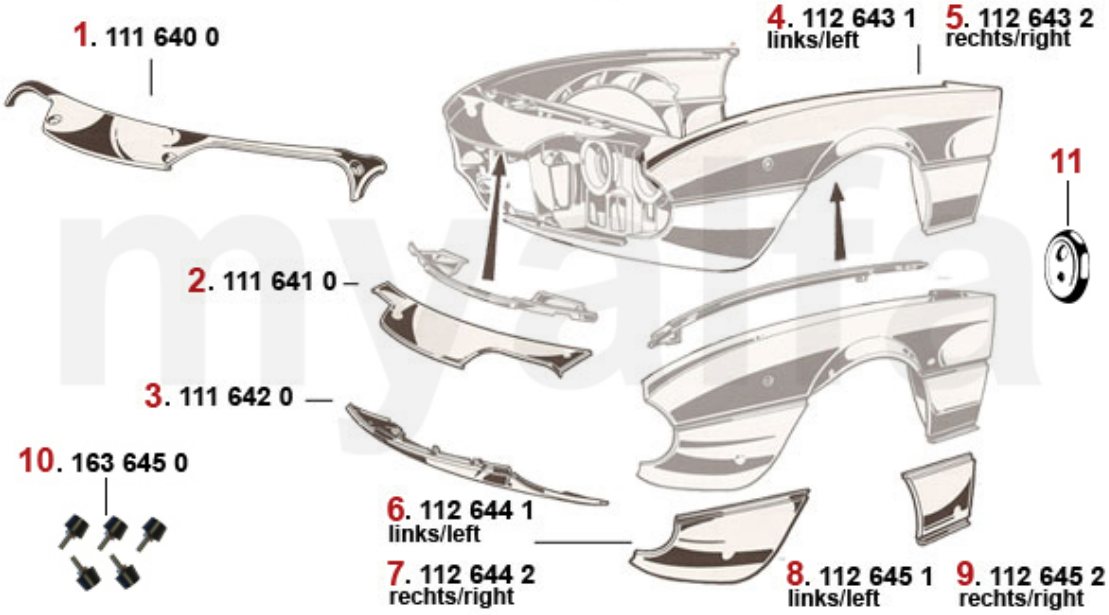

1	1116400	Verstärkung Frontblech Montreal oben innen	Auf Anfrage
2	1116410	Frontblech Montreal oben	8.268,79 SEK
3	1116420	Frontblech Montreal unten	9.998,80 SEK
4	1126431	Kotflügeloberteil Montreal links	Auf Anfrage
5	1126432	Kotflügeloberteil Montreal rechts	Auf Anfrage
6	1126441	Kotflügelunterteil Montreal vorne links	4.465,32 SEK
7	1126442	Kotflügelunterteil Montreal vorne rechts	4.215,43 SEK
8	1126451	Kotflügelunterteil Montreal hinten links	3.870,58 SEK
9	1126452	Kotflügelunterteil Montreal hinten rechts	3.870,58 SEK
10	1636450	Satz Anschlaggummis Motorhaube Montreal 4-teilig	1.517,60 SEK
11	1631450	Durchführung Kabelbaum oval Montreal, 2-Löcher	140,07 SEK

1	1166461	Außenschweller Montreal links	4.824,01 SEK
1	1166462	Außenschweller Montreal rechts	4.824,01 SEK
2	1166451	Mittelschweller Montreal links	5.588,24 SEK
2	1166452	Mittelschweller Montreal rechts	5.588,24 SEK
3	1166471	Schwelleroberteil Montreal links	2.694,16 SEK
3	1166472	Schwelleroberteil Montreal rechts	2.694,16 SEK
4	1196441	Verkleidung Außenschweller Montreal links	5.117,70 SEK
4	1196442	Verkleidung Außenschweller Montreal rechts	5.117,70 SEK

Karosserieteile hinten/Body Parts rear Montreal

1. 120 647 1
links/left

2. 120 647 2
rechts/right

3. 120 648 1
links/left

4. 120 648 2
rechts/right

1	1206471	Unterteil Seitenteil Montreal hinten links	4.215,43 SEK
2	1206472	Unterteil Seitenteil Montreal hinten rechts	4.215,43 SEK
3	1206481	Unterteil Seitenteil Montreal vorne links	4.999,96 SEK
4	1206482	Unterteil Seitenteil Montreal vorne rechts	4.999,96 SEK

Türmechanik/Door Mechanical Montreal

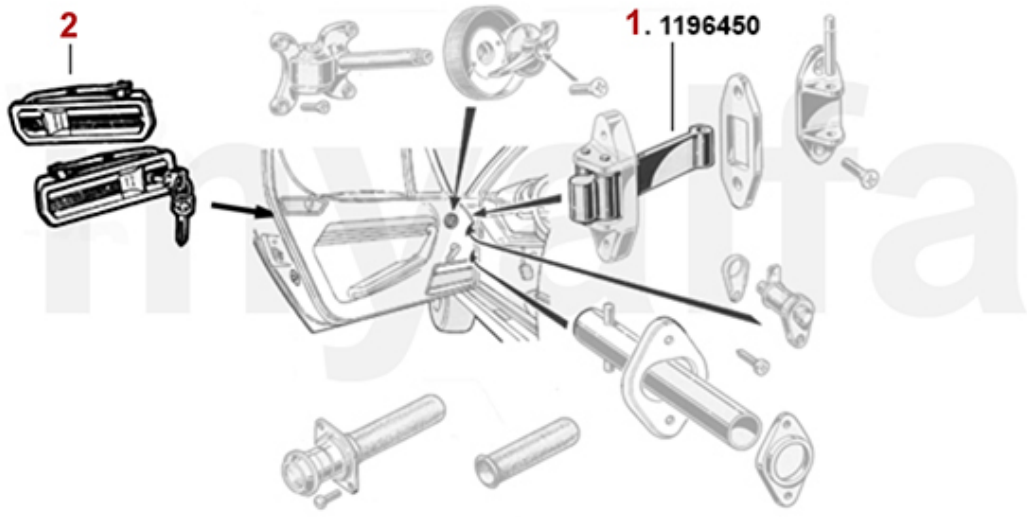

1	*1196450*	*Türfangband Montreal (Satz für 1 Seite)*	*1.164,66 SEK*
2	*1176470*	*Satz (2) Türgriffe außen 116 GT/GTV, Montreal*	*4.223,52 SEK*

Stoßstangen/Bumpers Montreal

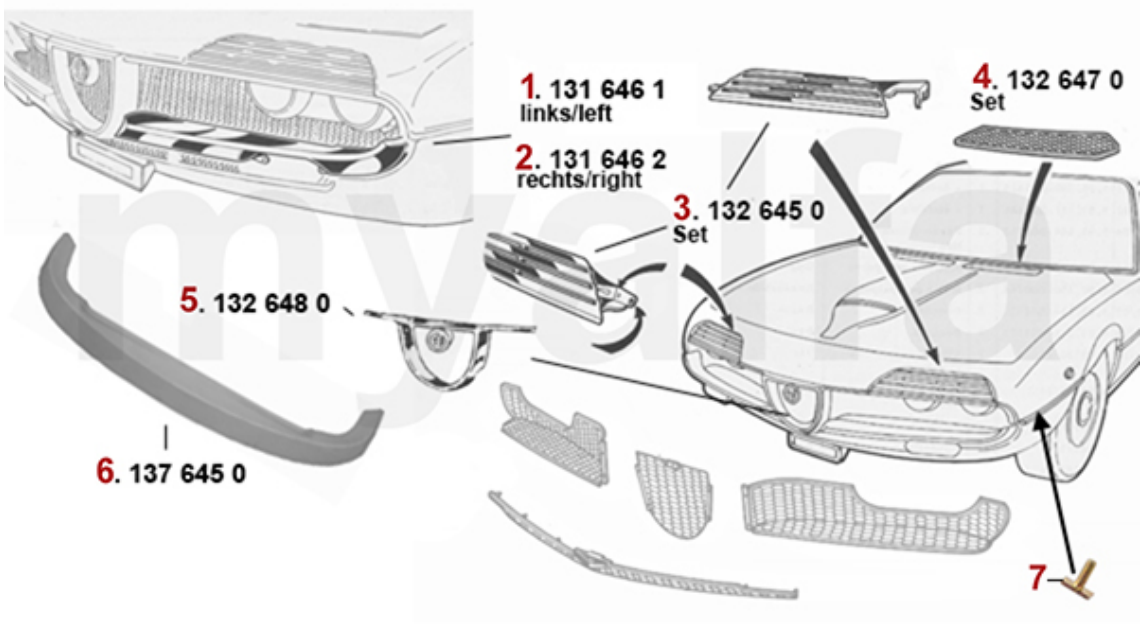

1	1316461	Stoßstange Montreal vorne links	Auf Anfrage
2	1316462	Stoßstange Montreal vorne rechts	Auf Anfrage
3	1326450	Satz Scheinwerferabdeckungen Montreal	10.700,70 SEK
4	1326470	Satz Lüftergitter / Wischerblech Montreal	2.929,36 SEK
5	1326480	Kühlerherz Montreal	Auf Anfrage
6	1376450	Frontspoiler Montreal	2.576,42 SEK
7	1330030	Klammer Zierleiste Montreal	22,40 SEK

Schriftzüge-Embleme/Lettering Montreal

1. 136 001 0

2. 136 002 0

3. 136 003 0

4. 136 050 0

5. 136 051 0

6. 136 645 0

7. 136 646 0

8. 136 647 0

9. 136 030 0

1	1360010	Emblem 55 mm Alfa Romeo	352,38 SEK
2	1360020	Emblem 55 mm Alfa Romeo Milano	352,38 SEK
3	1360030	Emblem 55 mm Alfa Romeo Milano emailliert	469,98 SEK
4	1360500	Emblem Alufelge schwarz / silberner Hintergrund 48 mm	92,96 SEK
5	1360510	Sicherungsring Emblem Alufelge 48 mm	43,54 SEK
6	1366450	Unterlage Emblem Montreal Heck oben	1.000,02 SEK
7	1366460	Emblem "b" BERTONE Montreal mit Unterlage	1.000,02 SEK
8	1366470	Emblem "Torino" Montreal emailliert	694,12 SEK
9	1360300	Schriftzug "Alfa Romeo" Montreal	2.694,16 SEK

Dichtgummis/Rubber Gaskets Montreal

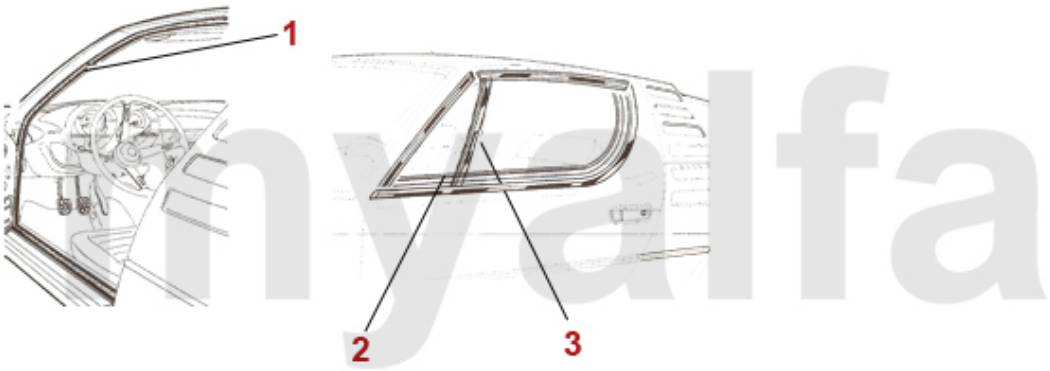

1	*1616500*	*Satz Türdichtungen Montreal*	*1.882,30 SEK*
2	*1616510*	*Satz Abstreifleisten Montreal außen*	*970,62 SEK*
3	*1616450*	*Satz Dichtungen Fensterlaufschienen Montreal*	*935,34 SEK*

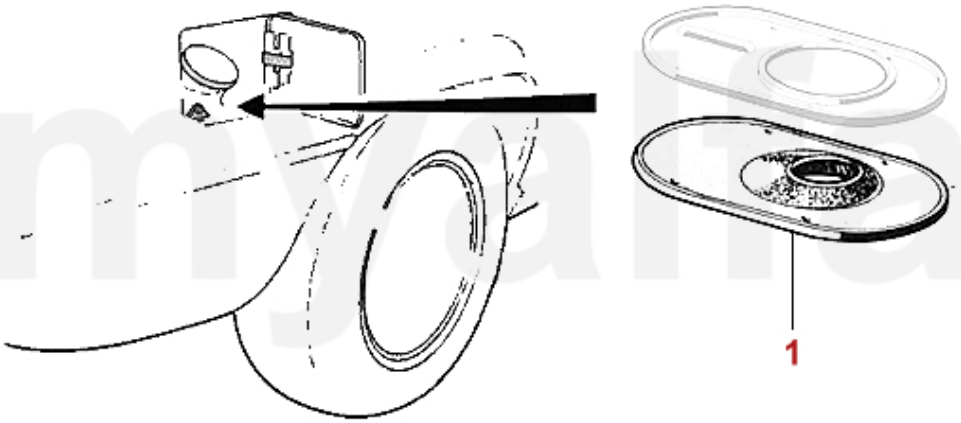

1	*1630050*	*Tankstutzengummi Montreal*	*1.050,00 SEK*

Dämmmatten/Insulating Mats

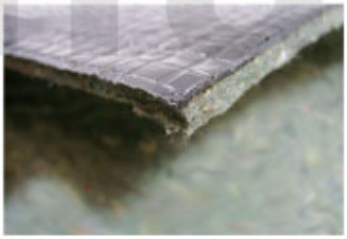

1	*9702350*	*Dämmmatte Bitumen / Glaswolle 50 x 100 cm*	*295,26 SEK*

1	*1756460*	*Dachhimmel Montreal creme*	*3.823,54 SEK*
1	*1756470*	*Dachhimmel Montreal schwarz*	*3.512,88 SEK*

Teppichsatz/Carpet Set Montreal

1. 171 641 1
Velours schwarz/
velours black

2. 171 641 2
Velours grau/
velours grey

3. 171 641 3
Velours hellbeige/
velours pale beige

4. 171 641 4
Velours dunkelblau/
Velours dark blue

5. 171 642 5
Feinvelours bordeaux/
softvelours bordeaux

1	1716411	Teppichsatz Innenraum Montreal Velours schwarz	6.943,85 SEK
2	1716412	Teppichsatz Innenraum Montreal Velours grau	4.863,95 SEK
3	1716413	Teppichsatz Innenraum Montreal Velours hellbeige	5.501,68 SEK
4	1716414	Teppichsatz Innenraum Montreal Velours dunkelblau	5.782,72 SEK
5	1716425	Teppichsatz Innenraum Montreal Velours bordeaux	5.501,68 SEK
6	1736450	Schaltsack Montreal Leder schwarz	704,76 SEK
6	1736460	Schaltsack Montreal Leder beige	704,76 SEK
7	1766460	Handbremshebelabdeckung Montreal Leder schwarz	923,58 SEK
7	1766470	Handbremshebelabdeckung Montreal Skay beige	456,94 SEK

1	*1722780*	*Satz Fußmatten Montreal Feinvelours schwarz*	*1.117,62 SEK*

1	1716430	Kofferraumteppich (Satz) Montreal Velours schwarz	4.023,79 SEK
1	1716450	Kofferraumteppich (Satz) Montreal Velours blau 129	4.636,93 SEK
1	1716460	Kofferraumteppich (Satz) Montreal Velours bordeaux 158	3.448,05 SEK
1	1716470	Kofferraumteppich (Satz) Montreal Velours grau 126	3.448,05 SEK
1	1716480	Kofferraumteppich (Satz) Montreal Velours hellbeige 118	3.837,14 SEK

Sitzbezüge/Seat Cover Montreal

1	1706410	Sitzbezug Montreal vorne Skay schwarz	3.891,16 SEK
1	1706420	Sitzbezug Montreal vorne Skay schwarz / Stoff grau	4.420,84 SEK
1	1706430	Sitzbezug Montreal vorne Leder schwarz	21.433,18 SEK
1	1706440	Sitzbezug Montreal vorne Skay schwarz / Stoff schwarz	4.420,84 SEK
1	1706450	Sitzbezug vorne Montreal Leder/Stoff blau 889+666	20.482,76 SEK
1	1706460	Sitzbezug vorne Montreal Leder/Stoff schwarz	7.512,21 SEK
2	1760110	Satz Abdeckungen Montreal Kopfstützenverstellungen	929,46 SEK
3	1760100	Satz Gurtführungen Montreal	528,22 SEK

1	1781430	Isolierstücke Lenkradspeichen 53 mm, HELLEBORE, 3 Stück	163,52 SEK
2	1731390	Blende für Heizungsbetätigung verchromt GT Bertone	Auf Anfrage
3	1736410	Blende Mittelkonsole Montreal oben	2.576,42 SEK
4	1736420	Rahmen Schaltkulisse Montreal	3.155,93 SEK
5	1736430	Radioblende Montreal	Auf Anfrage
6	1781050	Schaltknauf Holz mit großem Emblem	Auf Anfrage
7	1780630	Schaltknauf Holz mit kleinem Emblem	Auf Anfrage
8	1780140	Schaltknauf Holz rotbraun ohne Alfa-Romeo Emblem	Auf Anfrage

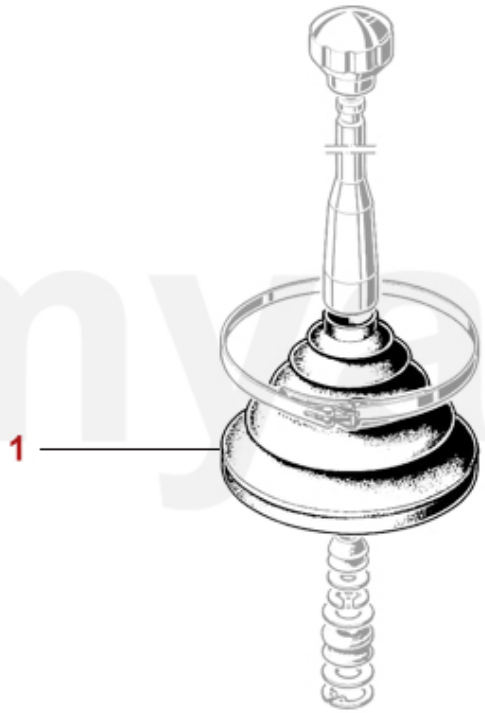

1	*4130080*	*Schalthebelmanschette Montreal*	*1.050,00 SEK*

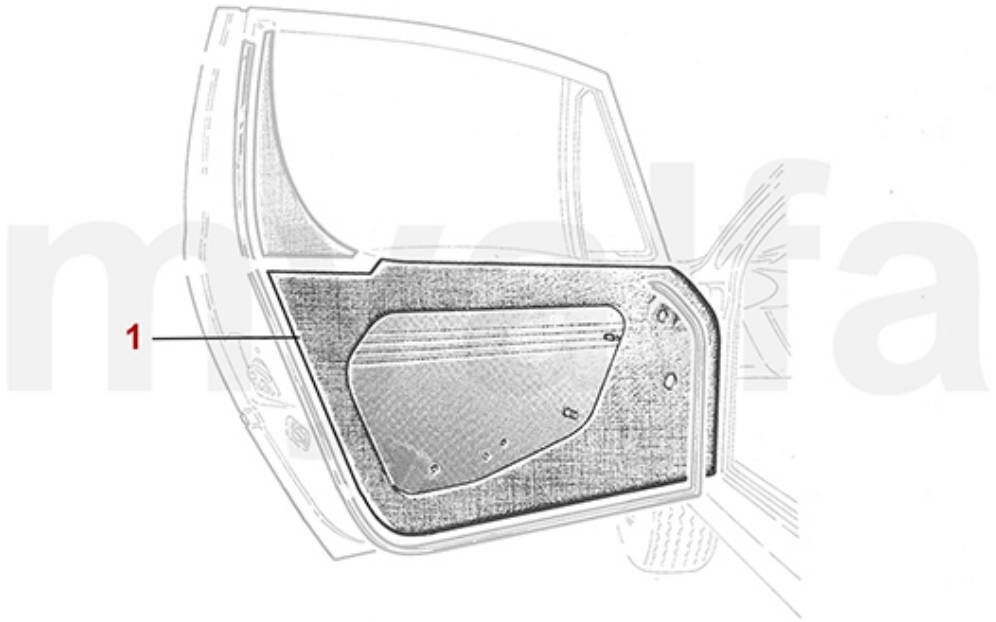

1	*1745460*	*Türverkleidungen (Satz) Montreal schwarz*	*15.662,02 SEK*

1	*9300580*	*Typenschild Blech Fahrgestellnummer (blanko)*	*252,98 SEK*
1	*9300590*	*Typenschild Blech 105.64, Montreal*	*252,98 SEK*

Keilriemen/V-Belts Montreal

1. 270 10775
Generator
9,5/10 x 775

2. 270 10990
Servolenkung/
Powersteering
9,5/10 x 990

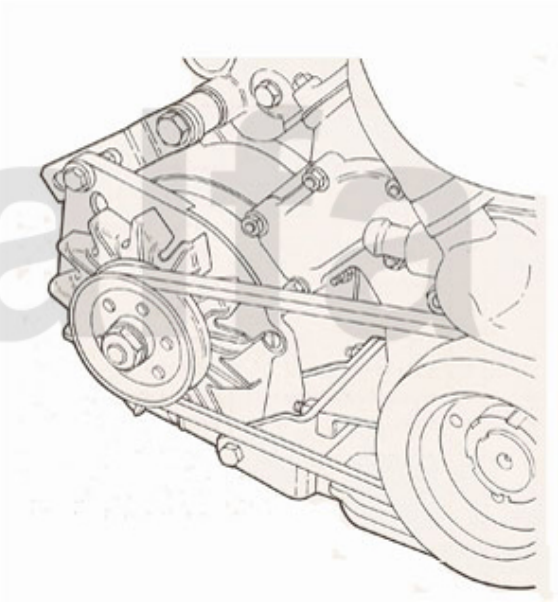

1	*27010775*	*Keilriemen Lichtmaschine Montreal, 9,5 x 775*	*183,54 SEK*
2	*27010990*	*Keilriemen Servolenkung Montreal, 9,5 x 990*	*171,78 SEK*

Kopfdichtsatz/Head Set Montreal

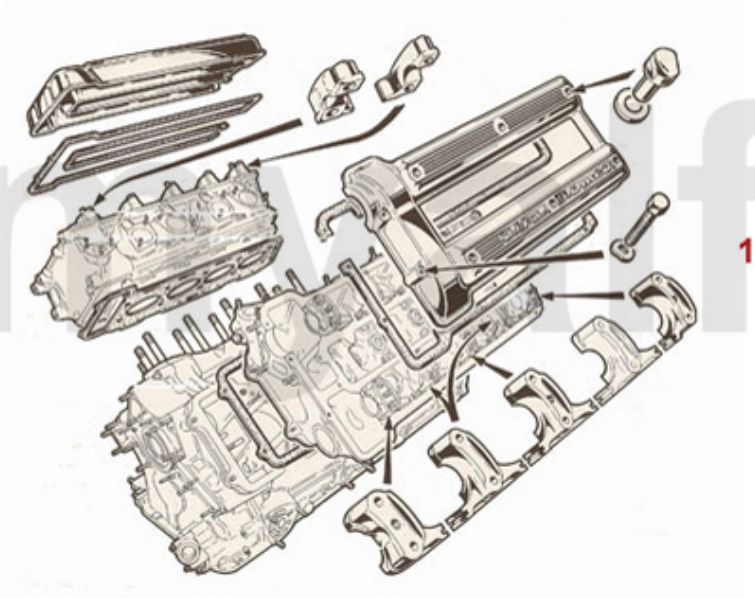

1	*2326450*	*Kopfdichtsatz Montreal mit Zylinderkopfdichtungen*	*Auf Anfrage*

Motordichtsatz/Full Set Montreal

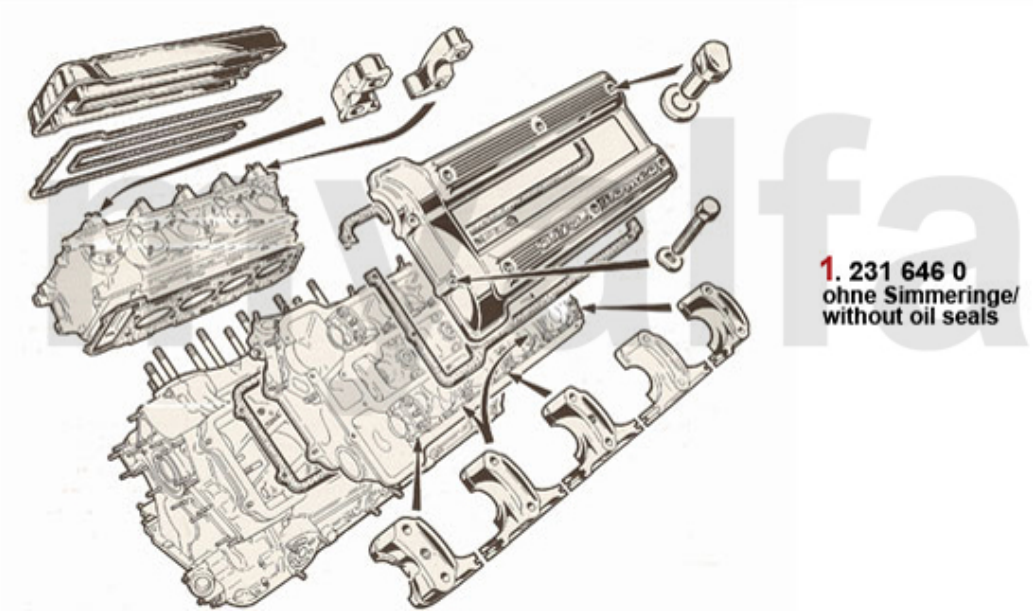

1	*2316460*	*Motordichtsatz Montreal mit Kopfdichtungen,ohne Simmerringe*	*3.282,30 SEK*

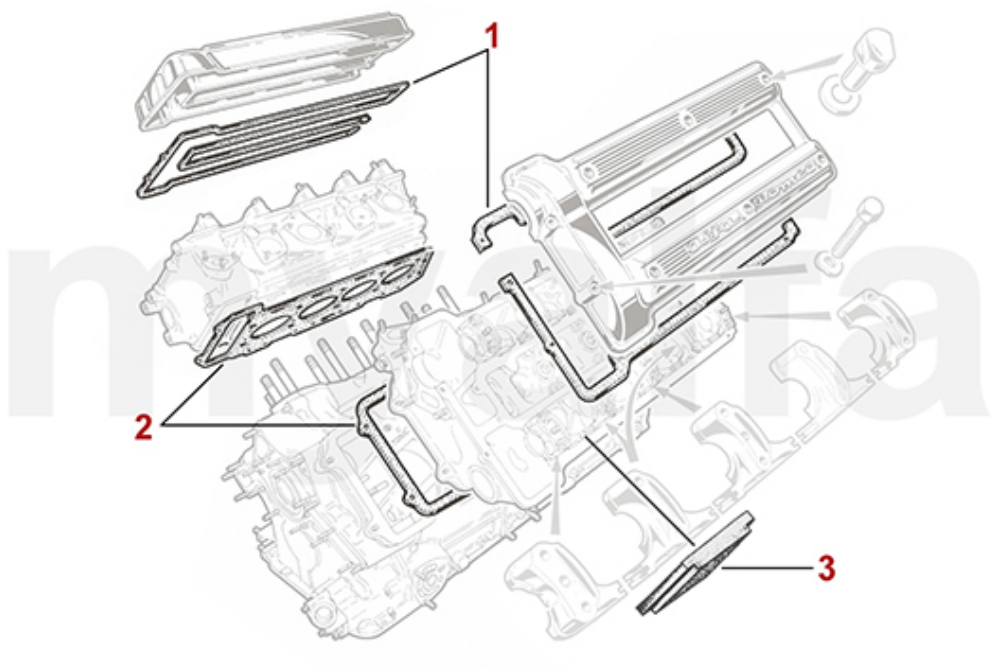

1	2336410	Satz Ventildeckeldichtungen Montreal	884,65 SEK
2	2336450	Satz Kopfdichtungen Montreal ELRING	4.105,92 SEK
3	2336400	Gummiblock Montreal Ventildeckeldichtung	103,53 SEK

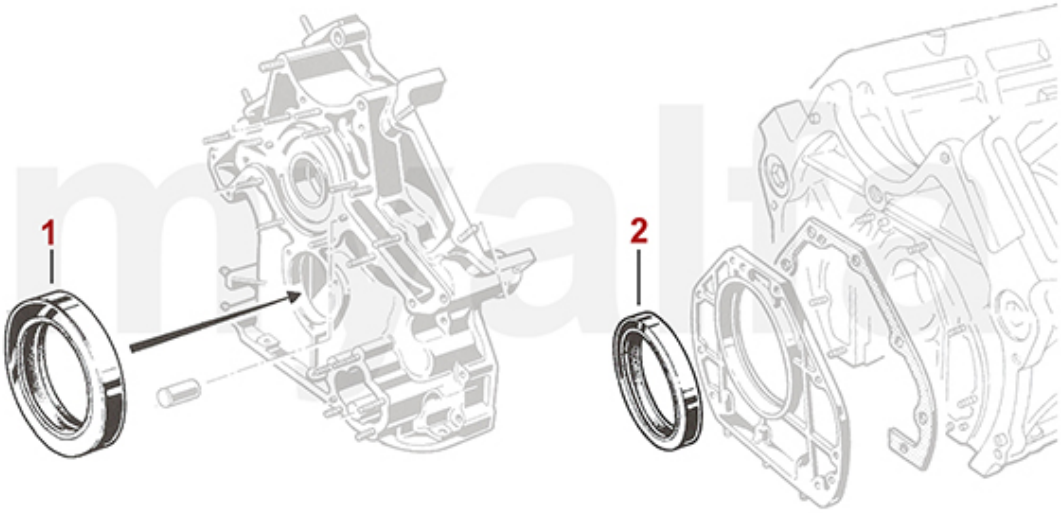

1	*2336460*	*Simmering Kurbelwelle Montreal vorne*	*323,54 SEK*
2	*2330230*	*Simmerring Kurbelwelle hinten 82/105/12 - 750/101/105/115/116 bis BJ. 1989, Originalqualität*	*382,34 SEK*

0 ***2333490*** ***XXL Universal Material Set Dichtungen Reinz*** ***411,74 SEK***

Thermostat Montreal

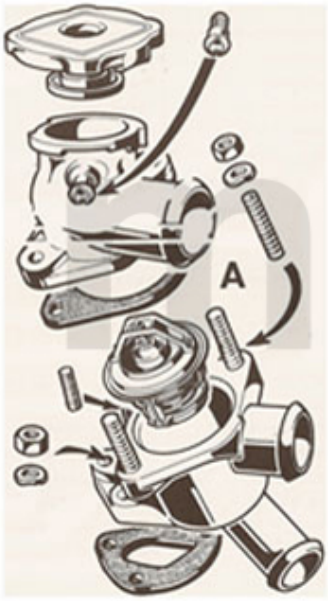

1. 263 005 0

1	*2630050*	*Thermostat Montreal 79 Grad Celsuis*	*441,14 SEK*

Wasserpumpe/Waterpump Montreal

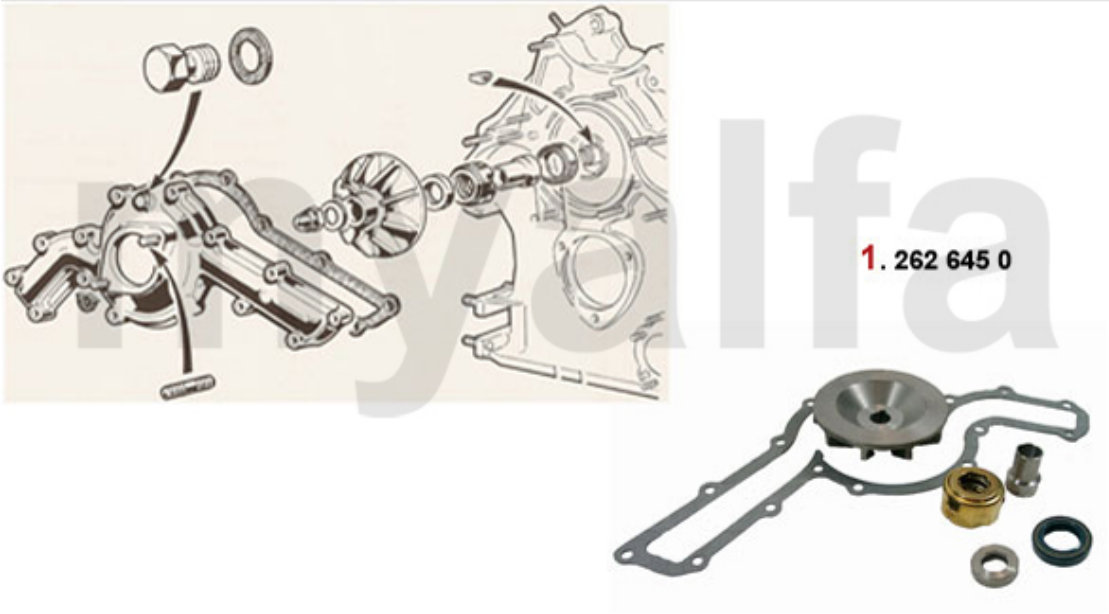

1	*2626450*	*Rep-Satz Wasserpumpe Montreal*	*3.181,22 SEK*

Motorkühler/Radiator Montreal

1. 261 645 0

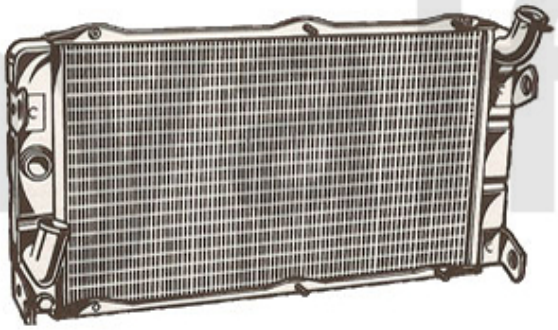

1	*2616450*	*Kühler Montreal im Austausch*	*7.005,88 SEK*

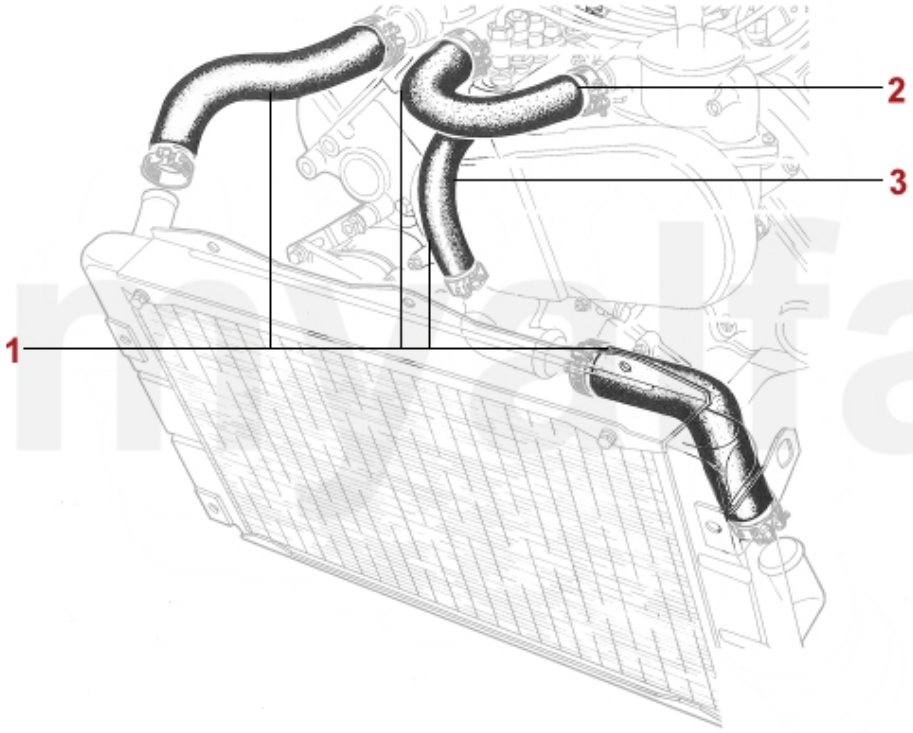

1	2660730	Kühlerschläuche (Satz 4 Stk.) Montreal	1.635,34 SEK
2	26615761	Kühlwasserschlauch Montreal zwischen den Zylinderköpfen	Auf Anfrage
3	26615764	Kühlwasserschlauch Wasserpumpe Zylinderkopf Montreal	Auf Anfrage

Kraftstoffförderung/Fuel System Montreal

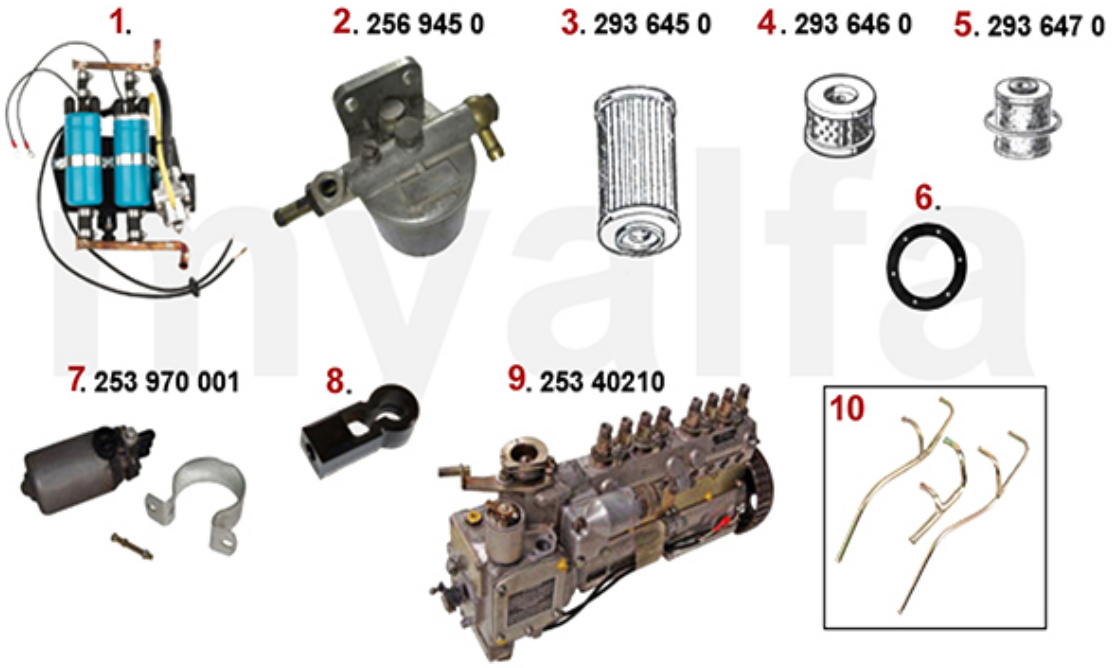

1	2537020	Kraftstoffpumpen (Satz) Montreal	Auf Anfrage
2	2569450	Kraftstoff Druckminderer Montreal	1.711,71 SEK
3	2936450	Ölfilter Einspritzpumpe SPICA Montreal	469,42 SEK
4	2936460	Benzinfilter Tank Montreal	548,24 SEK
5	2936470	Benzinfilter Montreal	398,86 SEK
6	8650180	Dichtung Benzinfilter im Tank Montreal	222,32 SEK
7	25370001	Benzinpumpe Montreal Neuteil	Auf Anfrage
8	2521350	Kugelpfanne/Gelenkkopf Montreal, Regelgestänge Einspritzpumpe	105,32 SEK
9	25340210	Einspritzpumpe Montreal	Auf Anfrage
10	2537040	Benzinleitungen (Satz) an den Benzinpumpen - Montreal	2.205,02 SEK

Motorlager/Enginemount Montreal

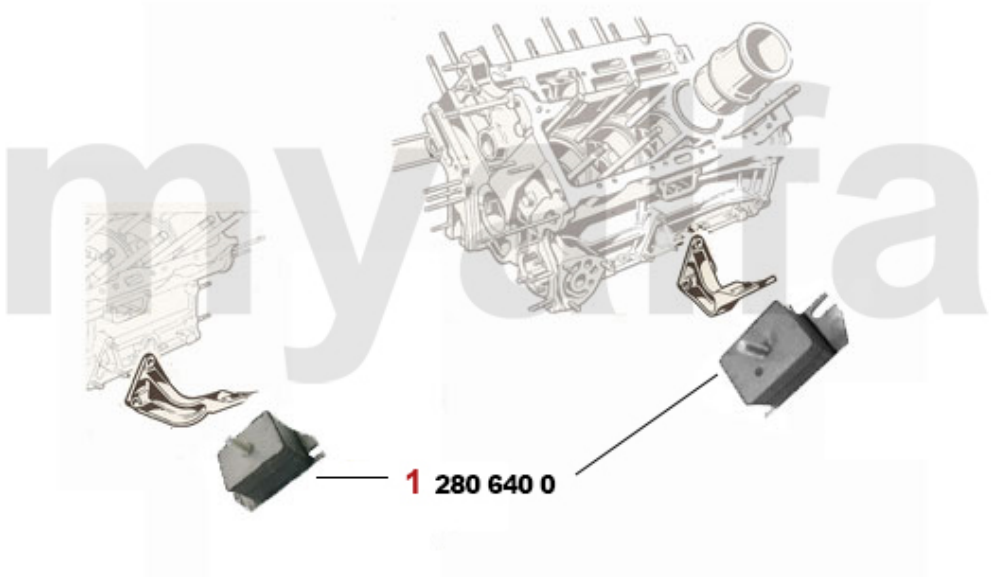

1	*2806400*	*Motorlager (Satz) Montreal*	*2.105,88 SEK*

1	2236400	Einlassventil Montreal 37 mm	387,10 SEK
2	2236410	Auslassventil Montreal 33 mm	387,10 SEK
3	2230400	Ventilführung Einlass Standard 9 x 14,05 x 51	123,48 SEK
3	2231600	Ventilführung Einlass 1.Übermaß 9 x 14,10 x 51	163,52 SEK
3	2231610	Ventilführung Einlass 2.Übermaß 9 x 14,15 x 51	163,52 SEK
3	2230420	Ventilführung Auslass Standard 9 x 14,05 x 54	128,24 SEK
3	2231620	Ventilführung Auslass 1.Übermaß 9 x 14,10 x 54	175,28 SEK
4	2332550	Ventilschaftdichtung REINZ	57,68 SEK
5	2232920	Federteller Ventilfeder	Auf Anfrage
6	2232950	Unterlagring Ventilfeder / Federteller	41,72 SEK
7	2232740	Ventilfeder (Satz) 16 Stück	1.000,02 SEK
8	2232960	Ventilkeil 9mm Ventil	22,40 SEK
9	2431140	Ventileinstellplättchenset 200 Stück 2,525 - 3,5 mm, Durchmesser 9mm	6.576,50 SEK
9	2430840	Ventileinstellplättchenset 205 Stück 1,5 - 2,5 mm, Durchmesser 9mm	6.576,50 SEK
9	2430430	Ventileinstellplättchen 9mm Bitte Größe angeben	134,03 SEK
10	2416430	Zahnriemen Einspritzpumpe Montreal	576,52 SEK
11	24161020	Steuerkette Montreal rechts IWIS	929,46 SEK
12	24160980	Steuerkette Montreal links IWIS	929,46 SEK
13	24160500	Steuerkette Montreal kurz IWIS	558,88 SEK
14	24155030	Steuerkette Ölpumpe Montreal IWIS	694,12 SEK
15	2426470	Gleitschienen Montreal (Satz), links und rechts	3.505,88 SEK
16	2421050	Kettenspanner unten 2600, 105/115, Montreal	635,32 SEK
17	2240680	Ventilbecher - Tassenstößel OE-Qualität 101/105/115/116/75/155/164	205,94 SEK
17	2240710	Ventilbecher - Tassenstößel DLC RACING Made in Italy 101/105/115/116/75/155/164	464,66 SEK

Kolben/Lager-Pistons/Bearings Montreal

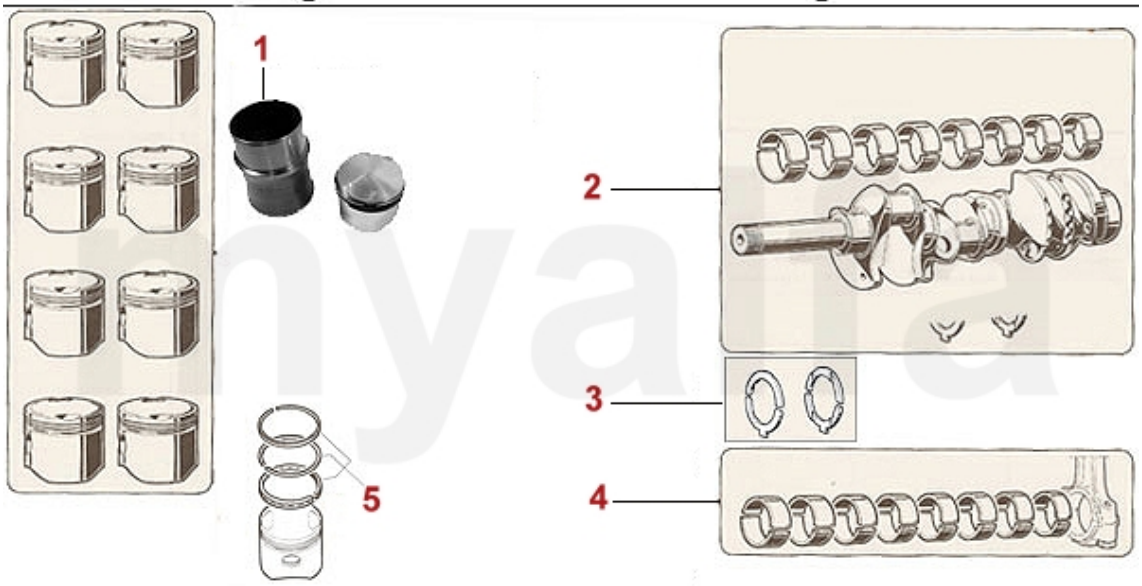

1	2216415	Kolben / Laufbuchse Montreal	4.470,62 SEK
2	2256430	Hauptlagersatz Montreal Standard	4.811,80 SEK
2	2256431	Hauptlagersatz Montreal +0,10	4.983,65 SEK
2	2256432	Hauptlagersatz Montreal +0,20	4.682,91 SEK
2	2256433	Hauptlagersatz Montreal +0,30	5.635,28 SEK
2	2256434	Hauptlagersatz Montreal +0,40	5.635,28 SEK
3	2256440	Anlaufscheiben Satz Standard Montreal	2.329,32 SEK
4	2266450	Pleuellagersatz Montreal Standard	4.105,92 SEK
4	2266451	Pleuellagersatz Montreal +0,10	4.105,92 SEK
4	2266452	Pleuellagersatz Montreal +0,20	4.618,11 SEK
4	2266453	Pleuellagersatz Montreal +0,30	4.618,11 SEK
4	2266454	Pleuellagersatz Montreal +0,40	5.265,65 SEK
5	2282265	Kolbenringsatz Montreal (für 1 Kolben)	421,50 SEK

1	33207803	Vorschalldämpfer Montreal rechts	3.870,58 SEK
2	33207813	Vorschalldämpfer Montreal links	3.870,58 SEK
3	34107806	Hauptschalldämpfer Montreal rechts	4.294,08 SEK
4	34107816	Hauptschalldämpfer Montreal links	4.294,08 SEK
5	35107807	Endschalldämpfer Montreal rechts	3.523,52 SEK
6	35107817	Endschalldämpfer Montreal links	3.523,52 SEK
7	38094407	Dichtung Krümmer / Vorschalldämpfer Montreal	93,52 SEK
8	38094047	Dichtring Endschalldämpfer Montreal	92,96 SEK
9	3800240	Gummi Auspuffaufhängung GTV6/Montreal Endschalldämpfer	88,20 SEK
10	3800260	Gummiblock Auspuffaufhängung	58,80 SEK
11	3800510	Halteplatte Gummiblock Auspuffaufhängung	69,44 SEK
12	3800500	Hülse Gummiblock Auspuffaufhängung (Satz 2 Stück)	68,04 SEK
13	3800280	Silentbuchse Auspuffaufhängung	111,72 SEK

1	2910050	Ölfilterpatrone	116,48 SEK
1	2910230	Ölfilterpatrone (Original Retro-Design)	210,56 SEK
1	2910220	Ölfilterpatrone original Alfa Romeo	175,28 SEK
2	2920310	Satz Luftfilter Montreal	1.047,06 SEK
3	2526450	Satz Flügelmuttern Montreal Liftfiltergehäuse (6Stk.)	939,96 SEK
4	2936460	Benzinfilter Tank Montreal	548,24 SEK
5	2936470	Benzinfilter Montreal	398,86 SEK
6	2936450	Ölfilter Einspritzpumpe SPICA Montreal	469,42 SEK

Getriebe Anbauteile/Gear Mount Montreal

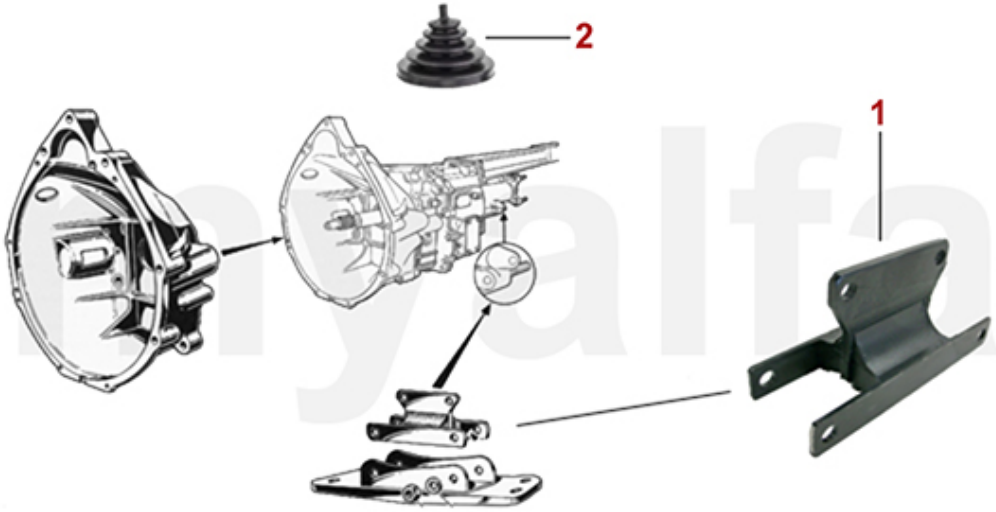

1	4126410	Getriebelager Montreal hinten	2.811,76 SEK
2	4130080	Schalthebelmanschette Montreal	1.050,00 SEK

Kupplung/Clutch Montreal

1	*4344120*	*Kupplungsscheibe Montreal*	*2.694,02 SEK*
2	*4332300*	*Kupplungsautomat Montreal*	*3.482,36 SEK*
3	*4350330*	*Ausrücklager hydraulische Betätigung FICHTEL & SACHS*	*929,46 SEK*

0	4380170	Kupplungsnehmerzylinder 105/115 BENDITALIA	1.088,22 SEK
1	4380120	Kupplungsgeberzylinder hängende Pedale	1.129,38 SEK
2	4380140	Kupplungsnehmerzylinder 105/115 OE-Qualität	811,72 SEK
3	4380210	Ausgleichsbehälter mit Deckel Kupplungsgeberzylinder hängende Pedale	646,52 SEK
4	4380200	Deckel Ausgleichsbehälter, hängende Pedale	140,00 SEK

10	4440020	Kreuzgelenk Montreal	706,15 SEK
15	4420060	Hardyscheibe Montreal	2.105,88 SEK
20	4430220	Kardanmittellagerbock Bj.1968-93 verstärkte Ausführung	735,28 SEK
21	4430030	Lager Kardanmittellagerbock	187,04 SEK
21	4430010	Lager im Mittellagerbock FAG	305,90 SEK
22	4440120	Sicherungsring Lager Kardanmittellagerbock	35,28 SEK

1	5441560	Radlagerset hinten Bj.1972-93 mit Schrumpfring	744,66 SEK
1	5441570	Radlagerset SKF hinten Bj.1972-93	1.282,40 SEK
2	2330280	Simmerring Radlager hinten 1300-2000 Bj. 1972-93 52/34/10	111,72 SEK
3	4530510	Schulterlager Differential 2000	519,96 SEK
4	2331110	Simmerring Differential Montreal	135,24 SEK
5	4541930	Sicherungsblech doppelt Achsrohr	32,90 SEK
6	4541840	Sicherungsblech einzeln Differentialgehäuse	34,16 SEK
7	4541940	Sicherungsblech doppelt (Satz 3) Differentialdeckel	175,28 SEK
8	2330330	Differentialdeckeldichtung 2000	97,02 SEK
9	4536410	Differentialölwanne MONTREAL / GTA AUTODELTA	6.411,72 SEK
10	2280110	Ölablaßschraube mit Magnet Getriebe/Differential 750/101,105/115	99,96 SEK
11	2330060	Dichtring Ölablasschraube Ölwanne / Getriebe / Differential	18,76 SEK
12	2280100	Öleinfüllschraube , Innensechskant, Getriebe/Differential M22x1.5	92,96 SEK
13	4536440	Anschlaggummi Differential / Karosserie 105/115	194,18 SEK

Federn/Springs Montreal

1	5156410	Feder Berlina / Montreal vorne EIBACH (30mmTieferlegung)	1.458,80 SEK
2	5180160	Gummiring Feder vorne oben / unten	111,72 SEK
3	5180170	Blechring Feder vorne oben / unten	111,72 SEK
4	5180180	Distanzring Feder vorne 6 mm	269,36 SEK
5	5180131	Federteller Bj.1986-93 links	576,52 SEK
6	5180132	Federteller Bj.1986-93 rechts	576,52 SEK
7	5180140	Gummiring Feder hinten oben	116,48 SEK
8	5156420	Feder Montreal hinten EIBACH (30mm Tieferlegung)	1.445,92 SEK

Stoßdämpfer/Shock Absorber Montreal

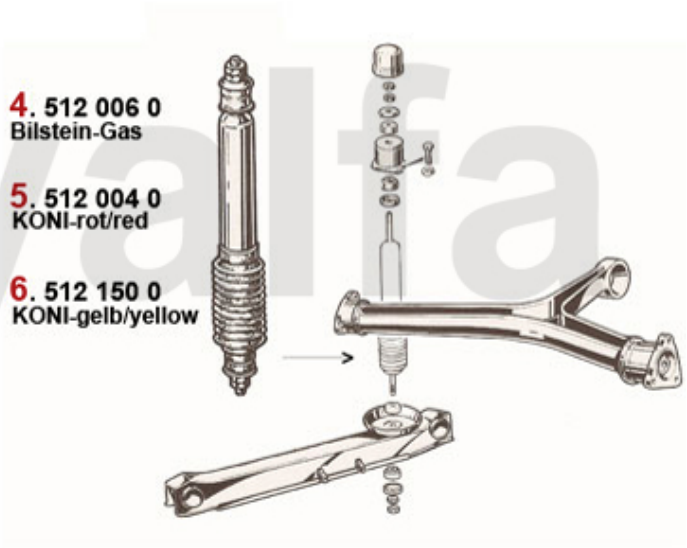

1	*5120050*	*Stoßdämpfer Gasdruck vorne BILSTEIN*	*1.752,94 SEK*
2	*5120030*	*Stoßdämpfer vorne einstellbar KONI ROT*	*1.516,48 SEK*
3	*5121490*	*Stoßdämpfer vorne einstellbar KONI GELB*	*1.528,24 SEK*
4	*5120060*	*Stoßdämpfer Gasdruck hinten BILSTEIN*	*1.752,94 SEK*
5	*5120040*	*Stoßdämpfer hinten einstellbar KONI ROT*	*1.516,48 SEK*
6	*5121500*	*Stoßdämpfer hinten einstellbar KONI GELB*	*1.528,24 SEK*

1	5340220	Zugstrebengelenk	398,86 SEK
2	5350200	Silentbuchse Querlenker oben innen	140,00 SEK
3	5340210	Silentbuchse Querlenker oben außen Höhe 23 mm	136,50 SEK
4	5350460	Abdeckung (Satz) für Buchse oberer Schwingarm 19mm	92,96 SEK
5	5330191	Querlenker oben links mit Silentbuchsen	1.057,70 SEK
5	5330192	Querlenker oben rechts mit Silentbuchsen	1.057,70 SEK
6	5331650	Querlenker (Satz) oben mit Silentbuchsen, einstellbar	Auf Anfrage
6	5331651	Querlenker oben links mit Silentbuchsen einstellbar	1.794,10 SEK
6	5331652	Querlenker oben rechts mit Silentbuchsen einstellbar	1.794,10 SEK
7	5190680	Fettkappe Querlenkerarm unten	58,80 SEK
8	5191150	Sicherungsblech Querlenkerarm unten	57,68 SEK
9	5350240	Silentbuchse Querlenkerarm unten	524,72 SEK
10	5331120	Achse Querlenker unten gebraucht	Auf Anfrage
11	5331170	Querlenkerarm vorne gebraucht	Auf Anfrage
12	5331180	Querlenkerarm hinten gebraucht	Auf Anfrage
13	5190580	Anschlaggummi Querlenker unten mit Gewinde	198,80 SEK
14	5521191	Anschlag Querlenker unten links	Auf Anfrage
14	5521192	Anschlag Querlenker unten rechts	Auf Anfrage
15	5191210	Sechskantmutter Federteller	23,52 SEK
16	5191220	Bolzen Stoßdämpferaufnahme 105 / 115 / Montreal	252,98 SEK
17	2280170	Schraube Traggelenk hochfest	76,44 SEK
18	5191240	Sechskantmutter selbstsichernd Traggelenk	Auf Anfrage
19	5330230	Traggelenk unten	417,62 SEK
20	5190260	Anschlaggummi Querlenker Bj.1969-93 oben	104,72 SEK

Aufhängung hinten /Attachment rear Montreal

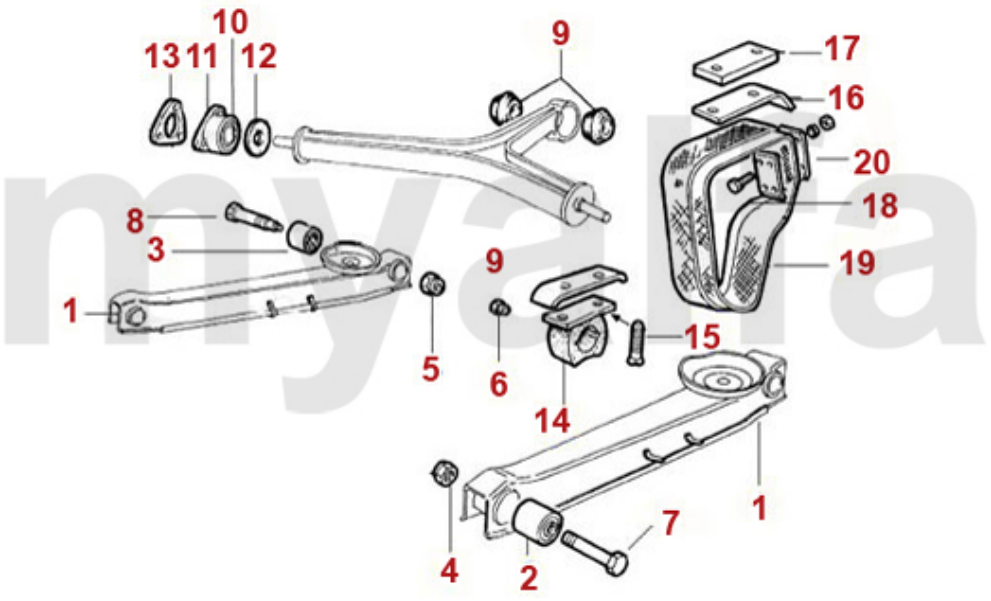

1	5320310	Hinterachsführungsstrebe, Bj.1968-93 (ohne Buchsen)	1.388,24 SEK
2	5341090	Buchse Schubstrebe vorne Bj.1968-93, Durchmesser 50 mm verstärkte Ausführung	302,40 SEK
3	5341100	Buchse Schubstrebe hinten Bj. 1962-93, verstärkte Ausführung	302,40 SEK
4	5190650	Sechskantmutter selbstsichernd Schubstrebe vorne	45,92 SEK
5	5350660	Sechskantmutter selbstsichernd Schubstrebe hinten groß	50,54 SEK
6	5350670	Sechskantmutter selbstsichernd Schubstrebe hinten klein	19,46 SEK
7	5190910	Sechskantschraube Schubstrebe vorne	81,20 SEK
8	5350920	Sechskantschraube Schubstrebe hinten	252,98 SEK
9	5351460	Kegelgummi Reaktionsdreieck verstärkt	93,52 SEK
10	5350551	Silentbuchse Reaktionsdreieck außen	351,82 SEK
11	5350552	Gehäuse Silentbuchse Reaktionsdreieck außen	458,78 SEK
12	5350970	Gummischeibe Reaktionsdreieck außen	62,30 SEK
13	5351860	Distanzblech Reaktionsdreieck außen 2 mm	Auf Anfrage
14	5190270	Anschlaggummi Hinterachse oben Ausführung für 31mm Fangband	175,28 SEK
15	5190590	Schraube Anschlaggummi Hinterachse oben	28,28 SEK
16	5190540	Führungsblech Fangband oben zweischenklig	151,76 SEK
17	5190870	Distanzstück Anschlaggummi Hinterachse	481,18 SEK
18	4540361	Fangband hinten außen 31 mm	147,00 SEK
19	4540362	Fangband hinten innen 31 mm	147,00 SEK
20	5190530	Befestigungsset für ein Fangband 31 mm	151,76 SEK

Stabilisator vorne/Stabilizer front Montreal

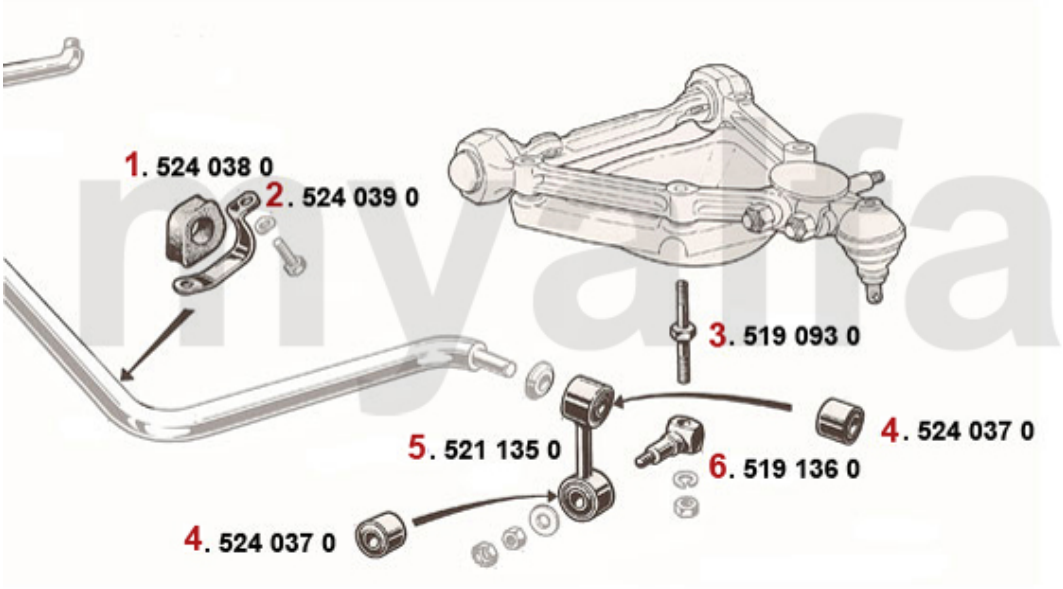

1	5240380	Haltegummi Stabilisator vorne (Satz 2 Stk.) - 105, 102 2000, 106 2600	151,76 SEK
2	5240390	Haltebügel Stabilisatorgummi vorne	102,90 SEK
3	5190930	Doppelbolzen (hochfester Stahl) Federteller/Stabilisator Bj.1969-86	317,10 SEK
4	5240370	Silentbuchse Stabilisatorarm vorne oben Durchmesser 30 mm, ab Bj. 1969	116,48 SEK
5	5211350	Stabilisatorarm inklusive Buchsen Bj.1968-86	335,30 SEK
6	5191360	Aufnahme Stabilisatorarm Bj.1968-86	281,12 SEK

Stabilisator hinten/Stabilizer rear Montreal

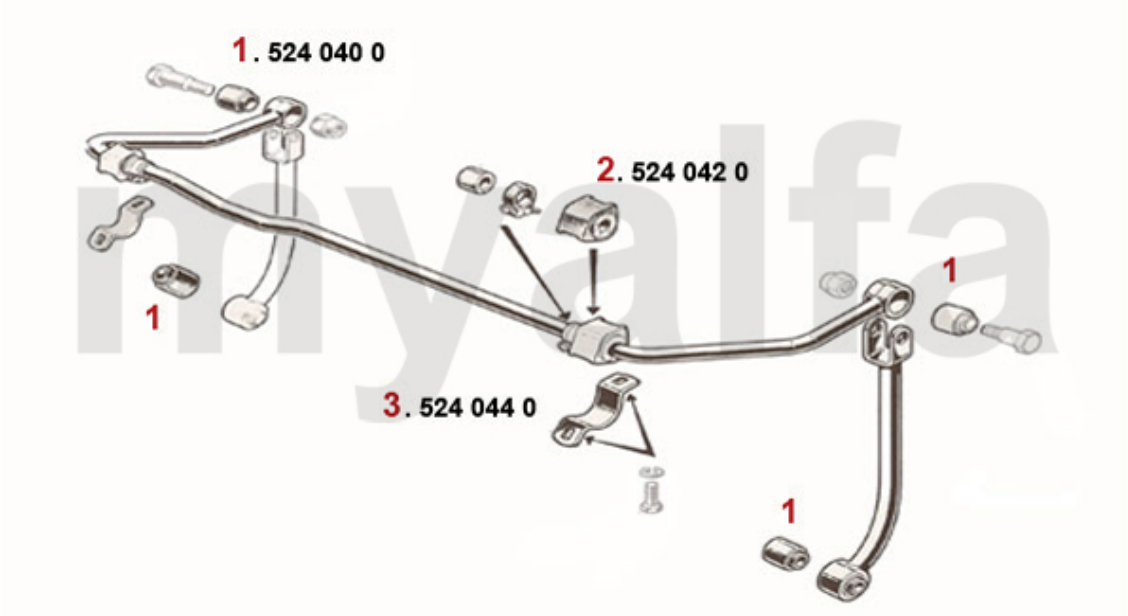

1	*5240400*	*Silentbuchse Stabilisatorarm hinten unten*	*127,12 SEK*
2	*5340110*	*Super Flex Stabilisatorgummis (Satz) hinten Montreal, Giulia Bertone GT, Spider*	*458,78 SEK*
3	*5240440*	*Haltebügel Stabilisatorgummi hinten*	*163,52 SEK*

1	5440280	Radlagerset vorne OE Qualität	634,06 SEK
1	5440200	Radlager vorne SKF - 1900/750/101/105/115 - innen	264,74 SEK
2	5441550	Radlagerset hinten 101 1600, 105 Bj. 62-72, - Ausführung mit Sicherungsblech	816,48 SEK
2	5441560	Radlagerset hinten Bj.1972-93 mit Schrumpfring	744,66 SEK
2	5441571	Radlager hinten - 1900 / 101 1600 /105/115 Motorsport	1.230,60 SEK

1	5722690	Alufelge Montreal 6.5x14 ET25 Made in Italy ,1.Serie	3.635,24 SEK
2	5722670	Alufelge Montreal 7,5x14 ET10 Made in Italy ,2.Serie	3.517,64 SEK
3	1362410	Emblem Alufelge silber / schwarzer Hintergrund 48 mm	92,96 SEK
4	1360500	Emblem Alufelge schwarz / silberner Hintergrund 48 mm	92,96 SEK
5	1360510	Sicherungsring Emblem Alufelge 48 mm	43,54 SEK
6	5740942	Radmutter Alufelge Hochglanz verchromt, Rechtsgewinde	45,78 SEK
6	5740941	Radmutter Alufelge Hochglanz verchromt, Linksgewinde	45,78 SEK
7	5741710	Satz Felgenschlösser Alufelge Rechtsgewinde	455,28 SEK

1	*6106450*	*Bremsscheibe Montreal vorne ohne Radbolzen*	*3.229,01 SEK*
2	*6106460*	*Bremsscheibe Montreal hinten*	*4.105,92 SEK*

Bremsssattel/Caliper Montreal vorne/front

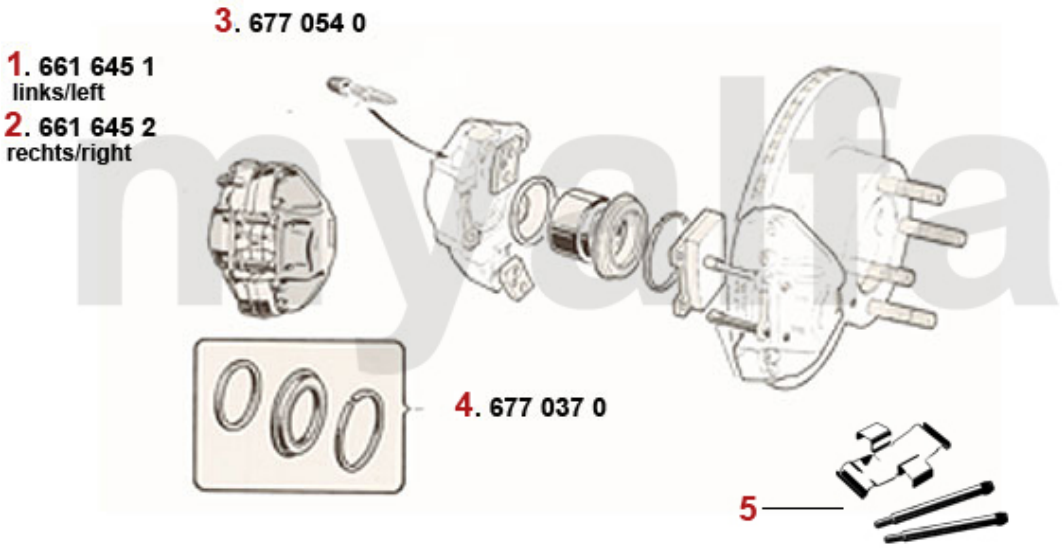

1	6616451	Bremssattel Montreal vorne NEU links	2.811,76 SEK
2	6616452	Bremssattel Montreal vorne NEU rechts	2.811,76 SEK
3	6770540	Staubkappe Entlüftungsschraube	18,20 SEK
4	6770370	Reparatursatz Bremssättel vorne System ATE	265,86 SEK
5	6500100	Befestigungssatz Bremsbelag Montreal vorne	229,46 SEK

Bremssattel/Caliper Montreal hinten/rear

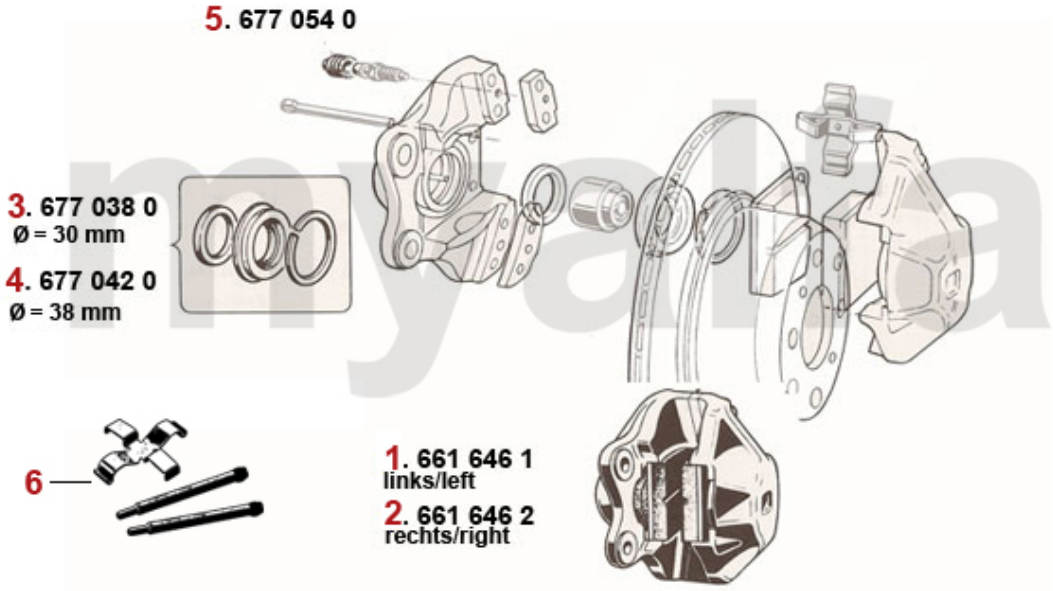

1	6616461	Bremssattel Montreal hinten links	2.520,56 SEK
2	6616462	Bremssattel Montreal hinten rechts	2.520,56 SEK
3	6770380	Reparatursatz Bremssättel hinten Bj. 1964-66 System ATE (30mm Kolben), Premium	694,12 SEK
4	6770420	Reparatursatz Bremssättel hinten Bj.1967-93 System ATE, (38mm Kolben)	280,00 SEK
5	6770540	Staubkappe Entlüftungsschraube	18,20 SEK
6	6500200	Befestigungssatz Bremsbelag Montreal hinten	229,46 SEK

Bremsbeläge/Brake Pads Montreal

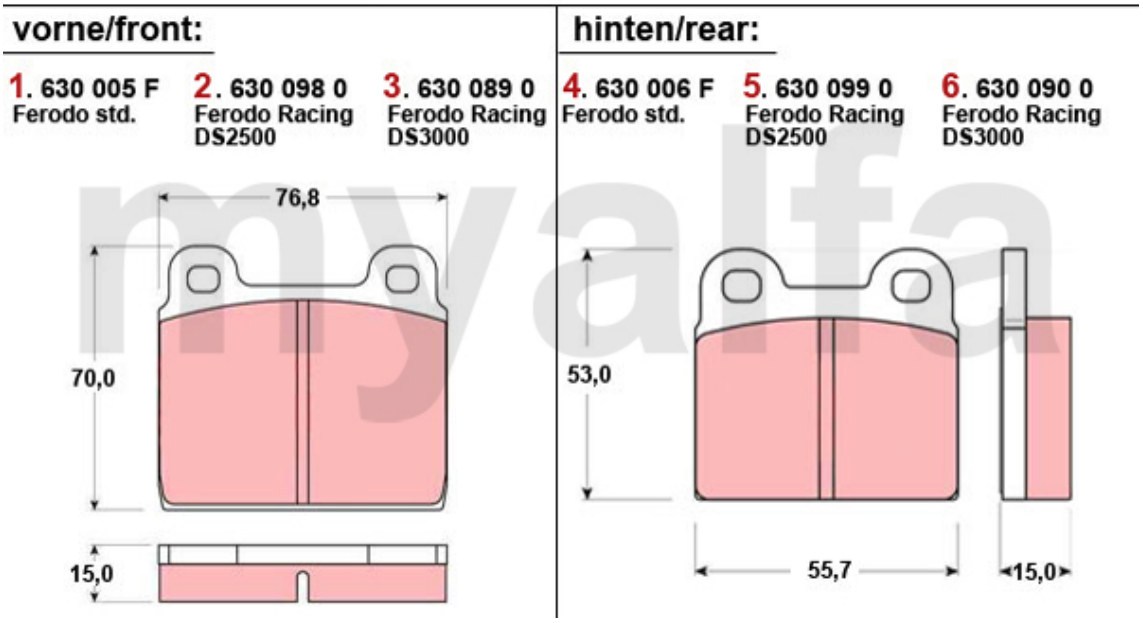

1	*630005F*	*Bremsbeläge 1750/2000, 1600 Bj.1986-93 vorne, Originalqualität*	*464,66 SEK*
2	*6300980*	*Bremsbeläge 1750/2000, 1600 Bj.1986-93 vorne FERODO RACING DS2500*	*1.528,24 SEK*
3	*6300890*	*Bremsbeläge 1750/2000, 1600 Bj.1986-93 vorne FERODO RACING DS3000*	*1.635,34 SEK*
4	*630006F*	*Bremsbeläge 1300-2000 Bj.1966-93 hinten, Originalqualität*	*429,38 SEK*
5	*6300990*	*Bremsbeläge 1300-2000 hinten FERODO RACING DS2500*	*1.458,80 SEK*
6	*6300900*	*Bremsbeläge 1300-2000 hinten FERODO RACING DS3000*	*1.617,70 SEK*

1	6710250	Bremskraftverstärker 1300-2000 System ATE, hängende Pedale	2.764,72 SEK
1	6710260	Bremskraftverstärker 1300-2000 System ATE, hängende Pedale BENDITALIA Original	4.176,48 SEK
2	4380200	Deckel Ausgleichsbehälter, hängende Pedale	140,00 SEK
3	6770580	Bremsflüssigkeitsbehälter Hauptbremszylinder hängende Pedale, 1 Deckel	1.047,06 SEK
4	6720280	Hauptbremszylinder hängende Pedale 20,6mm	1.481,20 SEK
5	6770340	Reparatursatz HBZ 1300-2000 hängende Pedale ATE Version 20 mm	647,08 SEK
6	6770710	Reparatursatz HBZ 1300-2000 hängende Pedale ATE Version 22mm Kolben	262,36 SEK

1	*6760210*	***Bremsschlauch vorne 750/101/105/106/ Montreal***	***232,96 SEK***
2	*6760220*	***Bremsschlauch hinten 750/101/105/ Montreal***	***257,60 SEK***
3	*6740210*	***Bremskraftregler Typ ATE Giulia, GT Bertone, Spider 1. Serie, Montreal***	***2.645,86 SEK***
4	*6780010*	***Satz (2) Halter Bremsleitung vorne***	***501,20 SEK***

1	6400100	Handbremsbackensatz (4 Stück)	464,66 SEK
2	6500820	Versteller Handbremsbacke	464,66 SEK
3	6500730	Haltestift Handbremsbacke	55,30 SEK
4	6810810	Gegenstück Haltestift Handbremsbacke	104,72 SEK
5	6810470	Spreizschloss Handbremsbacken	399,98 SEK
6	6810460	Bremsankerplatte hinten	Auf Anfrage
7	6801050	Handbremsseil Montreal	700,00 SEK
8	6500840	Feder lang Handbremsbacke	75,88 SEK
9	6500850	Feder kurz Handbremsbacke	55,30 SEK
10	6800170	Handbremsseil (Satz 2 Stk.) hinten Montreal links und rechts	576,52 SEK

1	8146450	Satz Zündmodule Montreal mit Zündspule	Auf Anfrage
2	8156450	Zündkontakt MARELLI 4 Federn Kabel kurz	1.328,20 SEK
3	816100	Verteilerfinger Montreal / Ferrari 308	1.282,40 SEK
3	8171440	Verteilerkappe Montreal / Ferrari 308	2.423,54 SEK
4	8186450	Zündkabelsatz Montreal	1.998,78 SEK
5	BA2HL	Zündkerze "myalfa" 2HL	104,72 SEK
5	BP7ES	Zündkerze NGK BP7ES	57,68 SEK
6	8186430	Satz Zündkabelführungen Montreal	929,46 SEK
7	8151500	Kondensator Marelli Montreal / GTA / Ferrari	217,70 SEK

1	8226450	Anlasser Montreal im Austausch	Auf Anfrage
1	8216450	Hochleistungs Anlasser - Montreal	5.047,00 SEK
2	8216460	Lichtmaschine Montreal Austausch 65A Standart	4.204,62 SEK
2	8216470	Lichtmaschine Montreal Neuteil 65A Standard	6.764,66 SEK
2	8216480	Lichtmaschine Montreal Neuteil 100A verstärkt	7.176,92 SEK
3	8230700	Regler extern Lichtmaschine 12V	382,34 SEK
3	8230710	Regler extern Lichtmaschine 12V HELLA	464,66 SEK

Schalter/Switches Montreal

1	8414600	Schalter Fensterheber Montreal	811,72 SEK
2	8413801	Schalter Innenbeleuchtung Montreal	694,12 SEK
3	8413400	Schalter Hupe Montreal	694,12 SEK
4	8410510	Schalter Instrumentenbeleuchtung Spider Bj.1970-80, Montreal	694,12 SEK
5	8410580	Schalter Heizungsgebläse Spider Bj.1970-80, Montreal	811,72 SEK
6	8410540	Schalter Scheibenwischer Spider Bj.1970-80, Montreal	811,72 SEK
7	8416450	Türkontaktschalter Montreal	96,46 SEK
8	8436450	Lenkstockschalter Montreal	1.610,51 SEK
9	8110080	Zündschloss rechts vom Lenkrad	1.635,34 SEK

1	8620470	Geber Kühlwassertemperatur	234,08 SEK
2	8610190	Öldruckgeber JAEGER / VEGLIA 2. Serie	563,50 SEK
2	8610180	Öldruckgeber JAEGER 1.Serie (kurze Ausführung)	647,08 SEK
3	8410390	Öldruckschalter Kontrolleuchte	182,42 SEK
4	8640150	Schalter Rückfahrscheinwerfer zum Einschrauben	187,04 SEK
5	8420750	Blinkrelais Kunststoffgehäuse 4 Anschlüsse	232,96 SEK
6	2631050	Thermoschalter Montral 88°/79° C	298,56 SEK

Installationsmaterial/Installation Material Montreal

1	*8430960*	*Warnblinkanlage zum Nachrüsten 12V HELLA*	*1.937,35 SEK*
2	*8701120*	*Hupenset Hoch-/Tiefton*	*537,60 SEK*
3	*87046010*	*Versenkantenne manuell Edelstahl*	*210,56 SEK*
4	*9822250*	*Batterieerhaltungsladegerät*	*452,90 SEK*
5	*8421540*	*Lastrelais*	*187,04 SEK*
6	*1190190*	*Fensterhebermotor Spider Bj.1990-93 / Montreal / Alfetta GTV*	*1.517,60 SEK*

1	1570080	Kontrollleuchte Blinker (ein Pfeil)	258,86 SEK
2	1570010	Kontrollleuchte Blinker	258,86 SEK
3	1570020	Kontrollleuchte rot, Bremse	258,86 SEK
4	1570030	Kontrollleuchte grün, Fahrlicht	258,86 SEK
5	1570040	Kontrollleuchte blau, Fernlicht	258,86 SEK
6	1570050	Kontrollleuchte gelb, Nebelscheinwerfer	Auf Anfrage
7	1570060	Klammer für Kontrollleuchte Armaturenbrett	17,64 SEK

0 ***8701290*** ***Kabelbaum Montreal*** ***11.635,26 SEK***

1	5566450	Umlenkhebel Montreal im Austausch - Pfand 300 Euro	3.988,40 SEK
2	5540331	Spurstangenkopf außen Linksgewinde LEMFÖRDER	558,88 SEK
2	5540332	Spurstangenkopf außen Rechtsgewinde LEMFÖRDER	558,88 SEK
3	5540181	Spurstangenkopf innen Linksgewinde LEMFÖRDER	494,06 SEK
3	5540182	Spurstangenkopf innen Rechtsgewinde LEMFÖRDER	494,06 SEK
4	5540111	Kontermutter Spurstange Linksgewinde	29,40 SEK
4	5540112	Kontermutter Spurstange Rechtsgewinde	29,40 SEK
5	5511050	Gehäuse Lenkgetriebe BURMAN Montreal Alu, ohne Deckel	8.647,10 SEK
6	1770310	Sicherungsblech Lenkrad bis Bj. 1985	57,68 SEK
7	1770320	Mutter für Lenkrad - 1900, 750/101, 102/106, 105/ 115 bis Bj.1985	205,94 SEK

1	8830010	Scheibenwischer (Satz) Montreal Edelstahl	704,76 SEK
2	8810010	Waschwasserbehälter Montreal	1.939,98 SEK
3	8810020	Waschwasserbehälter Deckel Montreal	291,76 SEK
4	8810210	Fußpumpe Scheibenwaschanlage	764,68 SEK
5	8800820	Waschdüse Chrom (2-strahlig) 750 / 101 / 105	151,76 SEK

1	*9811050*	*Abdeckkappe Battaini für Wagenheber Alfa Romeo 105*	*199,36 SEK*

*das Bild zeigt eine Stretchshell Decke in schwarz

1	9111180	Autodecke Maßanfertigung Alfa Romeo Montreal mit Logo, rot	1.988,28 SEK
2	9116460	Autodecke Alfa Romeo Montreal, rot	1.286,25 SEK
2	9116470	Autodecke Alfa Romeo Montreal, blau	1.286,25 SEK
2	9116480	Autodecke Alfa Romeo Montreal, grün	1.286,25 SEK
2	9116490	Autodecke Alfa Romeo Montreal, schwarz	1.286,25 SEK

1	9822260	Ladegerät AB-4 ABSAAR	558,88 SEK
2	9822250	Batterieerhaltungsladegerät	452,90 SEK
3	8701130	Batterieschalter / Massepolklemme	92,96 SEK

0 ***9850040*** ***Kotflügelschoner "myalfagroup"*** ***469,42 SEK***

Dämmmatten/Insulating Mats

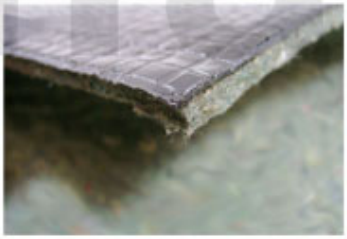

1	*9702350*	*Dämmmatte Bitumen / Glaswolle 50 x 100 cm*	*295,26 SEK*

1	*1756460*	*Dachhimmel Montreal creme*	*3.823,54 SEK*
1	*1756470*	*Dachhimmel Montreal schwarz*	*3.512,88 SEK*

Teppichsatz/Carpet Set Montreal

1. 171 641 1
Velours schwarz/
velours black

2. 171 641 2
Velours grau/
velours grey

3. 171 641 3
Velours hellbeige/
velours pale beige

4. 171 641 4
Velours dunkelblau/
Velours dark blue

5. 171 642 5
Feinvelours bordeaux/
softvelours bordeaux

1	1716411	Teppichsatz Innenraum Montreal Velours schwarz	6.943,85 SEK
2	1716412	Teppichsatz Innenraum Montreal Velours grau	4.863,95 SEK
3	1716413	Teppichsatz Innenraum Montreal Velours hellbeige	5.501,68 SEK
4	1716414	Teppichsatz Innenraum Montreal Velours dunkelblau	5.782,72 SEK
5	1716425	Teppichsatz Innenraum Montreal Velours bordeaux	5.501,68 SEK
6	1736450	Schaltsack Montreal Leder schwarz	704,76 SEK
6	1736460	Schaltsack Montreal Leder beige	704,76 SEK
7	1766460	Handbremshebelabdeckung Montreal Leder schwarz	923,58 SEK
7	1766470	Handbremshebelabdeckung Montreal Skay beige	456,94 SEK

1	*1722780*	*Satz Fußmatten Montreal Feinvelours schwarz*	*1.117,62 SEK*

1	1716430	Kofferraumteppich (Satz) Montreal Velours schwarz	4.023,79 SEK
1	1716450	Kofferraumteppich (Satz) Montreal Velours blau 129	4.636,93 SEK
1	1716460	Kofferraumteppich (Satz) Montreal Velours bordeaux 158	3.448,05 SEK
1	1716470	Kofferraumteppich (Satz) Montreal Velours grau 126	3.448,05 SEK
1	1716480	Kofferraumteppich (Satz) Montreal Velours hellbeige 118	3.837,14 SEK

Sitzbezüge/Seat Cover Montreal

1	1706410	Sitzbezug Montreal vorne Skay schwarz	3.891,16 SEK
1	1706420	Sitzbezug Montreal vorne Skay schwarz / Stoff grau	4.420,84 SEK
1	1706430	Sitzbezug Montreal vorne Leder schwarz	21.433,18 SEK
1	1706440	Sitzbezug Montreal vorne Skay schwarz / Stoff schwarz	4.420,84 SEK
1	1706450	Sitzbezug vorne Montreal Leder/Stoff blau 889+666	20.482,76 SEK
1	1706460	Sitzbezug vorne Montreal Leder/Stoff schwarz	7.512,21 SEK
2	1760110	Satz Abdeckungen Montreal Kopfstützenverstellungen	929,46 SEK
3	1760100	Satz Gurtführungen Montreal	528,22 SEK

1	1781430	Isolierstücke Lenkradspeichen 53 mm, HELLEBORE, 3 Stück	163,52 SEK
2	1731390	Blende für Heizungsbetätigung verchromt GT Bertone	Auf Anfrage
3	1736410	Blende Mittelkonsole Montreal oben	2.576,42 SEK
4	1736420	Rahmen Schaltkulisse Montreal	3.155,93 SEK
5	1736430	Radioblende Montreal	Auf Anfrage
6	1781050	Schaltknauf Holz mit großem Emblem	Auf Anfrage
7	1780630	Schaltknauf Holz mit kleinem Emblem	Auf Anfrage
8	1780140	Schaltknauf Holz rotbraun ohne Alfa-Romeo Emblem	Auf Anfrage

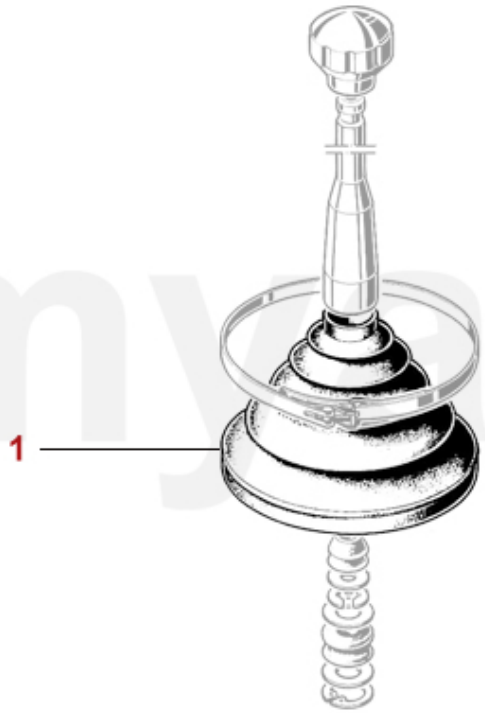

1	*4130080*	*Schalthebelmanschette Montreal*	*1.050,00 SEK*

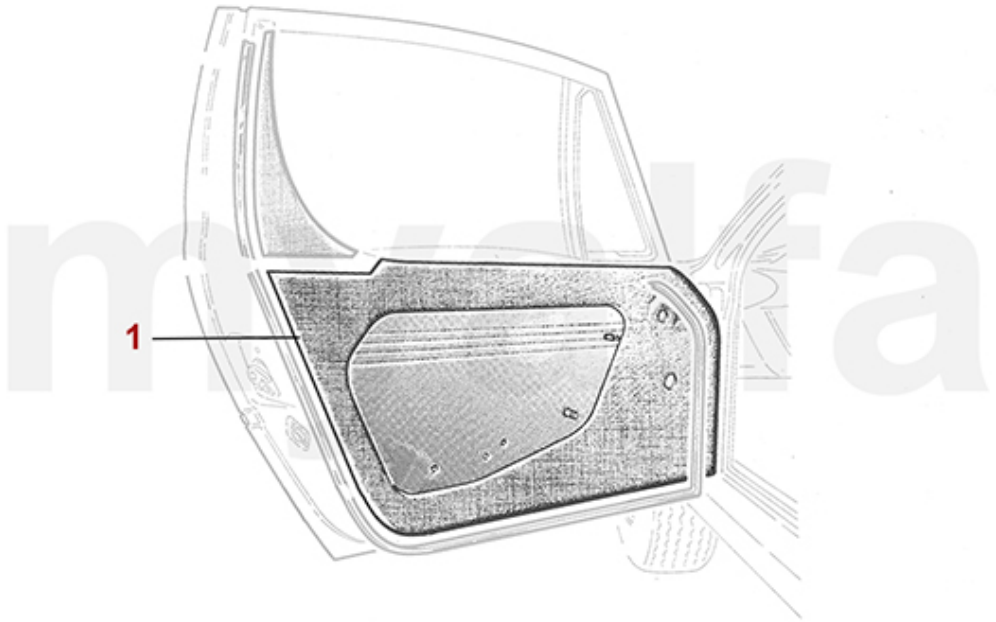

1	*1745460*	*Türverkleidungen (Satz) Montreal schwarz*	*15.662,02 SEK*

1	*9300580*	*Typenschild Blech Fahrgestellnummer (blanko)*	*252,98 SEK*
1	*9300590*	*Typenschild Blech 105.64, Montreal*	*252,98 SEK*

Kraftstoffförderung/Fuel System Montreal

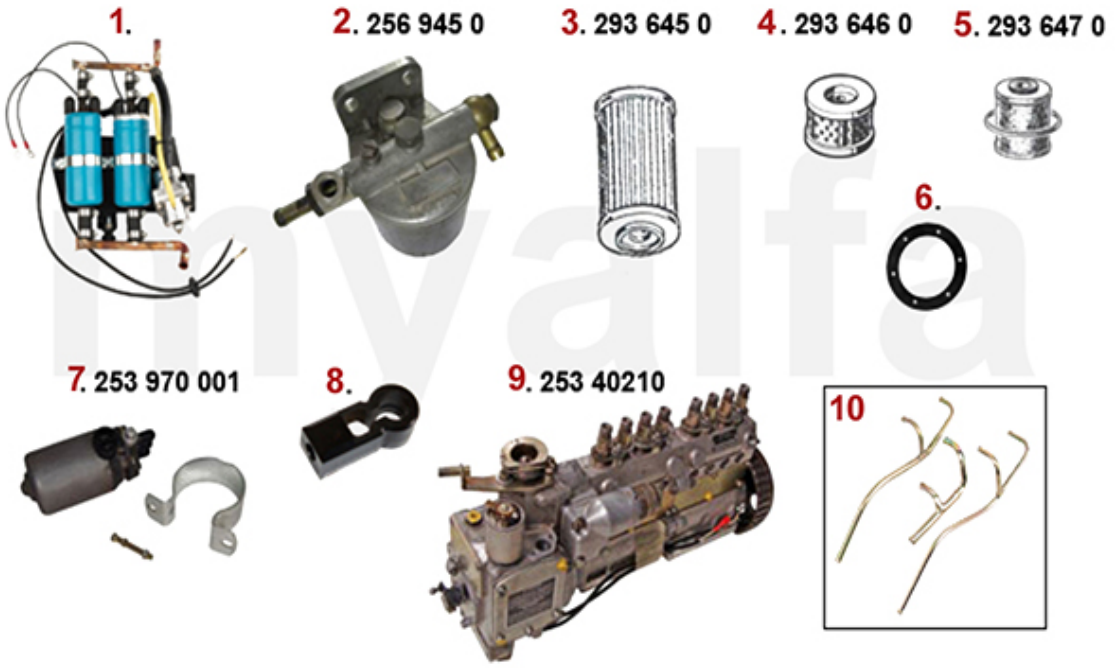

1	2537020	Kraftstoffpumpen (Satz) Montreal	Auf Anfrage
2	2569450	Kraftstoff Druckminderer Montreal	1.711,71 SEK
3	2936450	Ölfilter Einspritzpumpe SPICA Montreal	469,42 SEK
4	2936460	Benzinfilter Tank Montreal	548,24 SEK
5	2936470	Benzinfilter Montreal	398,86 SEK
6	8650180	Dichtung Benzinfilter im Tank Montreal	222,32 SEK
7	25370001	Benzinpumpe Montreal Neuteil	Auf Anfrage
8	2521350	Kugelpfanne/Gelenkkopf Montreal, Regelgestänge Einspritzpumpe	105,32 SEK
9	25340210	Einspritzpumpe Montreal	Auf Anfrage
10	2537040	Benzinleitungen (Satz) an den Benzinpumpen - Montreal	2.205,02 SEK

1	6400100	Handbremsbackensatz (4 Stück)	464,66 SEK
2	6500820	Versteller Handbremsbacke	464,66 SEK
3	6500730	Haltestift Handbremsbacke	55,30 SEK
4	6810810	Gegenstück Haltestift Handbremsbacke	104,72 SEK
5	6810470	Spreizschloss Handbremsbacken	399,98 SEK
6	6810460	Bremsankerplatte hinten	Auf Anfrage
7	6801050	Handbremsseil Montreal	700,00 SEK
8	6500840	Feder lang Handbremsbacke	75,88 SEK
9	6500850	Feder kurz Handbremsbacke	55,30 SEK
10	6800170	Handbremsseil (Satz 2 Stk.) hinten Montreal links und rechts	576,52 SEK

Motorlager/Enginemount Montreal

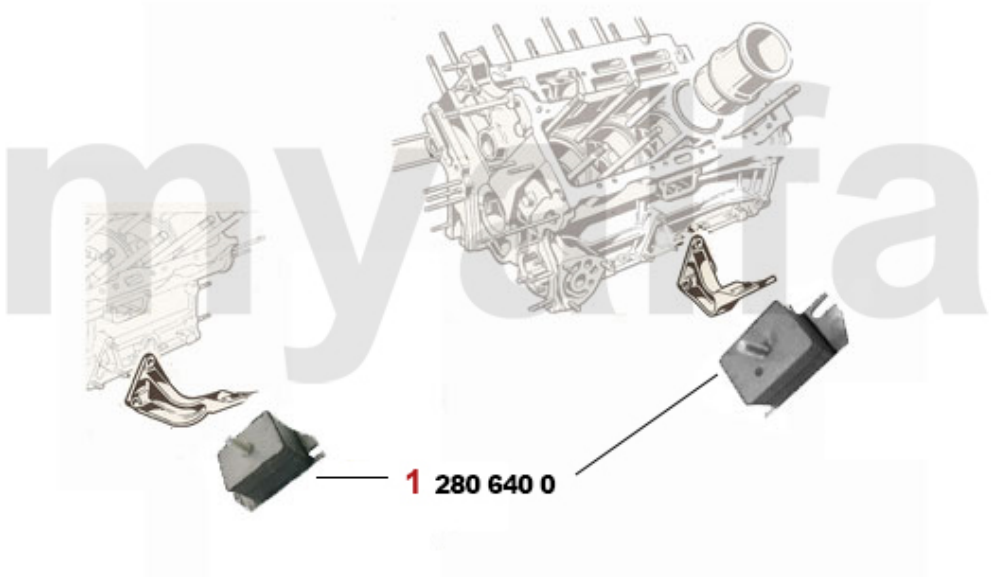

1	*2806400*	*Motorlager (Satz) Montreal*	*2.105,88 SEK*

1	2236400	Einlassventil Montreal 37 mm	387,10 SEK
2	2236410	Auslassventil Montreal 33 mm	387,10 SEK
3	2230400	Ventilführung Einlass Standard 9 x 14,05 x 51	123,48 SEK
3	2231600	Ventilführung Einlass 1.Übermaß 9 x 14,10 x 51	163,52 SEK
3	2231610	Ventilführung Einlass 2.Übermaß 9 x 14,15 x 51	163,52 SEK
3	2230420	Ventilführung Auslass Standard 9 x 14,05 x 54	128,24 SEK
3	2231620	Ventilführung Auslass 1.Übermaß 9 x 14,10 x 54	175,28 SEK
4	2332550	Ventilschaftdichtung REINZ	57,68 SEK
5	2232920	Federteller Ventilfeder	Auf Anfrage
6	2232950	Unterlagring Ventilfeder / Federteller	41,72 SEK
7	2232740	Ventilfeder (Satz) 16 Stück	1.000,02 SEK
8	2232960	Ventilkeil 9mm Ventil	22,40 SEK
9	2431140	Ventileinstellplättchenset 200 Stück 2,525 - 3,5 mm, Durchmesser 9mm	6.576,50 SEK
9	2430840	Ventileinstellplättchenset 205 Stück 1,5 - 2,5 mm, Durchmesser 9mm	6.576,50 SEK
9	2430430	Ventileinstellplättchen 9mm Bitte Größe angeben	134,03 SEK
10	2416430	Zahnriemen Einspritzpumpe Montreal	576,52 SEK
11	24161020	Steuerkette Montreal rechts IWIS	929,46 SEK
12	24160980	Steuerkette Montreal links IWIS	929,46 SEK
13	24160500	Steuerkette Montreal kurz IWIS	558,88 SEK
14	24155030	Steuerkette Ölpumpe Montreal IWIS	694,12 SEK
15	2426470	Gleitschienen Montreal (Satz), links und rechts	3.505,88 SEK
16	2421050	Kettenspanner unten 2600, 105/115, Montreal	635,32 SEK
17	2240680	Ventilbecher - Tassenstößel OE-Qualität 101/105/115/116/75/155/164	205,94 SEK
17	2240710	Ventilbecher - Tassenstößel DLC RACING Made in Italy 101/105/115/116/75/155/164	464,66 SEK

Kolben/Lager-Pistons/Bearings Montreal

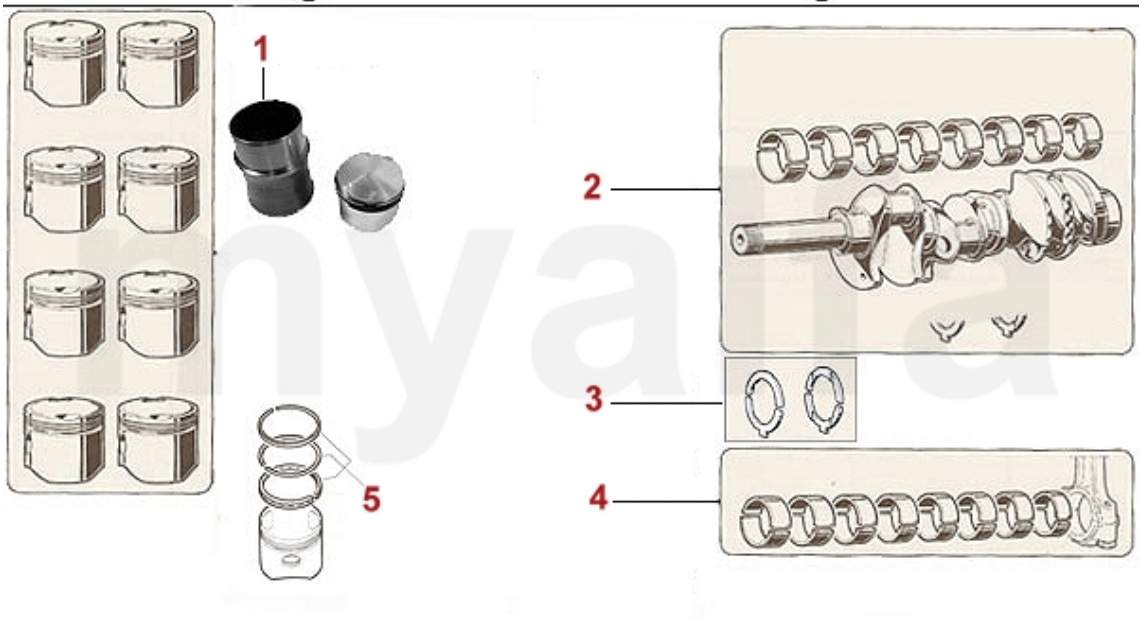

1	2216415	Kolben / Laufbuchse Montreal	4.470,62 SEK
2	2256430	Hauptlagersatz Montreal Standard	4.811,80 SEK
2	2256431	Hauptlagersatz Montreal +0,10	4.983,65 SEK
2	2256432	Hauptlagersatz Montreal +0,20	4.682,91 SEK
2	2256433	Hauptlagersatz Montreal +0,30	5.635,28 SEK
2	2256434	Hauptlagersatz Montreal +0,40	5.635,28 SEK
3	2256440	Anlaufscheiben Satz Standard Montreal	2.329,32 SEK
4	2266450	Pleuellagersatz Montreal Standard	4.105,92 SEK
4	2266451	Pleuellagersatz Montreal +0,10	4.105,92 SEK
4	2266452	Pleuellagersatz Montreal +0,20	4.618,11 SEK
4	2266453	Pleuellagersatz Montreal +0,30	4.618,11 SEK
4	2266454	Pleuellagersatz Montreal +0,40	5.265,65 SEK
5	2282265	Kolbenringsatz Montreal (für 1 Kolben)	421,50 SEK

1	5566450	Umlenkhebel Montreal im Austausch - Pfand 300 Euro	3.988,40 SEK
2	5540331	Spurstangenkopf außen Linksgewinde LEMFÖRDER	558,88 SEK
2	5540332	Spurstangenkopf außen Rechtsgewinde LEMFÖRDER	558,88 SEK
3	5540181	Spurstangenkopf innen Linksgewinde LEMFÖRDER	494,06 SEK
3	5540182	Spurstangenkopf innen Rechtsgewinde LEMFÖRDER	494,06 SEK
4	5540111	Kontermutter Spurstange Linksgewinde	29,40 SEK
4	5540112	Kontermutter Spurstange Rechtsgewinde	29,40 SEK
5	5511050	Gehäuse Lenkgetriebe BURMAN Montreal Alu, ohne Deckel	8.647,10 SEK
6	1770310	Sicherungsblech Lenkrad bis Bj. 1985	57,68 SEK
7	1770320	Mutter für Lenkrad - 1900, 750/101, 102/106, 105/ 115 bis Bj.1985	205,94 SEK

1	8830010	Scheibenwischer (Satz) Montreal Edelstahl	704,76 SEK
2	8810010	Waschwasserbehälter Montreal	1.939,98 SEK
3	8810020	Waschwasserbehälter Deckel Montreal	291,76 SEK
4	8810210	Fußpumpe Scheibenwaschanlage	764,68 SEK
5	8800820	Waschdüse Chrom (2-strahlig) 750 / 101 / 105	151,76 SEK

1	*9811050*	*Abdeckkappe Battaini für Wagenheber Alfa Romeo 105*	*199,36 SEK*

*das Bild zeigt eine Stretchshell Decke in schwarz

1	9111180	Autodecke Maßanfertigung Alfa Romeo Montreal mit Logo, rot	1.988,28 SEK
2	9116460	Autodecke Alfa Romeo Montreal, rot	1.286,25 SEK
2	9116470	Autodecke Alfa Romeo Montreal, blau	1.286,25 SEK
2	9116480	Autodecke Alfa Romeo Montreal, grün	1.286,25 SEK
2	9116490	Autodecke Alfa Romeo Montreal, schwarz	1.286,25 SEK

1	9822260	Ladegerät AB-4 ABSAAR	558,88 SEK
2	9822250	Batterieerhaltungsladegerät	452,90 SEK
3	8701130	Batterieschalter / Massepolklemme	92,96 SEK

0 ***9850040*** ***Kotflügelschoner "myalfagroup"*** ***469,42 SEK***

Keilriemen/V-Belts Montreal

1. 270 10775
Generator
9,5/10 x 775

2. 270 10990
Servolenkung/
Powersteering
9,5/10 x 990

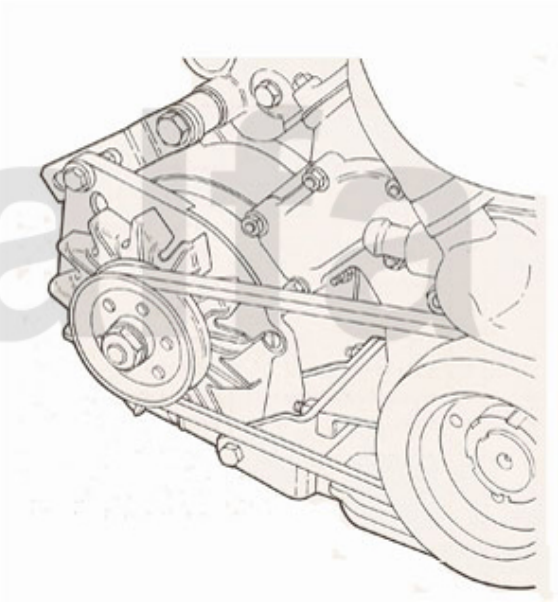

1	*27010775*	*Keilriemen Lichtmaschine Montreal, 9,5 x 775*	*183,54 SEK*
2	*27010990*	*Keilriemen Servolenkung Montreal, 9,5 x 990*	*171,78 SEK*

Kopfdichtsatz/Head Set Montreal

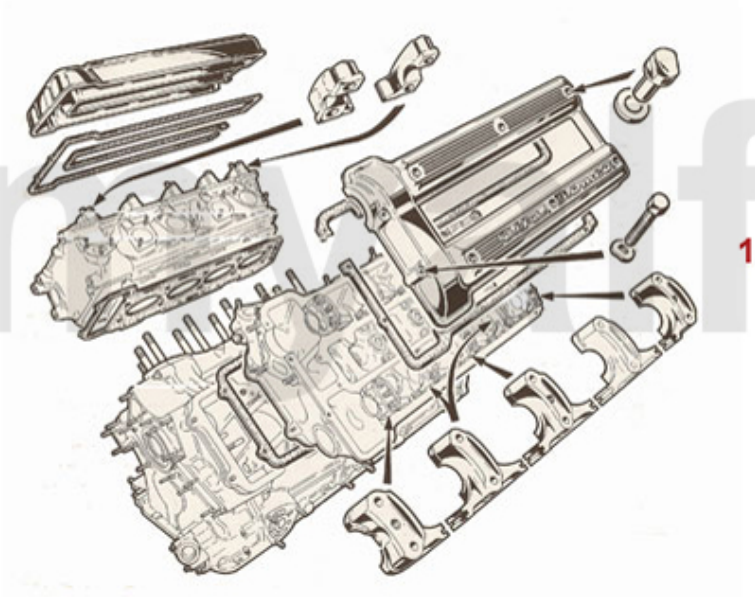

1	*2326450*	*Kopfdichtsatz Montreal mit Zylinderkopfdichtungen*	*Auf Anfrage*

Motordichtsatz/Full Set Montreal

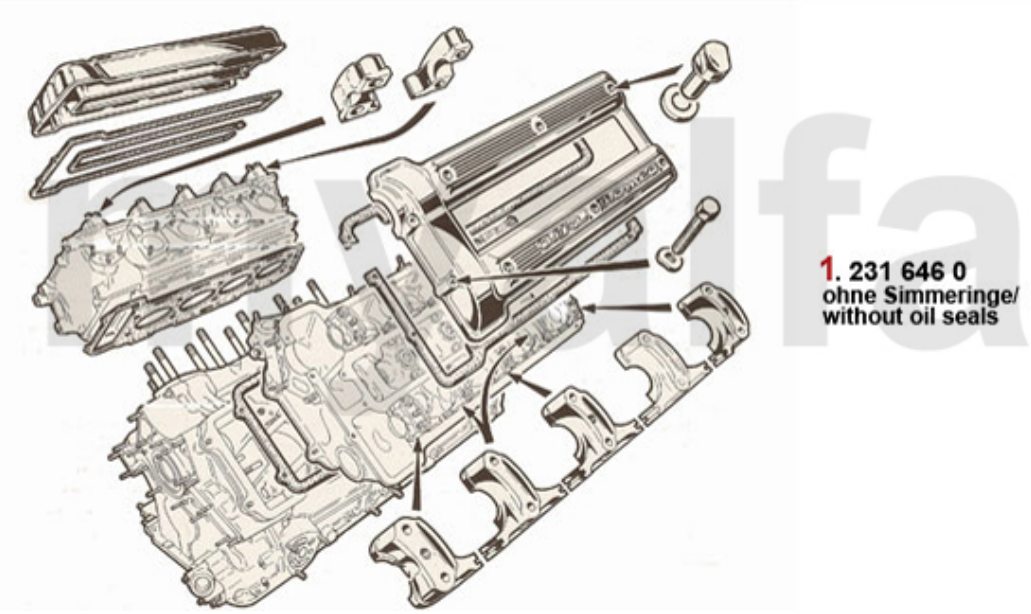

1	*2316460*	*Motordichtsatz Montreal mit Kopfdichtungen,ohne Simmerringe*	*3.282,30 SEK*

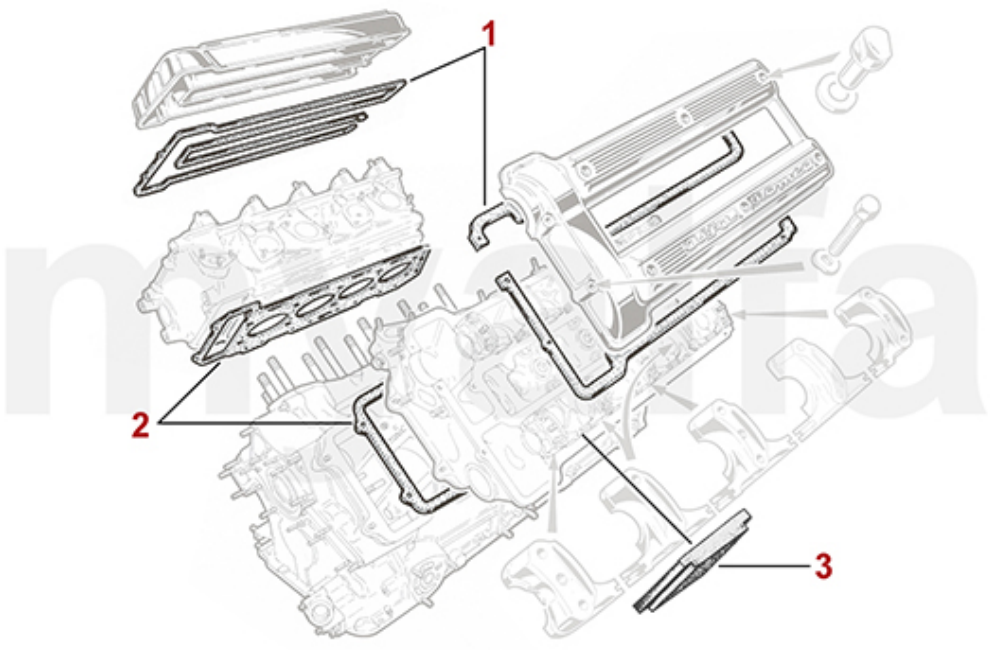

1	2336410	Satz Ventildeckeldichtungen Montreal	884,65 SEK
2	2336450	Satz Kopfdichtungen Montreal ELRING	4.105,92 SEK
3	2336400	Gummiblock Montreal Ventildeckeldichtung	103,53 SEK

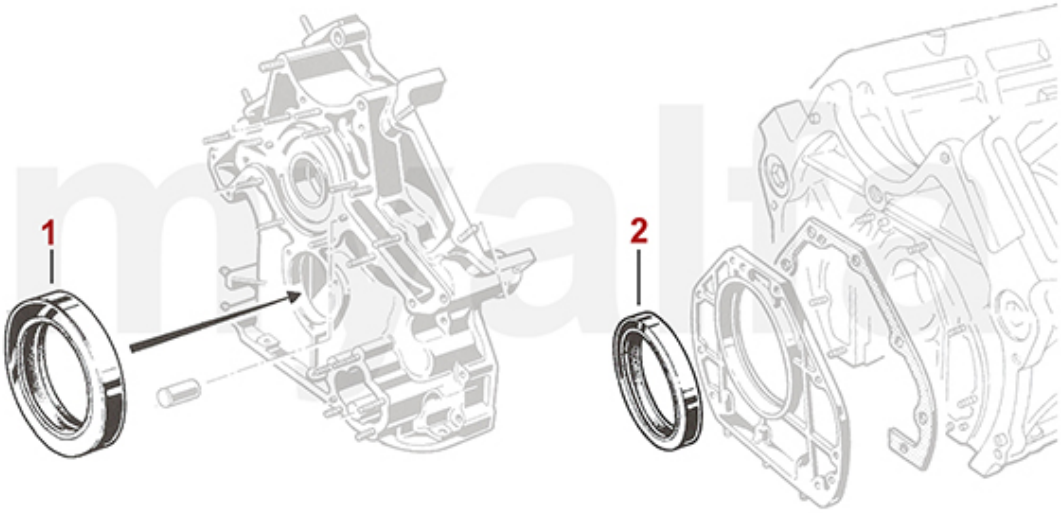

1	*2336460*	*Simmering Kurbelwelle Montreal vorne*	*323,54 SEK*
2	*2330230*	*Simmerring Kurbelwelle hinten 82/105/12 - 750/101/105/115/116 bis BJ. 1989, Originalqualität*	*382,34 SEK*

0 2333490 XXL Universal Material Set Dichtungen Reinz ***411,74 SEK***

Thermostat Montreal

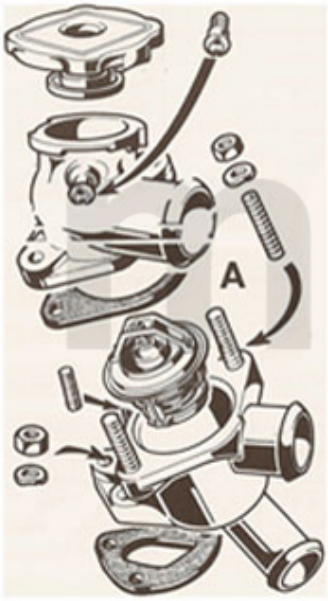

1. 263 005 0

1	*2630050*	*Thermostat Montreal 79 Grad Celsuis*	*441,14 SEK*

Wasserpumpe/Waterpump Montreal

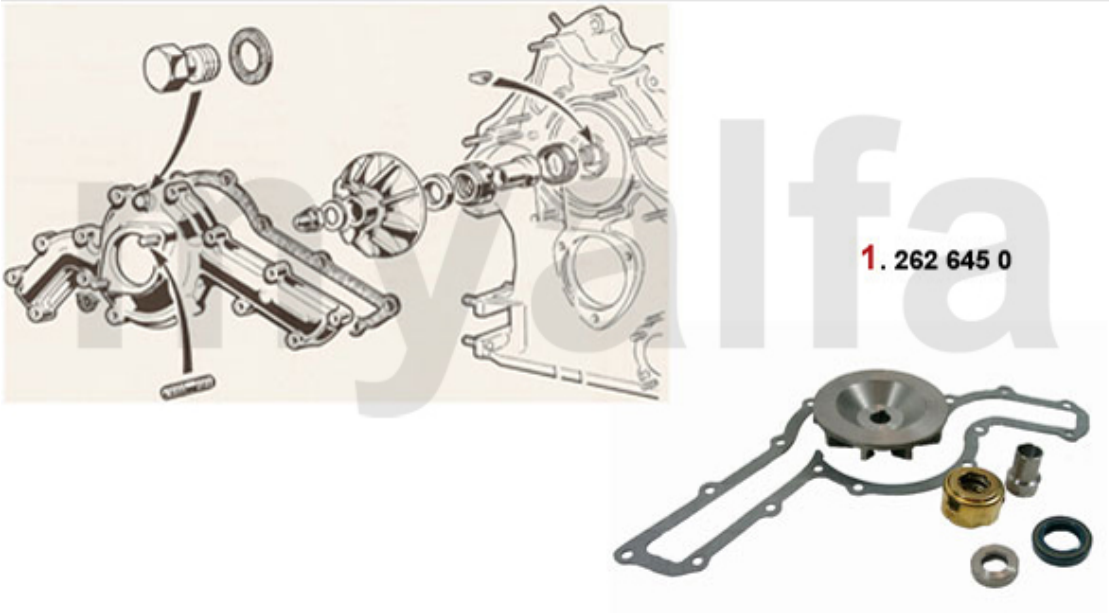

1	*2626450*	*Rep-Satz Wasserpumpe Montreal*	*3.181,22 SEK*

Motorkühler/Radiator Montreal

1. 261 645 0

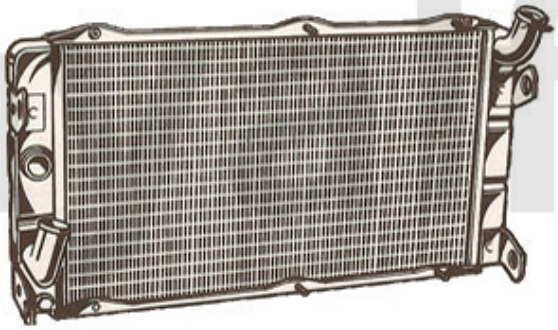

1	*2616450*	*Kühler Montreal im Austausch*	*7.005,88 SEK*

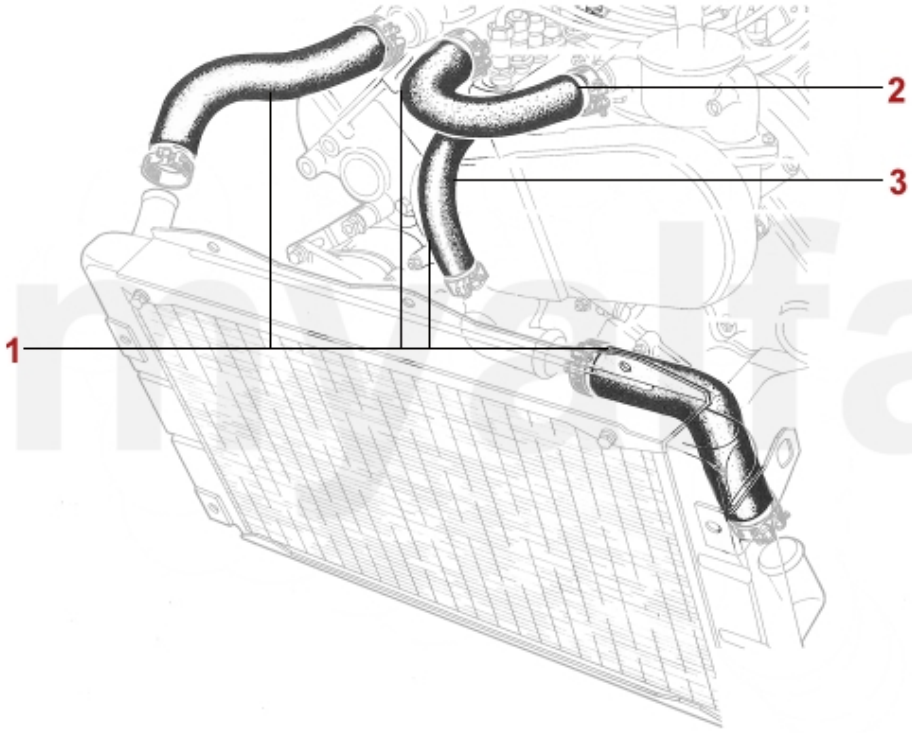

1	2660730	Kühlerschläuche (Satz 4 Stk.) Montreal	1.635,34 SEK
2	26615761	Kühlwasserschlauch Montreal zwischen den Zylinderköpfen	Auf Anfrage
3	26615764	Kühlwasserschlauch Wasserpumpe Zylinderkopf Montreal	Auf Anfrage

Kraftstoffförderung/Fuel System Montreal

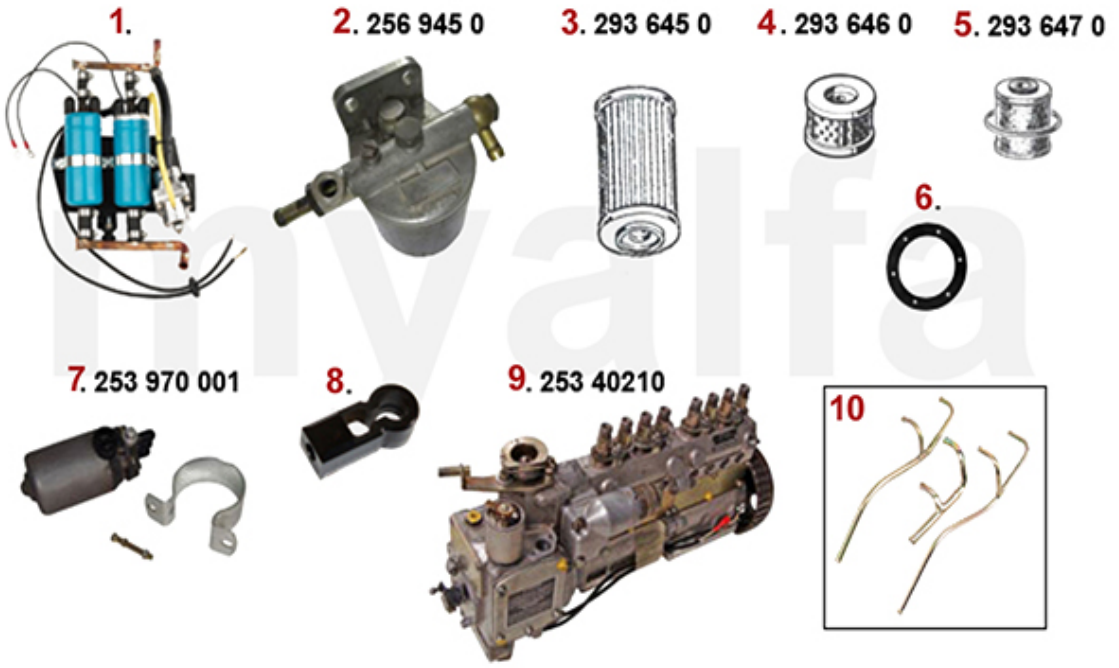

1	2537020	Kraftstoffpumpen (Satz) Montreal	Auf Anfrage
2	2569450	Kraftstoff Druckminderer Montreal	1.711,71 SEK
3	2936450	Ölfilter Einspritzpumpe SPICA Montreal	469,42 SEK
4	2936460	Benzinfilter Tank Montreal	548,24 SEK
5	2936470	Benzinfilter Montreal	398,86 SEK
6	8650180	Dichtung Benzinfilter im Tank Montreal	222,32 SEK
7	25370001	Benzinpumpe Montreal Neuteil	Auf Anfrage
8	2521350	Kugelpfanne/Gelenkkopf Montreal, Regelgestänge Einspritzpumpe	105,32 SEK
9	25340210	Einspritzpumpe Montreal	Auf Anfrage
10	2537040	Benzinleitungen (Satz) an den Benzinpumpen - Montreal	2.205,02 SEK

Motorlager/Enginemount Montreal

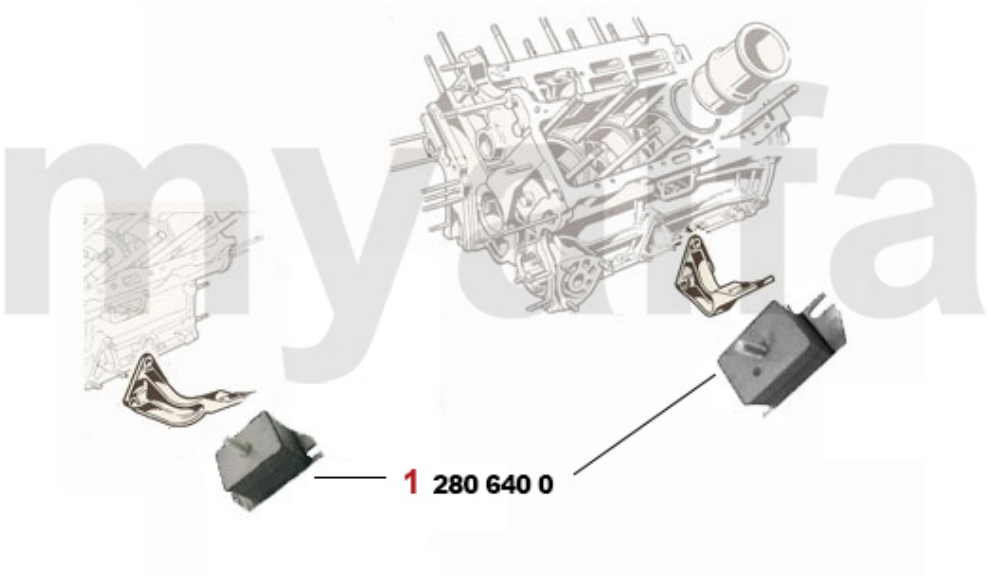

1	*2806400*	*Motorlager (Satz) Montreal*	*2.105,88 SEK*

1	2236400	Einlassventil Montreal 37 mm	387,10 SEK
2	2236410	Auslassventil Montreal 33 mm	387,10 SEK
3	2230400	Ventilführung Einlass Standard 9 x 14,05 x 51	123,48 SEK
3	2231600	Ventilführung Einlass 1.Übermaß 9 x 14,10 x 51	163,52 SEK
3	2231610	Ventilführung Einlass 2.Übermaß 9 x 14,15 x 51	163,52 SEK
3	2230420	Ventilführung Auslass Standard 9 x 14,05 x 54	128,24 SEK
3	2231620	Ventilführung Auslass 1.Übermaß 9 x 14,10 x 54	175,28 SEK
4	2332550	Ventilschaftdichtung REINZ	57,68 SEK
5	2232920	Federteller Ventilfeder	Auf Anfrage
6	2232950	Unterlagring Ventilfeder / Federteller	41,72 SEK
7	2232740	Ventilfeder (Satz) 16 Stück	1.000,02 SEK
8	2232960	Ventilkeil 9mm Ventil	22,40 SEK
9	2431140	Ventileinstellplättchenset 200 Stück 2,525 - 3,5 mm, Durchmesser 9mm	6.576,50 SEK
9	2430840	Ventileinstellplättchenset 205 Stück 1,5 - 2,5 mm, Durchmesser 9mm	6.576,50 SEK
9	2430430	Ventileinstellplättchen 9mm Bitte Größe angeben	134,03 SEK
10	2416430	Zahnriemen Einspritzpumpe Montreal	576,52 SEK
11	24161020	Steuerkette Montreal rechts IWIS	929,46 SEK
12	24160980	Steuerkette Montreal links IWIS	929,46 SEK
13	24160500	Steuerkette Montreal kurz IWIS	558,88 SEK
14	24155030	Steuerkette Ölpumpe Montreal IWIS	694,12 SEK
15	2426470	Gleitschienen Montreal (Satz), links und rechts	3.505,88 SEK
16	2421050	Kettenspanner unten 2600, 105/115, Montreal	635,32 SEK
17	2240680	Ventilbecher - Tassenstößel OE-Qualität 101/105/115/116/75/155/164	205,94 SEK
17	2240710	Ventilbecher - Tassenstößel DLC RACING Made in Italy 101/105/115/116/75/155/164	464,66 SEK

Kolben/Lager-Pistons/Bearings Montreal

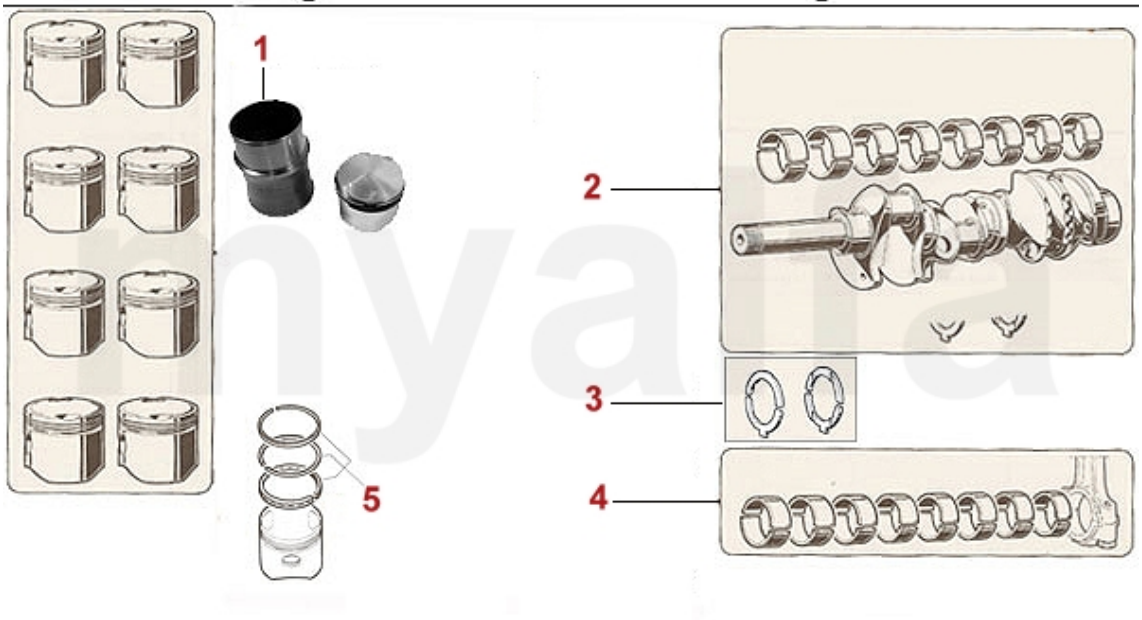

1	2216415	Kolben / Laufbuchse Montreal	4.470,62 SEK
2	2256430	Hauptlagersatz Montreal Standard	4.811,80 SEK
2	2256431	Hauptlagersatz Montreal +0,10	4.983,65 SEK
2	2256432	Hauptlagersatz Montreal +0,20	4.682,91 SEK
2	2256433	Hauptlagersatz Montreal +0,30	5.635,28 SEK
2	2256434	Hauptlagersatz Montreal +0,40	5.635,28 SEK
3	2256440	Anlaufscheiben Satz Standard Montreal	2.329,32 SEK
4	2266450	Pleuellagersatz Montreal Standard	4.105,92 SEK
4	2266451	Pleuellagersatz Montreal +0,10	4.105,92 SEK
4	2266452	Pleuellagersatz Montreal +0,20	4.618,11 SEK
4	2266453	Pleuellagersatz Montreal +0,30	4.618,11 SEK
4	2266454	Pleuellagersatz Montreal +0,40	5.265,65 SEK
5	2282265	Kolbenringsatz Montreal (für 1 Kolben)	421,50 SEK

Filter Giulietta

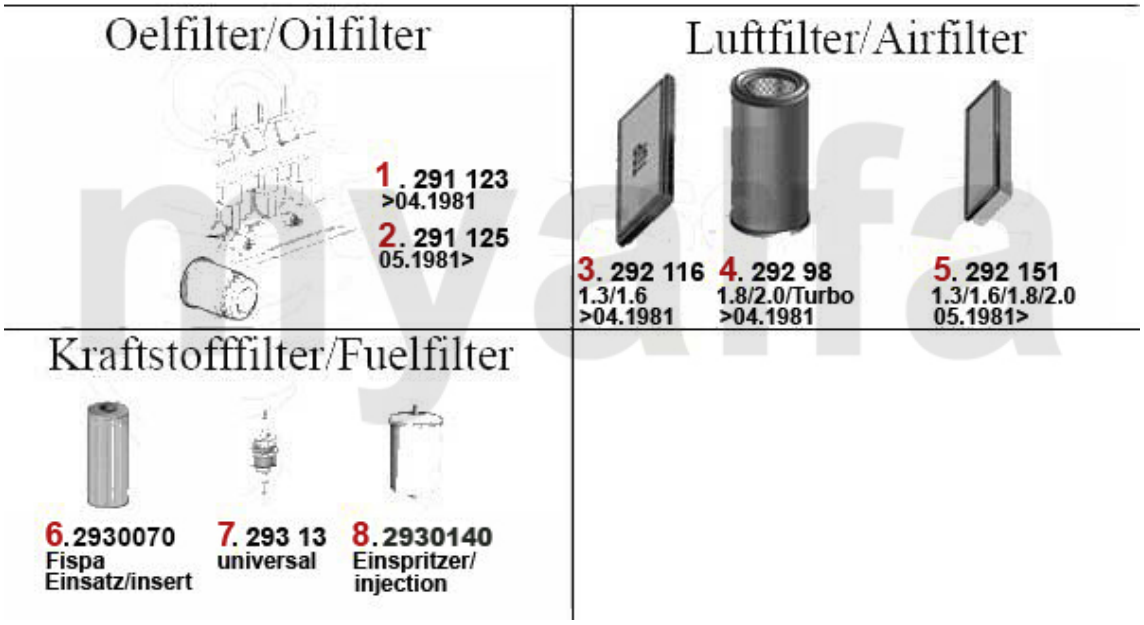

1	291123	Ölfilter Arna,Sud/Sprint,33 (905/7) 116 6-Zylinder/Turbo,75,90, 33(905/7),155,164,RZ/SZ An	117,04 SEK
2	291125	Ölfilter Arna,Sud/Sprint, 116 4-Zylinder,145/6,155,164/Super Anschraubpatrone	140,00 SEK
3	292116	Luftfilter Alfetta, Giulietta, GTV/4 (116) 1.3/1.6 eckig	323,54 SEK
4	29298	Luftfilter Alfetta,Giulietta, GTV4 (116) 1.8/2.0,diverse 105er rund	Auf Anfrage
5	292151	Luftfilter 75, 90, Alfetta, Giulietta, GTV/4 (116), 2.0, eckig	252,98 SEK
6	2930070	Benzinfilter Durchmesser 35mm FISPA	88,20 SEK
7	29313	Kraftstoffleitungsfilter diverse Modelle (universal)	92,96 SEK
8	2930140	Benzinfilter Spider 2000 IE Bj.1986-93	281,12 SEK

1	33207803	Vorschalldämpfer Montreal rechts	3.870,58 SEK
2	33207813	Vorschalldämpfer Montreal links	3.870,58 SEK
3	34107806	Hauptschalldämpfer Montreal rechts	4.294,08 SEK
4	34107816	Hauptschalldämpfer Montreal links	4.294,08 SEK
5	35107807	Endschalldämpfer Montreal rechts	3.523,52 SEK
6	35107817	Endschalldämpfer Montreal links	3.523,52 SEK
7	38094407	Dichtung Krümmer / Vorschalldämpfer Montreal	93,52 SEK
8	38094047	Dichtring Endschalldämpfer Montreal	92,96 SEK
9	3800240	Gummi Auspuffaufhängung GTV6/Montreal Endschalldämpfer	88,20 SEK
10	3800260	Gummiblock Auspuffaufhängung	58,80 SEK
11	3800510	Halteplatte Gummiblock Auspuffaufhängung	69,44 SEK
12	3800500	Hülse Gummiblock Auspuffaufhängung (Satz 2 Stück)	68,04 SEK
13	3800280	Silentbuchse Auspuffaufhängung	111,72 SEK

Abgasanlage/Exhaustsystem Giulietta 2.0 TD

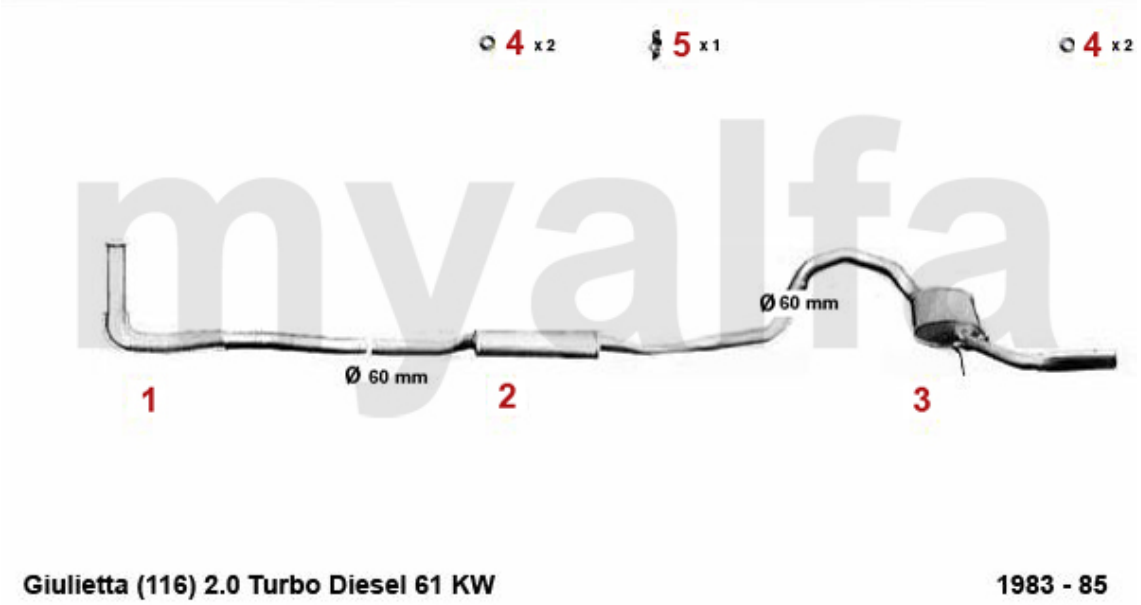

Giulietta (116) 2.0 Turbo Diesel 61 KW **1983 - 85**

1	*33104201*	*Vorderrohr Alfetta,Giulietta Bj. 1983-85 2.0,2.4 TD (org. einteilig mit Mitteltopf)*	*Auf Anfrage*
2	*34104176*	*Mitteltopf Alfetta,Giulietta 2.0.2.4 TD Bj. 1979-85*	*Auf Anfrage*
3	*35102077*	*Endtopf Giulietta 2.0 TD Bj. 1983-85*	*2.118,58 SEK*
4	*38091011*	*Gummiring/Auspuff-Aufhängung Diverse Modelle*	*21,14 SEK*
5	*38091024*	*Gummi/Auspuffaufhängung Alfetta, Giulietta,75,90*	*55,30 SEK*

Abgasanlage/Exhaustsystem Giulietta 1.3

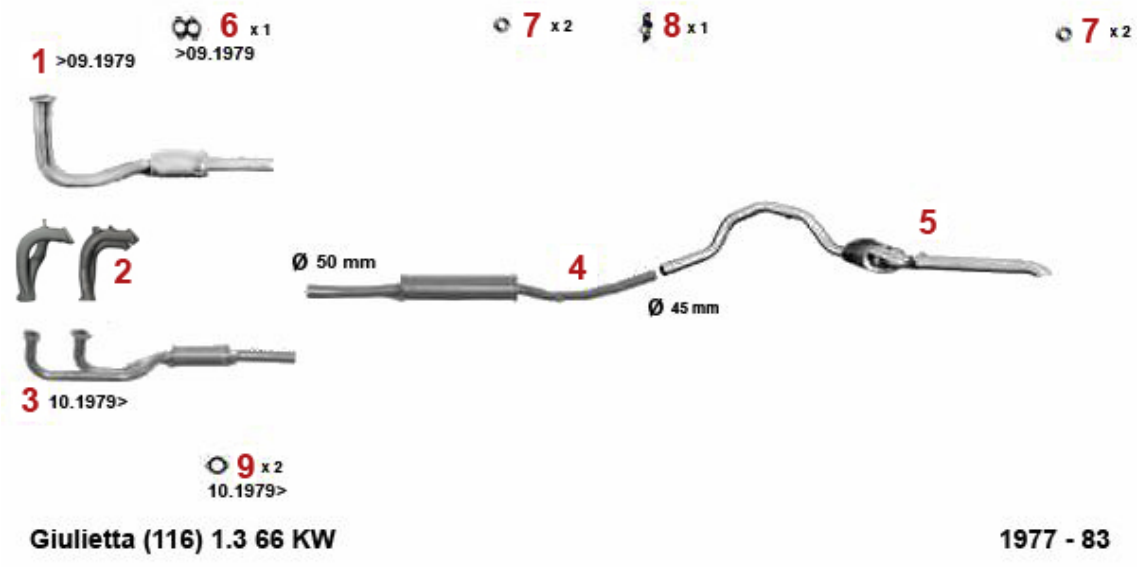

1	33201403	Vorschalldämpfer Giulietta 1.3 Bj. 77-79 (org. einteilig mit Mitteltopf)	1.145,79 SEK
1	31121536	Abgaskrümmer 1+4 116 4-Zylinder	Auf Anfrage
2	31121084	Abgaskrümmer 2+3 116 4-Zylinder	3.117,66 SEK
3	33201703	Vorschalldämpfer Alfetta 1.6 2.serie Bj. 1979-85,Giulietta 1.3/1.6, 75 1.6 Bj. 1985-92	1.653,73 SEK
4	34101476	Mitteltopf Alfetta 1.6,1.8,2.0 Bj. 1979-85,Giulietta 1.3-2.0 75 1.6 Bj. 1985-92	1.341,20 SEK
5	35101407	Endtopf Giulietta (116) Bj. 1977-85	2.105,88 SEK
6	3800470	Dichtung Krümmer / Vorschalldämpfer einteiliger Krümmer	117,60 SEK
7	38091011	Gummiring/Auspuff-Aufhängung Diverse Modelle	21,14 SEK
8	38091024	Gummi/Auspuffaufhängung Alfetta, Giulietta,75,90	55,30 SEK
9	38094413	Dichtung VSD Alfetta Guilietta,75, 90, 155, 164	81,20 SEK

Abgasanlage/Exhaustsystem Giulietta 1.6

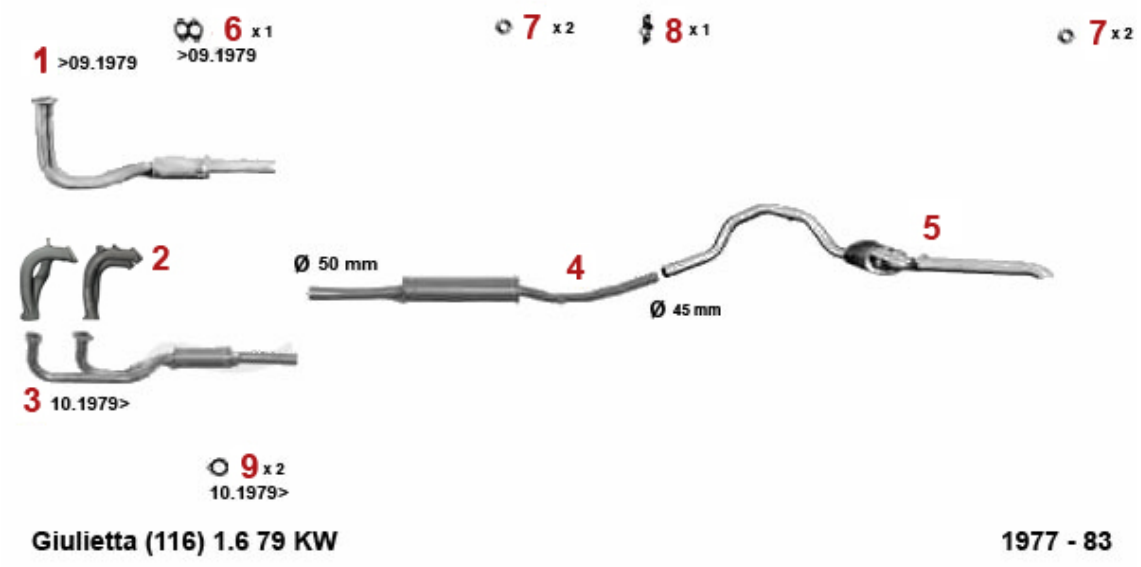

1	33201403	Vorschalldämpfer Giulietta 1.3 Bj. 77-79 (org. einteilig mit Mitteltopf)	1.145,79 SEK
2	31121084	Abgaskrümmer 2+3 116 4-Zylinder	3.117,66 SEK
2	31121536	Abgaskrümmer 1+4 116 4-Zylinder	Auf Anfrage
3	33201703	Vorschalldämpfer Alfetta 1.6 2.serie Bj. 1979-85,Giulietta 1.3/1.6, 75 1.6 Bj. 1985-92	1.653,73 SEK
4	34101476	Mitteltopf Alfetta 1.6,1.8,2.0 Bj. 1979-85,Giulietta 1.3-2.0 75 1.6 Bj. 1985-92	1.341,20 SEK
5	35101407	Endtopf Giulietta (116) Bj. 1977-85	2.105,88 SEK
6	3800470	Dichtung Krümmer / Vorschalldämpfer einteiliger Krümmer	117,60 SEK
7	38091011	Gummiring/Auspuff-Aufhängung Diverse Modelle	21,14 SEK
8	38091024	Gummi/Auspuffaufhängung Alfetta, Giulietta,75,90	55,30 SEK
9	38094413	Dichtung VSD Alfetta Guilietta,75, 90, 155, 164	81,20 SEK

Abgasanlage/Exhaustsystem Giulietta 1.8

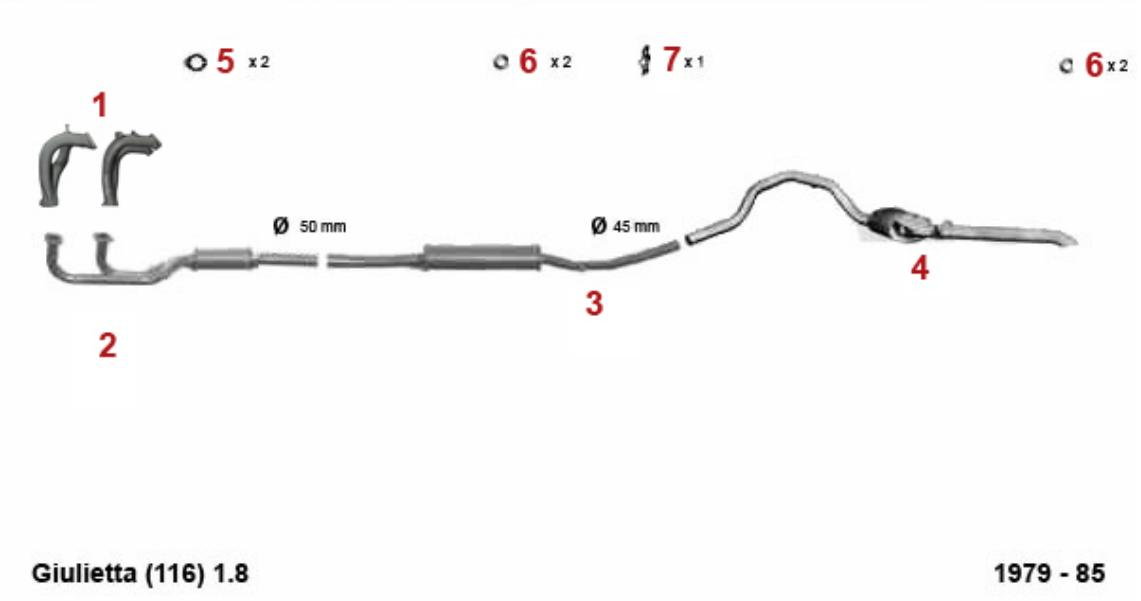

1	31121084	Abgaskrümmer 2+3 116 4-Zylinder	3.117,66 SEK
1	31121536	Abgaskrümmer 1+4 116 4-Zylinder	Auf Anfrage
2	33201803	Vorschalldämpfer Alfetta,Giulietta 2.Serie Bj. 1979-85 1.8/2.0 75/90 1.8/2.0 Bj. 1985-88	1.870,54 SEK
3	34101476	Mitteltopf Alfetta 1.6,1.8,2.0 Bj. 1979-85,Giulietta 1.3-2.0 75 1.6 Bj. 1985-92	1.341,20 SEK
4	35101407	Endtopf Giulietta (116) Bj. 1977-85	2.105,88 SEK
5	38094413	Dichtung VSD Alfetta Guilietta,75, 90, 155, 164	81,20 SEK
6	38091011	Gummiring/Auspuff-Aufhängung Diverse Modelle	21,14 SEK
7	38091024	Gummi/Auspuffaufhängung Alfetta, Giulietta,75,90	55,30 SEK

Abgasanlage/Exhaustsystem Giulietta 2.0

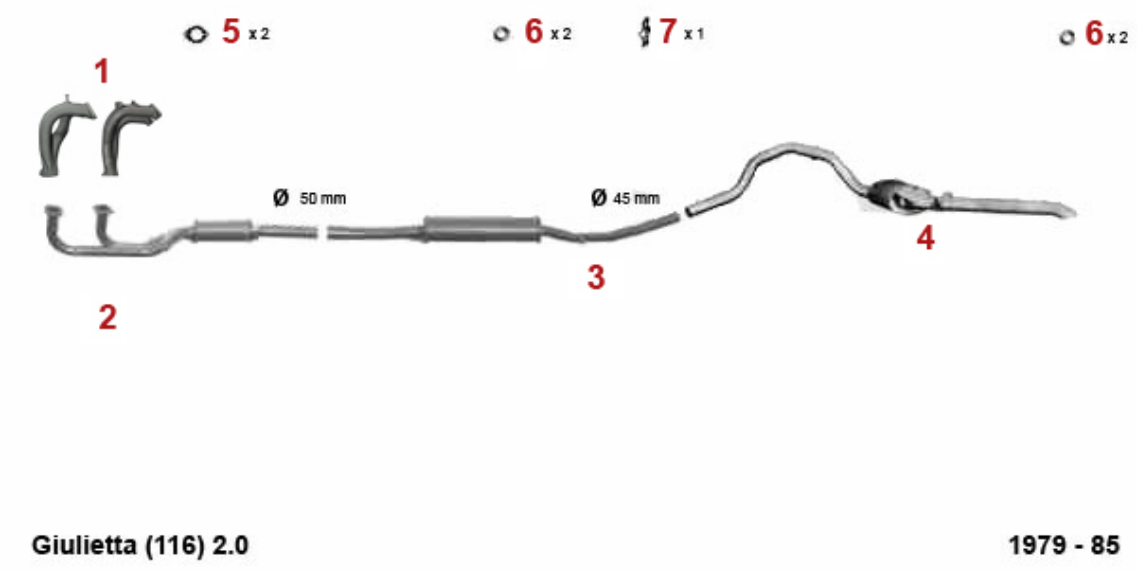

Giulietta (116) 2.0 **1979 - 85**

1	31121084	Abgaskrümmer 2+3 116 4-Zylinder	3.117,66 SEK
1	31121536	Abgaskrümmer 1+4 116 4-Zylinder	Auf Anfrage
2	33201803	Vorschalldämpfer Alfetta,Giulietta 2.Serie Bj. 1979-85 1.8/2.0 75/90 1.8/2.0 Bj. 1985-88	1.870,54 SEK
3	34101476	Mitteltopf Alfetta 1.6,1.8,2.0 Bj. 1979-85,Giulietta 1.3-2.0 75 1.6 Bj. 1985-92	1.341,20 SEK
4	35101407	Endtopf Giulietta (116) Bj. 1977-85	2.105,88 SEK
5	38094413	Dichtung VSD Alfetta Guilietta,75, 90, 155, 164	81,20 SEK
6	38091011	Gummiring/Auspuff-Aufhängung Diverse Modelle	21,14 SEK
7	38091024	Gummi/Auspuffaufhängung Alfetta, Giulietta,75,90	55,30 SEK

1	2910050	Ölfilterpatrone	116,48 SEK
1	2910230	Ölfilterpatrone (Original Retro-Design)	210,56 SEK
1	2910220	Ölfilterpatrone original Alfa Romeo	175,28 SEK
2	2920310	Satz Luftfilter Montreal	1.047,06 SEK
3	2526450	Satz Flügelmuttern Montreal Liftfiltergehäuse (6Stk.)	939,96 SEK
4	2936460	Benzinfilter Tank Montreal	548,24 SEK
5	2936470	Benzinfilter Montreal	398,86 SEK
6	2936450	Ölfilter Einspritzpumpe SPICA Montreal	469,42 SEK

Antriebswelle/Driveshaft Giulietta (116)

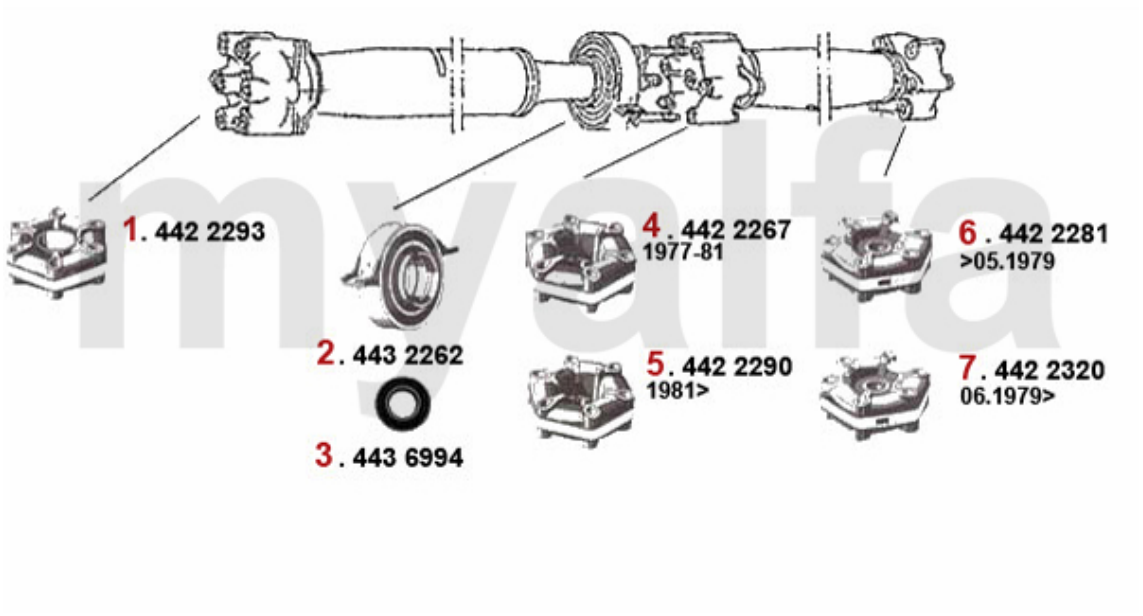

1	4422293	HD-Scheibe vorne Alfetta, Giulietta Bj. 10.1977>, 75, 90 4-Zylinder, beide Seiten offen	1.000,02 SEK
2	4432262	Mittelwellenlager 75,90 4-zylinder 33 4X4,Alfetta,Giulietta	571,76 SEK
3	4436994	Kugellager für Mittelwelle Alfetta, Giulietta, GTV (116),75 4-Zylinder	292,88 SEK
4	4422267	HD-Scheibe mitte Alfetta Bj. >10.76 Giulietta Bj. 81>	Auf Anfrage
5	4422290	HD-Scheibe mitte Alfetta Giulietta Bj. 11.76>,75,90	1.388,24 SEK
6	4422281	HD-Scheibe hinten Giulietta Bj. >5. 79,Alfetta Bj. 10.77-5.79	Auf Anfrage
7	4422320	HD-Scheibe hinten Alfetta, Giulietta Bj.06.1979>, 75, 90 4-Zylinder, eine Seite reduziert	1.023,54 SEK

Getriebeaufhängung/Gear Mount Giulietta (116)

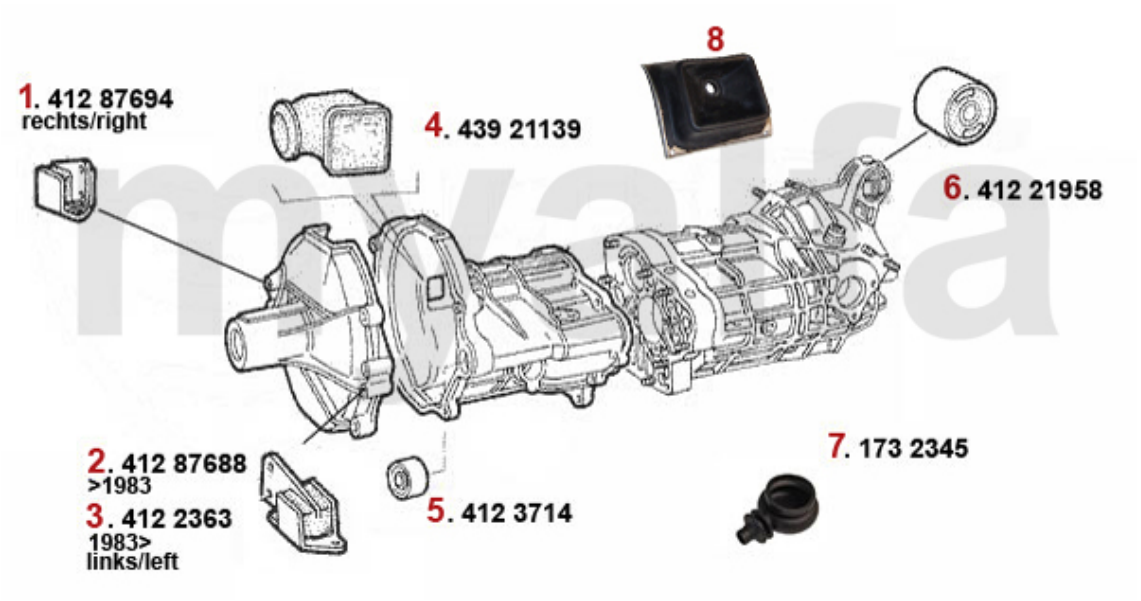

1	41287694	Getriebeaufhängung rechts 116	410,62 SEK
2	41287688	Getriebeaufhängung links 116 bis 1983	410,62 SEK
3	4122363	Getriebeaufhängung links 116 ab 1983	410,62 SEK
4	43921139	Schutzkappe f. Ausrückhebel Alfetta Giulietta,GTV (116),75,90	163,52 SEK
5	4123714	Buchse Schalthebel am Getriebe75,90,RZ,SZ	323,54 SEK
6	41221958	Getriebeaufhängung hinten 75, 90,RZ SZ,Alfetta,Giulietta, GTV (116)	351,82 SEK
7	1732345	Schalthebelmanschette innen Alfetta, Giulietta,GTV (116)	210,56 SEK
8	1732346	Schalthebelmanschette Alfetta,Giulietta,GTV(116),75,90,RZ,SZ	1.341,20 SEK

Kupplungs-Kit/Clutch Set Giulietta (116)

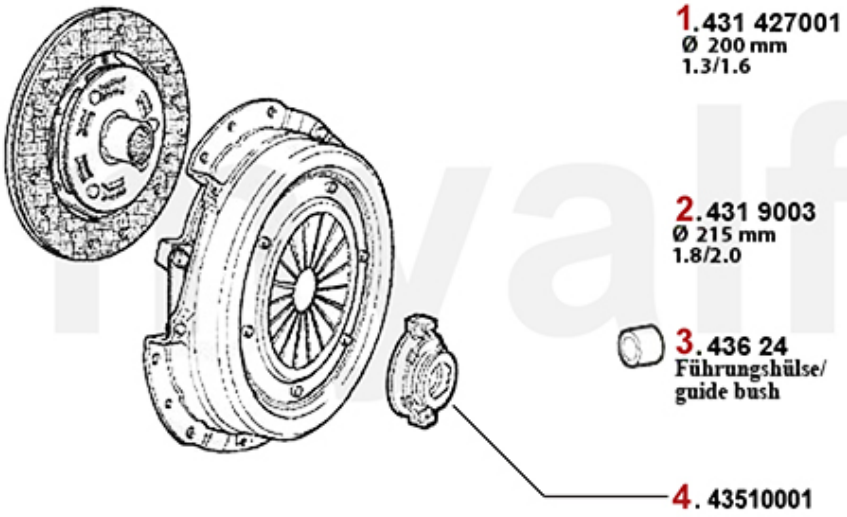

1	*43142701*	*Kupplungs-Kit Alfetta, Giulietta,75 1300-1600*	*4.223,52 SEK*
2	*4319003*	*Kupplungskit Alfetta, Giulietta,75 GTV (116) 1.6/1.8/2.0/ie/TS/TD Bj. 74-92*	*4.105,92 SEK*
3	*43624*	*Nadellager 75,RZ,SZ,Alfetta Giulietta,GTV (116)*	*528,22 SEK*
4	*43510001*	*Ausrücklager Alfetta/Giulietta, 75, 90, GTV 2.0 116*	*811,72 SEK*

Kupplungsbetätigung/Clutch Actuation Giulietta (116)

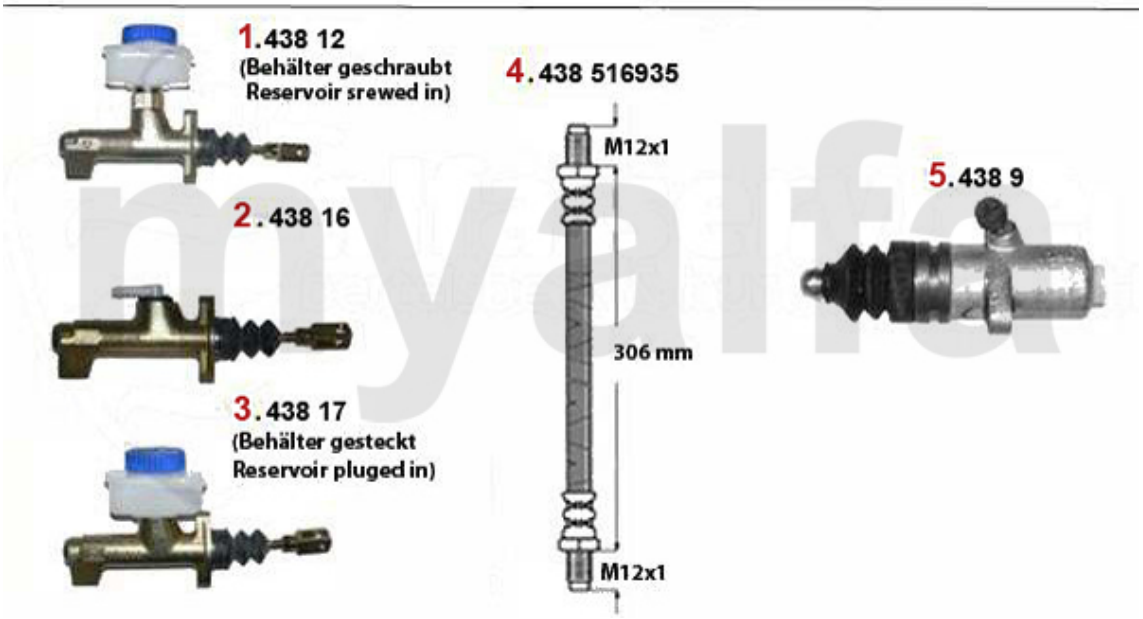

1	43812	Kupplungsgeberzylinder Alfetta,Giulietta,GTV 2.0 (116), Behälter geschraubt	1.174,18 SEK
2	43816	Kupplungsgeberzylinder 75,90,Alfett a,Giulietta,RZ, SZ	1.000,02 SEK
3	43817	Kupplungsgeberzylinder Alfetta, Giulietta, GTV,GTV6 (116), Behälter gesteckt	1.147,02 SEK
4	43816935	Kupplungsschlauch 75,90, Alfetta,Giulietta, GTV (116),RZ,SZ	200,01 SEK
4	4380090	Kupplungsschlauch Stahlflex	539,98 SEK
5	4389	Kupplungsnehmerzylinder 75,90 Alfetta,Giulietta,GTV(116) 4-Zylinder	704,76 SEK

Seitenwelle/Side Shaft Giulietta 1.3/1.6/1.8/2.0

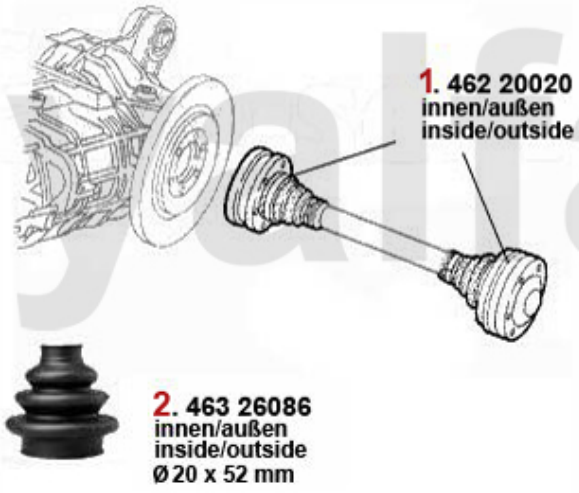

1	*46220020*	*Gelenksatz innen/außen 75,90,Alfetta, Giulietta,GTV(116) alle 4-Zylinder*	*1.635,20 SEK*
2	*46326086*	*Achsmanschettensatz innen/ aussen 75,90,Alfetta,GiuliettaGTV (116) alle 4-Zylinder*	*350,00 SEK*

Getriebe Anbauteile/Gear Mount Montreal

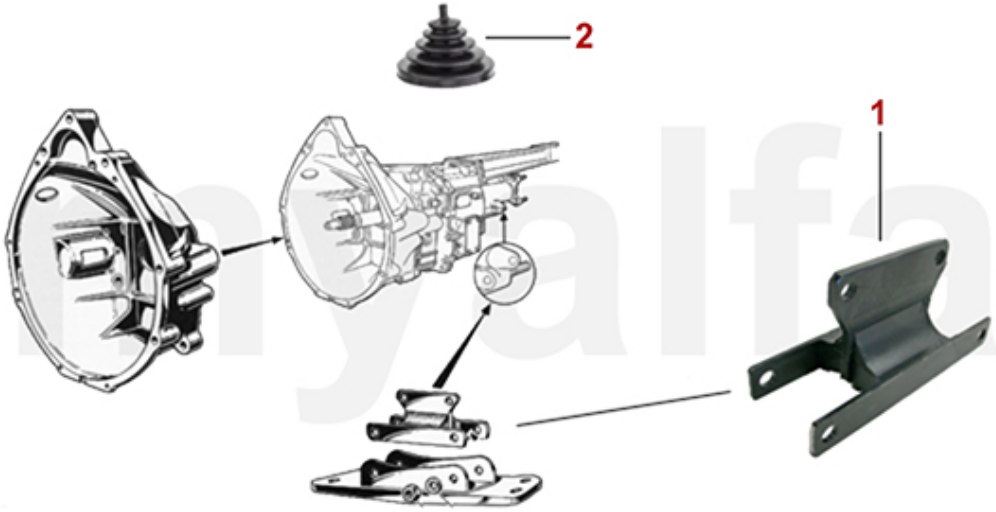

1	4126410	Getriebelager Montreal hinten	2.811,76 SEK
2	4130080	Schalthebelmanschette Montreal	1.050,00 SEK

Kupplung/Clutch Montreal

1	*4344120*	***Kupplungsscheibe Montreal***	***2.694,02 SEK***
2	*4332300*	***Kupplungsautomat Montreal***	***3.482,36 SEK***
3	*4350330*	***Ausrücklager hydraulische Betätigung FICHTEL & SACHS***	***929,46 SEK***

0	4380170	Kupplungsnehmerzylinder 105/115 BENDITALIA	1.088,22 SEK
1	4380120	Kupplungsgeberzylinder hängende Pedale	1.129,38 SEK
2	4380140	Kupplungsnehmerzylinder 105/115 OE-Qualität	811,72 SEK
3	4380210	Ausgleichsbehälter mit Deckel Kupplungsgeberzylinder hängende Pedale	646,52 SEK
4	4380200	Deckel Ausgleichsbehälter, hängende Pedale	140,00 SEK

10	4440020	Kreuzgelenk Montreal	706,15 SEK
15	4420060	Hardyscheibe Montreal	2.105,88 SEK
20	4430220	Kardanmittellagerbock Bj.1968-93 verstärkte Ausführung	735,28 SEK
21	4430030	Lager Kardanmittellagerbock	187,04 SEK
21	4430010	Lager im Mittellagerbock FAG	305,90 SEK
22	4440120	Sicherungsring Lager Kardanmittellagerbock	35,28 SEK

1	5441560	Radlagerset hinten Bj.1972-93 mit Schrumpfring	744,66 SEK
1	5441570	Radlagerset SKF hinten Bj.1972-93	1.282,40 SEK
2	2330280	Simmerring Radlager hinten 1300-2000 Bj. 1972-93 52/34/10	111,72 SEK
3	4530510	Schulterlager Differential 2000	519,96 SEK
4	2331110	Simmerring Differential Montreal	135,24 SEK
5	4541930	Sicherungsblech doppelt Achsrohr	32,90 SEK
6	4541840	Sicherungsblech einzeln Differentialgehäuse	34,16 SEK
7	4541940	Sicherungsblech doppelt (Satz 3) Differentialdeckel	175,28 SEK
8	2330330	Differentialdeckeldichtung 2000	97,02 SEK
9	4536410	Differentialölwanne MONTREAL / GTA AUTODELTA	6.411,72 SEK
10	2280110	Ölablaßschraube mit Magnet Getriebe/Differential 750/101,105/115	99,96 SEK
11	2330060	Dichtring Ölablasschraube Ölwanne / Getriebe / Differential	18,76 SEK
12	2280100	Öleinfüllschraube , Innensechskant, Getriebe/Differential M22x1.5	92,96 SEK
13	4536440	Anschlaggummi Differential / Karosserie 105/115	194,18 SEK

1	51921363	Federgummi HA 116 / 75 oben	180,04 SEK
2	51821362	Blechring Feder hinten unten / oben Alfetta / GT/V 4/6 / 75	147,00 SEK
3	5164120	Feder-Kit (116) 30 mm Tieferlegung Alfetta, GTV6, Giulietta, Alfa 75	2.469,46 SEK
4	51921364	Federgummi HA 116 / 75 unten	223,58 SEK

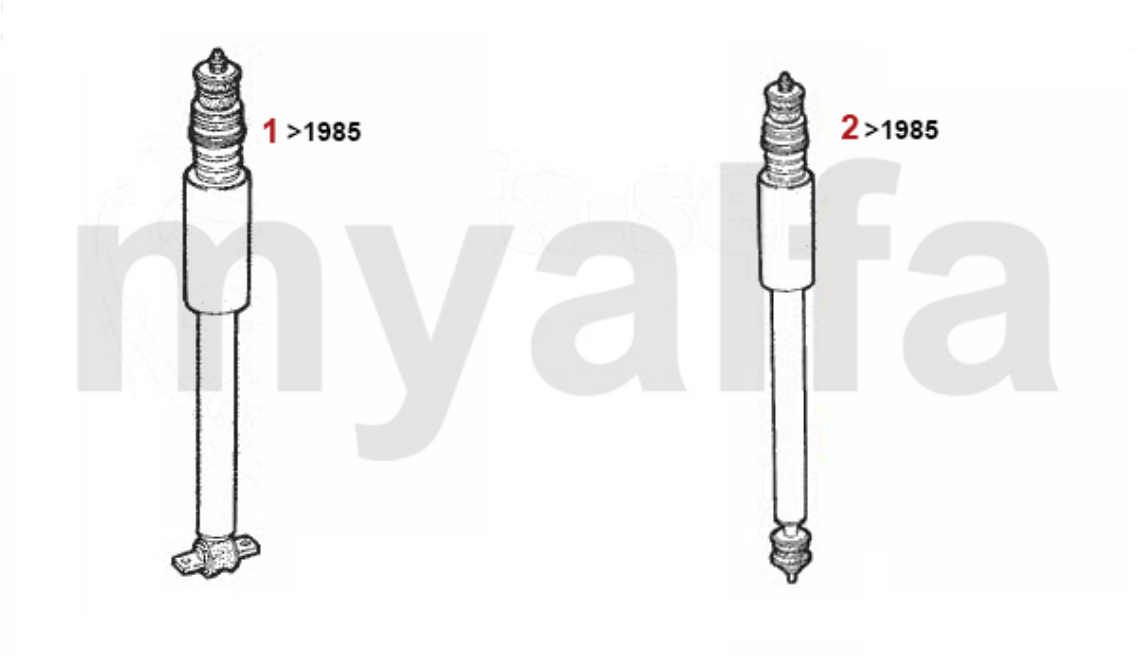

1	51112189	Stossdämpfer Standard 116 Vorderachse Bj. bis 1985	1.282,40 SEK
1	5122241	KONI gelb 116 Vorderachse Bj. bis 1985	1.571,80 SEK
1	51260465	Bilstein Sport B6 116 Vorderachse Bj. bis 1985	2.223,48 SEK
2	51112191	Stoßdämpfer Standard 116 Hinterachse Bj. bis 1985	1.282,40 SEK
2	5122242	KONI gelb 116 Hinterachse Bj. bis 1985	1.505,84 SEK
2	51260475	Bilstein Sport B6 116 Hinterachse Bj. bis 1985	2.223,48 SEK

Aufhängung/Attachment Giulietta (116) vorne/front

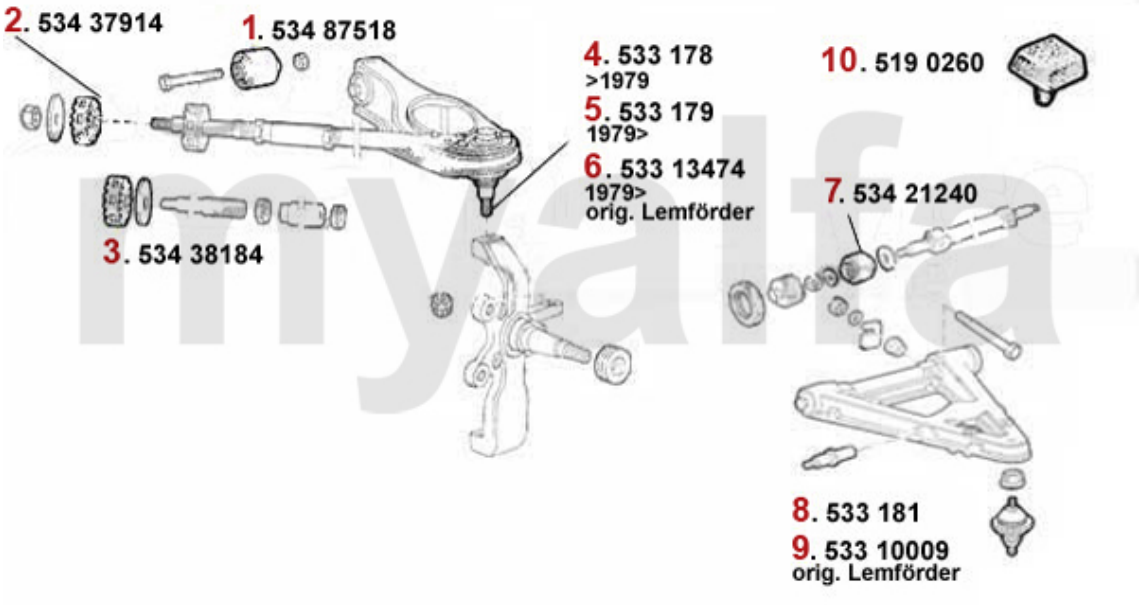

1	53487518	Querlenkerbuchse VA 75,GTV6 (116) RZ/SZ, benötigte Stückzahl: 2	140,00 SEK
2	53437914	Zapfenstopfen 75, GTV6 (116) benötigte Stückzahl: 2	52,92 SEK
3	53438184	Mutterstopfen 75,GTV6 (116) benötigte Stückzahl: 2	52,92 SEK
4	533178	Traggelenk oben Alfetta/ Giulietta GTV (116) Bj. >79	475,17 SEK
5	533179	Traggelenk oben Alfetta, Giulietta, GTV6 (116) Bj. 1979>,75,90	458,78 SEK
6	53313474	Traggelenk Lemförde Alfetta Giuliet ta	Auf Anfrage
7	53421240	Lagerbuchse Querlenker vorne 116	490,00 SEK
8	533181	Traggelenk unten 75, 90, Alfetta ,Giulietta, GTV6 (116)	504,70 SEK
9	53310009	Traggelenk Lemförde Alfetta, Giulietta,75,90,GTV(116),RZ,SZ	Auf Anfrage
10	5190260	Anschlaggummi Querlenker Bj.1969-93 oben	104,72 SEK

1	5341970	Satz SUPER FLEX Buchsen für Wattgestänge, 116	1.400,00 SEK
1	53487492	Silentbock Hinterachse 75, Alfetta, Giulietta, GTV6, RZ/SZ benötigte Stückzahl:4	112,98 SEK
2	53421327	Aufhängungsbuchse hinten/mitte Alfe tta,Giulietta,GTV/6 (116),75,RZ/SZ	205,94 SEK
3	53488248	Buchse Dedion vorne 45mm Tansaxle, 4-Zylinder außer Twin Spark	Auf Anfrage
3	5340100	Buchse Dedion vorne 45mm, 4-Zylinder außer Twin Spark, verstärkt, Superflex	641,20 SEK
4	53433966	Distanzring für Aufhängung 116 Hinten, Mitte	Auf Anfrage
5	54122226	Lagerbock Hinterachs-Rahmen rechts 75, GTV6	1.035,30 SEK
6	54122225	Lagerbock Hinterachsrahmen links 75, GTV6	951,18 SEK
7	51421323	Drehstab HA 116	Auf Anfrage

Stabilisator vorne/Stabilizer front Giulietta (116)

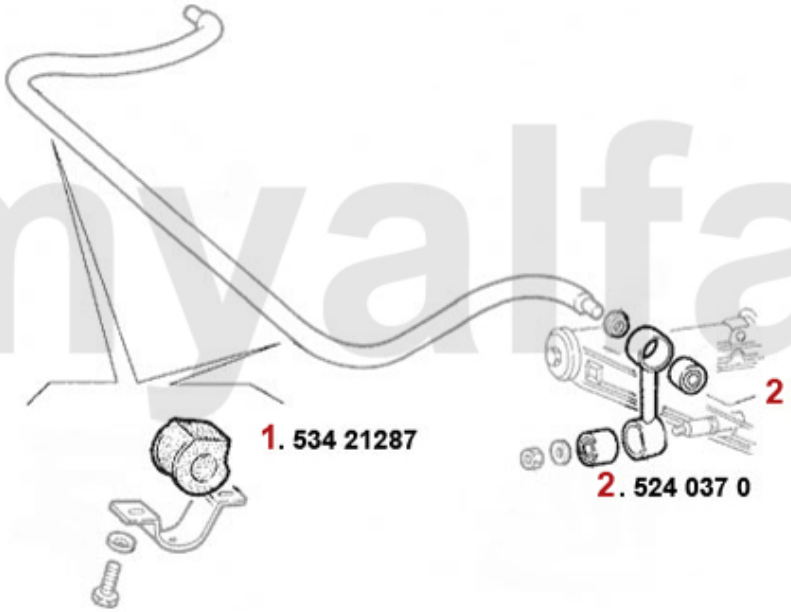

1	*53421287*	*Stabilisatorgummi Vorderachse Alfetta, Giulietta, GTV6, 75 ausser 3.0 V6 und Turbo, 22 mm*	*187,04 SEK*
2	*5240370*	*Silentbuchse Stabilisatorarm vorne oben Durchmesser 30 mm, ab Bj. 1969*	*116,48 SEK*

Stabilisator hinten/Stabilizer rear Giulietta (116)

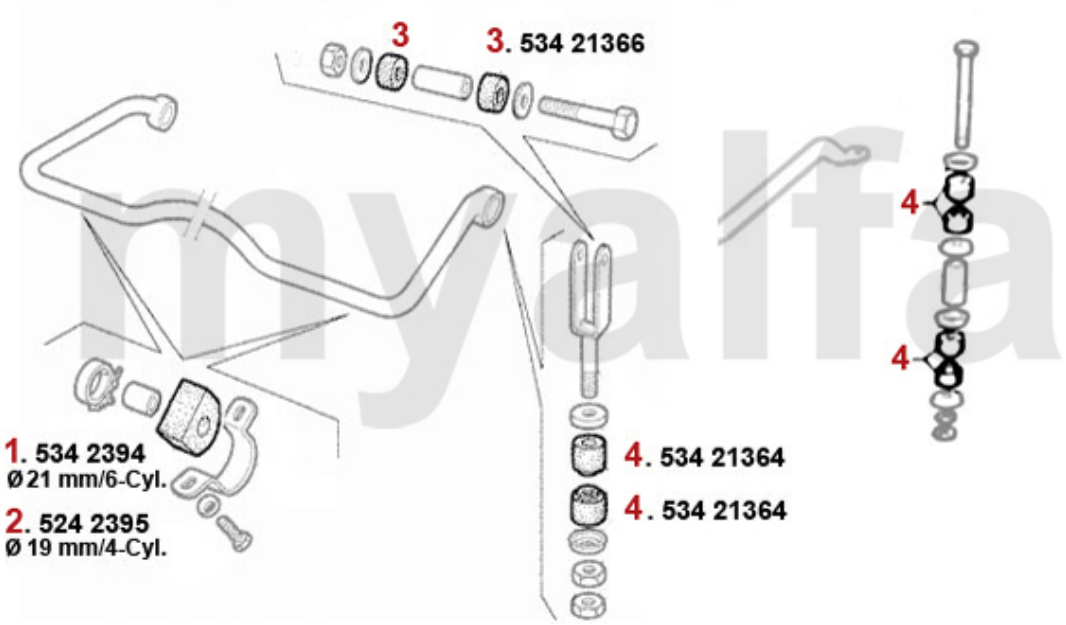

1	*5342394*	*Stabilisatorgummi Hinterachse (Satz) Alfetta,Giulietta,75 (21mm)*	*347,06 SEK*
2	*5242395*	*Stabilisatorgummi Satz hinten 75 1.6-1.8 ie (19mm) Superflex*	*276,50 SEK*
3	*53421366*	*Buchse für Stabilisator hinten oben Alfetta,Giulietta,GTV6 (116), 75, 90*	*71,82 SEK*
4	*53421364*	*Zugstangenbuchse hinten Alfetta,Giulietta,GTV6 (116), 75 (Gummibuchse)*	*45,92 SEK*

Radlager/Wheel Bearing Giulietta (116)

1	544613	Radlagersatz vorne Alfetta/GT (116) 1.6 Bj.1977-2.80, 1.8/2.0/TD Bj.>2.80, Giulietta 1.3/1.6	700,64 SEK
2	544614	Radlagersatz vorne 75,90, Alfettta/ Giulietta/ GTV (116)Bj.3.1980>, RZ/SZ	617,68 SEK
3	54417332	Radlagersatz hinten rechts 6 ,75 Bj.5.-9.85, 90 Bj.84-9.85,Alfetta/Giulietta alle Modelle	1.047,06 SEK
4	54417331	Radlagersatz hinten links Alfa 6, 75 Bj.5.85-9.85, 90 84-5.85, Alfetta/Giulietta alle Modelle	1.047,06 SEK
5	5191160	Fettkappe Radnabe vorne 116 Alfetta/Giulietta/GTV(116)/75	105,84 SEK

Federn/Springs Montreal

1	5156410	Feder Berlina / Montreal vorne EIBACH (30mmTieferlegung)	1.458,80 SEK
2	5180160	Gummiring Feder vorne oben / unten	111,72 SEK
3	5180170	Blechring Feder vorne oben / unten	111,72 SEK
4	5180180	Distanzring Feder vorne 6 mm	269,36 SEK
5	5180131	Federteller Bj.1986-93 links	576,52 SEK
6	5180132	Federteller Bj.1986-93 rechts	576,52 SEK
7	5180140	Gummiring Feder hinten oben	116,48 SEK
8	5156420	Feder Montreal hinten EIBACH (30mm Tieferlegung)	1.445,92 SEK

Stoßdämpfer/Shock Absorber Montreal

1	*5120050*	*Stoßdämpfer Gasdruck vorne BILSTEIN*	*1.752,94 SEK*
2	*5120030*	*Stoßdämpfer vorne einstellbar KONI ROT*	*1.516,48 SEK*
3	*5121490*	*Stoßdämpfer vorne einstellbar KONI GELB*	*1.528,24 SEK*
4	*5120060*	*Stoßdämpfer Gasdruck hinten BILSTEIN*	*1.752,94 SEK*
5	*5120040*	*Stoßdämpfer hinten einstellbar KONI ROT*	*1.516,48 SEK*
6	*5121500*	*Stoßdämpfer hinten einstellbar KONI GELB*	*1.528,24 SEK*

1	5340220	Zugstrebengelenk	398,86 SEK
2	5350200	Silentbuchse Querlenker oben innen	140,00 SEK
3	5340210	Silentbuchse Querlenker oben außen Höhe 23 mm	136,50 SEK
4	5350460	Abdeckung (Satz) für Buchse oberer Schwingarm 19mm	92,96 SEK
5	5330191	Querlenker oben links mit Silentbuchsen	1.057,70 SEK
5	5330192	Querlenker oben rechts mit Silentbuchsen	1.057,70 SEK
6	5331650	Querlenker (Satz) oben mit Silentbuchsen, einstellbar	Auf Anfrage
6	5331651	Querlenker oben links mit Silentbuchsen einstellbar	1.794,10 SEK
6	5331652	Querlenker oben rechts mit Silentbuchsen einstellbar	1.794,10 SEK
7	5190680	Fettkappe Querlenkerarm unten	58,80 SEK
8	5191150	Sicherungsblech Querlenkerarm unten	57,68 SEK
9	5350240	Silentbuchse Querlenkerarm unten	524,72 SEK
10	5331120	Achse Querlenker unten gebraucht	Auf Anfrage
11	5331170	Querlenkerarm vorne gebraucht	Auf Anfrage
12	5331180	Querlenkerarm hinten gebraucht	Auf Anfrage
13	5190580	Anschlaggummi Querlenker unten mit Gewinde	198,80 SEK
14	5521191	Anschlag Querlenker unten links	Auf Anfrage
14	5521192	Anschlag Querlenker unten rechts	Auf Anfrage
15	5191210	Sechskantmutter Federteller	23,52 SEK
16	5191220	Bolzen Stoßdämpferaufnahme 105 / 115 / Montreal	252,98 SEK
17	2280170	Schraube Traggelenk hochfest	76,44 SEK
18	5191240	Sechskantmutter selbstsichernd Traggelenk	Auf Anfrage
19	5330230	Traggelenk unten	417,62 SEK
20	5190260	Anschlaggummi Querlenker Bj.1969-93 oben	104,72 SEK

Aufhängung hinten /Attachment rear Montreal

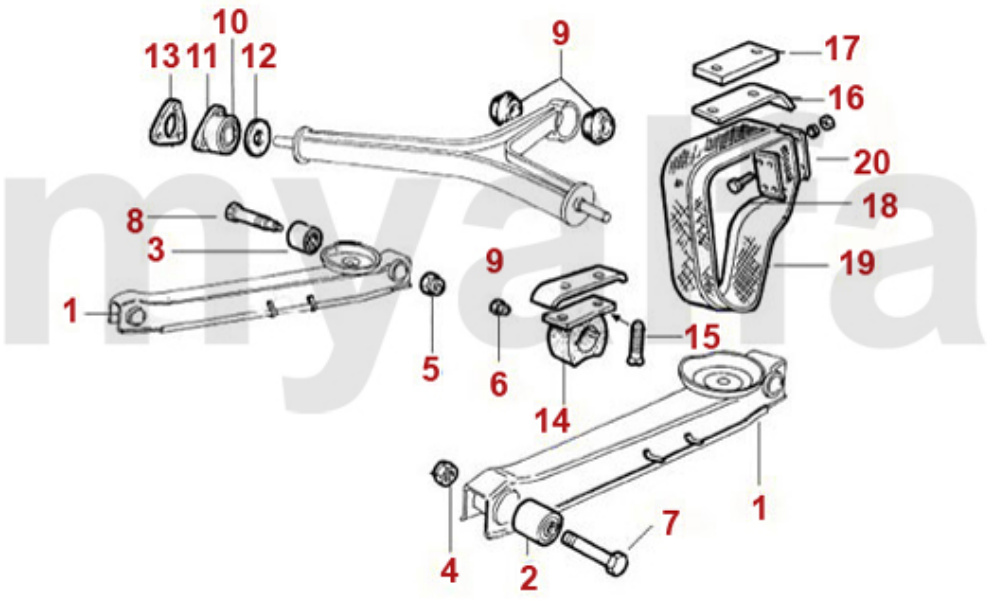

1	5320310	Hinterachsführungsstrebe, Bj.1968-93 (ohne Buchsen)	1.388,24 SEK
2	5341090	Buchse Schubstrebe vorne Bj.1968-93, Durchmesser 50 mm verstärkte Ausführung	302,40 SEK
3	5341100	Buchse Schubstrebe hinten Bj. 1962-93, verstärkte Ausführung	302,40 SEK
4	5190650	Sechskantmutter selbstsichernd Schubstrebe vorne	45,92 SEK
5	5350660	Sechskantmutter selbstsichernd Schubstrebe hinten groß	50,54 SEK
6	5350670	Sechskantmutter selbstsichernd Schubstrebe hinten klein	19,46 SEK
7	5190910	Sechskantschraube Schubstrebe vorne	81,20 SEK
8	5350920	Sechskantschraube Schubstrebe hinten	252,98 SEK
9	5351460	Kegelgummi Reaktionsdreieck verstärkt	93,52 SEK
10	5350551	Silentbuchse Reaktionsdreieck außen	351,82 SEK
11	5350552	Gehäuse Silentbuchse Reaktionsdreieck außen	458,78 SEK
12	5350970	Gummischeibe Reaktionsdreieck außen	62,30 SEK
13	5351860	Distanzblech Reaktionsdreieck außen 2 mm	Auf Anfrage
14	5190270	Anschlaggummi Hinterachse oben Ausführung für 31mm Fangband	175,28 SEK
15	5190590	Schraube Anschlaggummi Hinterachse oben	28,28 SEK
16	5190540	Führungsblech Fangband oben zweischenklig	151,76 SEK
17	5190870	Distanzstück Anschlaggummi Hinterachse	481,18 SEK
18	4540361	Fangband hinten außen 31 mm	147,00 SEK
19	4540362	Fangband hinten innen 31 mm	147,00 SEK
20	5190530	Befestigungsset für ein Fangband 31 mm	151,76 SEK

Stabilisator vorne/Stabilizer front Montreal

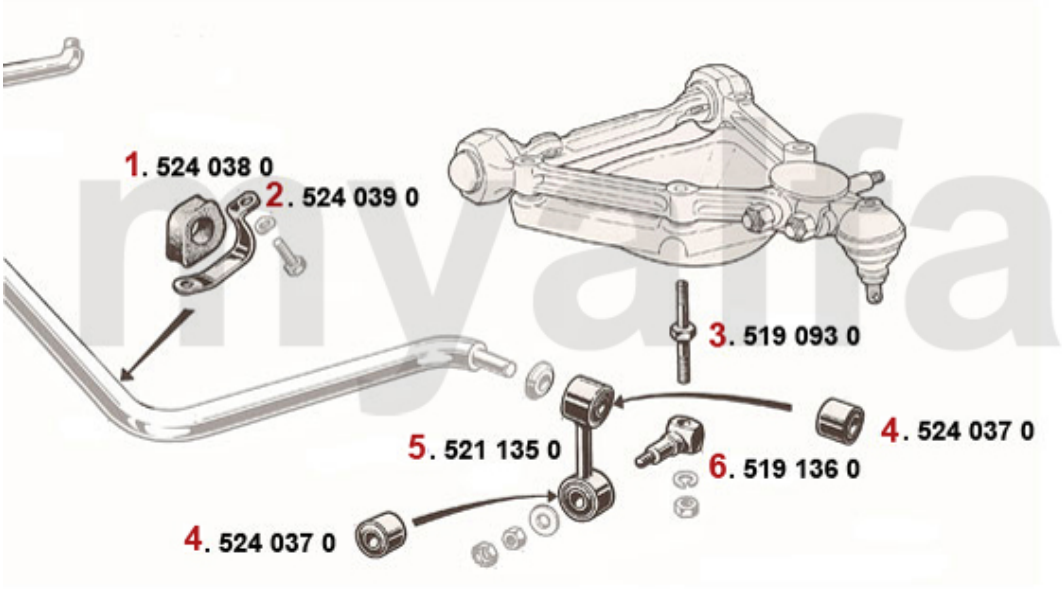

1	5240380	Haltegummi Stabilisator vorne (Satz 2 Stk.) - 105, 102 2000, 106 2600	151,76 SEK
2	5240390	Haltebügel Stabilisatorgummi vorne	102,90 SEK
3	5190930	Doppelbolzen (hochfester Stahl) Federteller/Stabilisator Bj.1969-86	317,10 SEK
4	5240370	Silentbuchse Stabilisatorarm vorne oben Durchmesser 30 mm, ab Bj. 1969	116,48 SEK
5	5211350	Stabilisatorarm inklusive Buchsen Bj.1968-86	335,30 SEK
6	5191360	Aufnahme Stabilisatorarm Bj.1968-86	281,12 SEK

Stabilisator hinten/Stabilizer rear Montreal

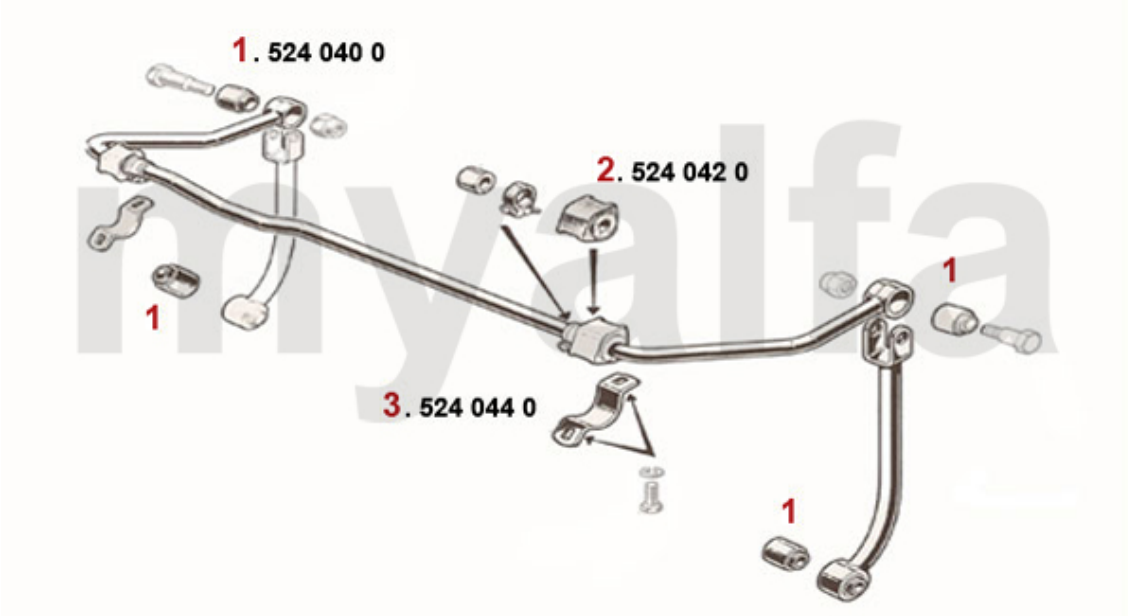

1	*5240400*	*Silentbuchse Stabilisatorarm hinten unten*	*127,12 SEK*
2	*5340110*	*Super Flex Stabilisatorgummis (Satz) hinten Montreal, Giulia Bertone GT, Spider*	*458,78 SEK*
3	*5240440*	*Haltebügel Stabilisatorgummi hinten*	*163,52 SEK*

1	5440280	Radlagerset vorne OE Qualität	634,06 SEK
1	5440200	Radlager vorne SKF - 1900/750/101/105/115 - innen	264,74 SEK
2	5441550	Radlagerset hinten 101 1600, 105 Bj. 62-72, - Ausführung mit Sicherungsblech	816,48 SEK
2	5441560	Radlagerset hinten Bj.1972-93 mit Schrumpfring	744,66 SEK
2	5441571	Radlager hinten - 1900 / 101 1600 /105/115 Motorsport	1.230,60 SEK

1	5722690	Alufelge Montreal 6.5x14 ET25 Made in Italy ,1.Serie	3.635,24 SEK
2	5722670	Alufelge Montreal 7,5x14 ET10 Made in Italy ,2.Serie	3.517,64 SEK
3	1362410	Emblem Alufelge silber / schwarzer Hintergrund 48 mm	92,96 SEK
4	1360500	Emblem Alufelge schwarz / silberner Hintergrund 48 mm	92,96 SEK
5	1360510	Sicherungsring Emblem Alufelge 48 mm	43,54 SEK
6	5740942	Radmutter Alufelge Hochglanz verchromt, Rechtsgewinde	45,78 SEK
6	5740941	Radmutter Alufelge Hochglanz verchromt, Linksgewinde	45,78 SEK
7	5741710	Satz Felgenschlösser Alufelge Rechtsgewinde	455,28 SEK

Lenkung/Steering Giulietta (116)

1	5541300	Axialgelenk Alfetta,Giulietta,GTV (116),75,90 - Ausführung für SPICA, Rechtsgewinde	481,18 SEK
2	55413ZF	Axialgelenk Alfetta,Giulietta GTV6 (116), 75, 90 Lemförder Ausführung ZF, M12/14	597,11 SEK
3	554180	Spurstangenkopf außen Alfetta GTV6, Giulietta, 75, 90, RZ, SZ	335,30 SEK
4	5552269	Lenkmanschette links Alfetta Giulietta für Spica-Lenkung	342,30 SEK
5	5552270	Lenkmanschette rechts Alfetta Giulietta für Spica Lenkung	294,14 SEK
6	55522911	Lenkmanschette Li Spica 75,90,RZ,SZ Alfetta Bj. 79-85, ohne Servolenkung, 29/37 mm	245,84 SEK
7	5552291	Lenkmanschette 6,75,90,Alfetta, Giulietta Servolenkung Bj. 79-84	265,86 SEK
8	55511600	Lenkmanschetten-Satz Universal 2 Stk. perforiert	382,34 SEK

Bremsscheiben/Brakedisks Giulietta (116)

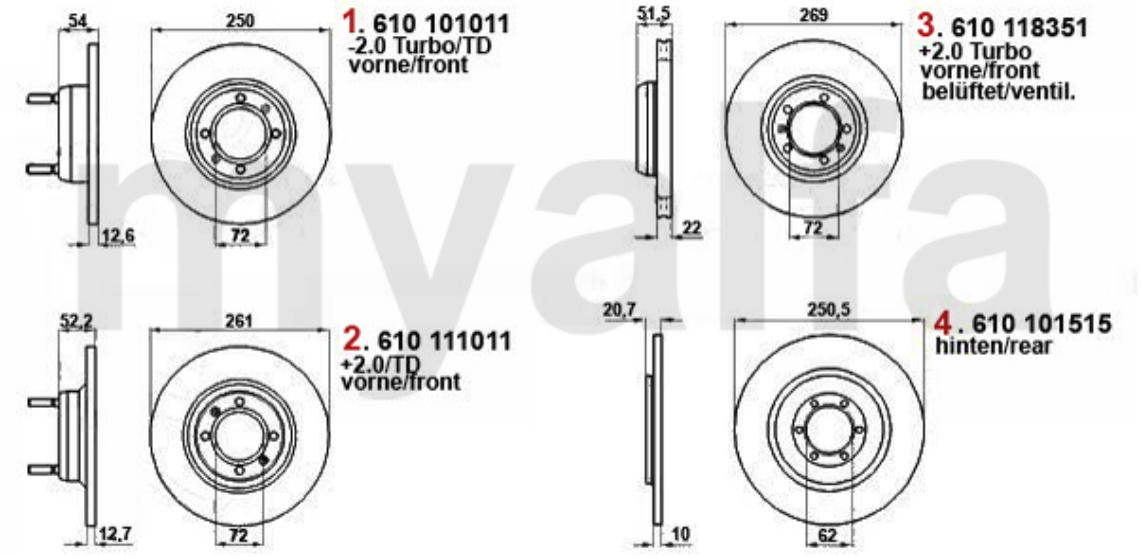

1	61001011	Bremsscheibe VA Giulietta 1.3/1.6/ 1.8/turbo,75 1.6/1.8/2.0/TD,	929,46 SEK
2	61011011	Bremsscheibe VA Alfetta 2.0/2.4 TD bj. 81-84,GTV (116) bj. 78-86, 75 2.0 bj. 05.85-10.88/2	1.047,06 SEK
3	61018351	Bremsscheibe VA 75 1.8 turbo/2.0 TS 2.5/3.0 V6,90 2.5 V6,GTV/6 (116)	1.050,00 SEK
4	61001515	Bremsscheibe HA Alfetta alle bj. 11.81>,Giulietta alle,GTV (116), alle bj. 11.80>,75 1.6/1	694,12 SEK

Bremsbeläge/Brakepads Giulietta (116)

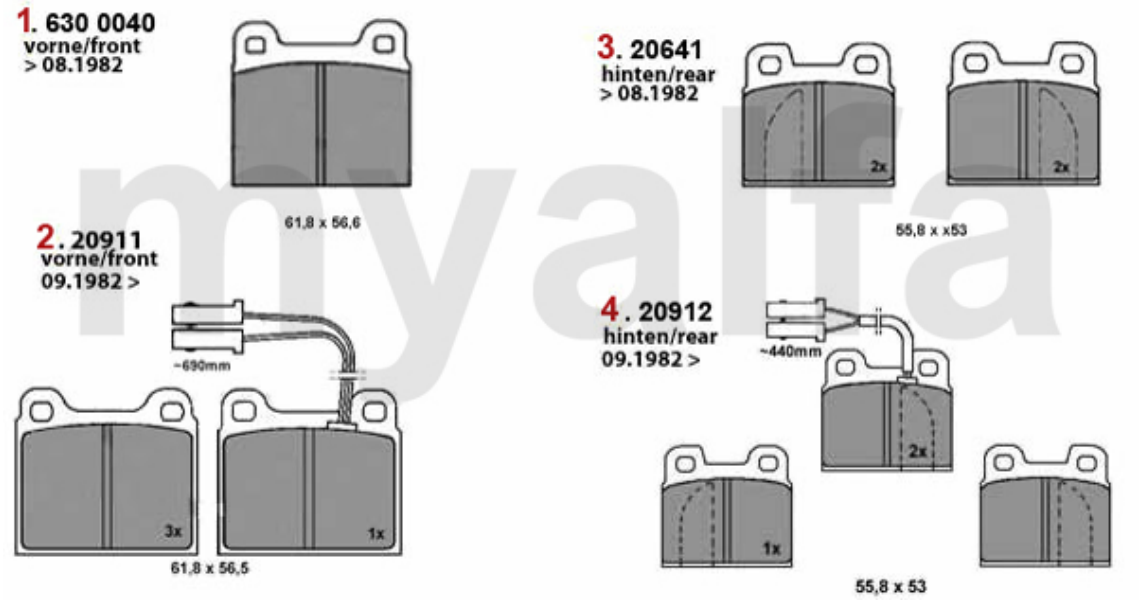

1	6300040	Bremsbeläge 1300/1600 Bj.1966-85 vorne	288,26 SEK
2	20911150	SBB VA mit WE 116 4Zyl. 75 1.6/1.8 IE Bj. >09.89 Bremssystem: Ate	1.117,62 SEK
3	20615004	SBB HA Alfetta,Giulietta ,GTV (116) Ate-Bremse	587,02 SEK
4	20912150	SBB HA mit Warnkontakt 75 Bj.>08.89 90 1.8/2.0/2.5	794,08 SEK

Bremsbelag Zubehör/Brakepadattachment Giulietta (116)

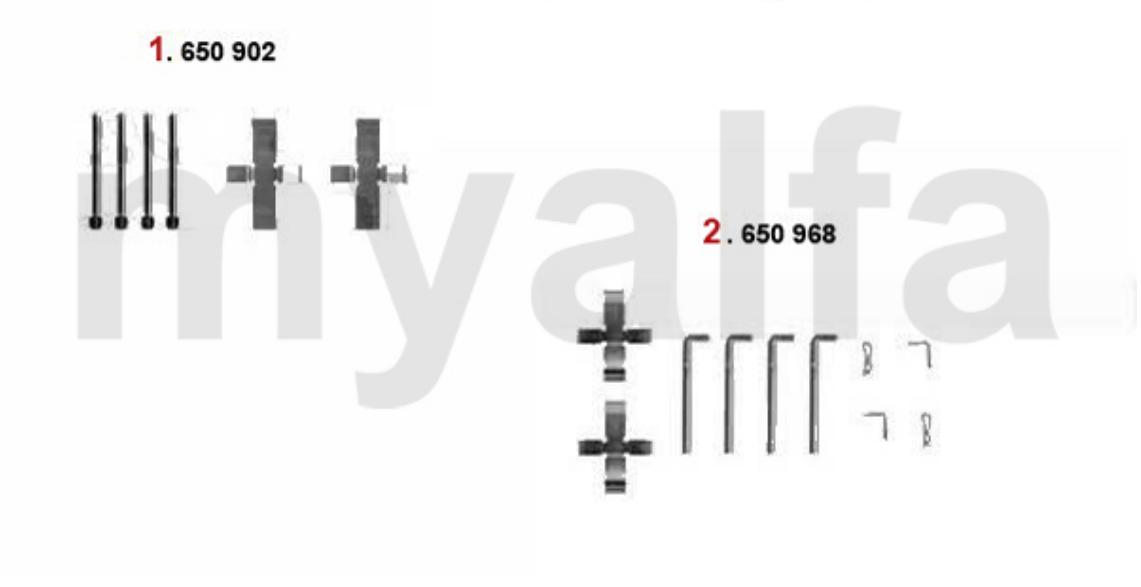

1	*650902*	*SBB-Zubehör für 1300400/20034 4x stift 2x kreuzfeder*	*90,58 SEK*
2	*650968*	*SBB-Zubehör 116 HA f. 20641 20912*	*234,08 SEK*

Bremszangen/Calipers Giulietta (116)

1	6610291	Bremssattel 1300-1600 Bj.1964-85 vorne links, System ATE	1.870,54 SEK
2	6610292	Bremssattel 1300-1600 Bj.1964-85 vorne rechts, System ATE	1.870,54 SEK
3	66111019	Bremssattel vl 75 1.7/2.0 bj. 84-88 90 2.0 ie/2.4 TD bj. 84-87 Alfetta 2.0/2.4 TD Bj.79-8	2.106,62 SEK
4	66111020	Bremssattel vr 75 1.8/2.0 bj. 84-88 90 2.0 ie/2.4 TD bj. 84-87 Alfetta 2.0/2.4 TD bj. 79-8	2.106,62 SEK
5	66111007	Bremssattel hinten links, Alfetta/Giulietta/GTV 6 (116), 75, 90, Bremssystem: ATE	2.576,42 SEK
6	66111008	Bremssattel hinten rechts, Alfetta/ Giulietta/ GTV 6 (116), 75, 90, Bremssystem: ATE	2.576,42 SEK
7	6770370	Reparatursatz Bremssättel vorne System ATE	265,86 SEK
8	662381	Rep.-Satz Bremssattel hinten Ate Alfetta, Giulietta, GTV6 (116), 75, 90	547,12 SEK

BKV/Hauptbremszylinder/Brakeservo/Brake master cylinder Giuliatta (116)

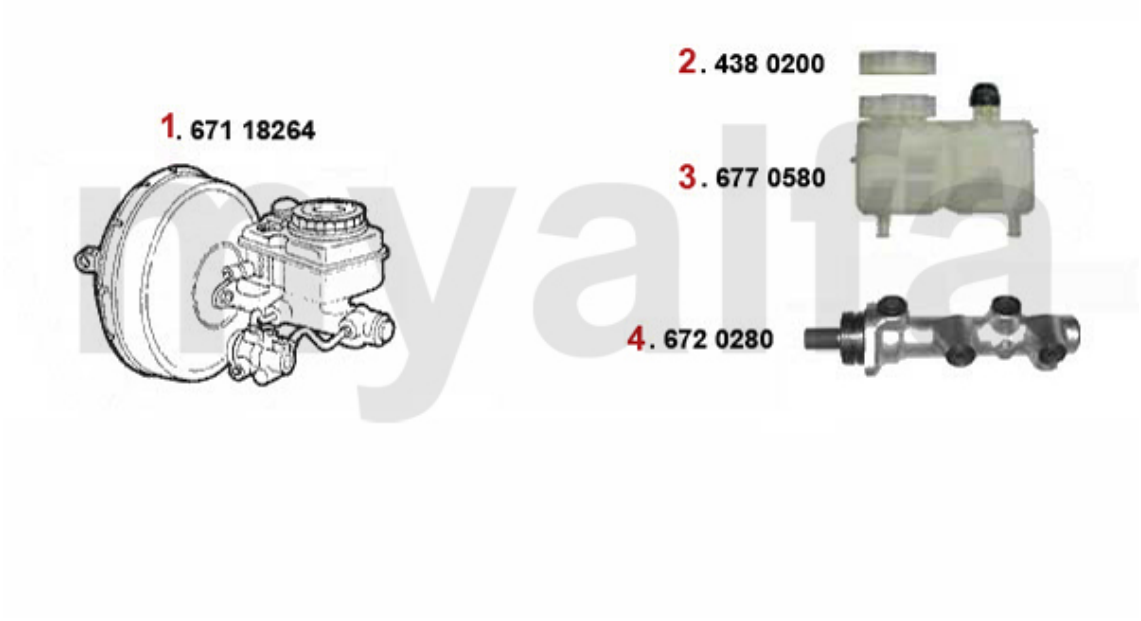

1	67118264	Bremskraftverstärker 75 1.6/1.8/2.0 /ie/TS/2.5/3.0 V6/2.0/2.4 TD Bj. > 9.89,90 1.8/2.0 ie/	3.286,50 SEK
2	4380200	Deckel Ausgleichsbehälter, hängende Pedale	140,00 SEK
3	6770580	Bremsflüssigkeitsbehälter Hauptbremszylinder hängende Pedale, 1 Deckel	1.047,06 SEK
4	6720280	Hauptbremszylinder hängende Pedale 20,6mm	1.481,20 SEK
4	67245043	Hauptbremszylinder ATE Orig. hängende Pedale 20,6mm	2.764,72 SEK

Bremskraftregler/Brake Valve Giulietta (116)

1	674265	Bremskraftregler 75,90,Giulietta,GT /V 2.0 (116)	2.576,42 SEK
2	6740200	Bremskraftregler System ATE	2.764,72 SEK
3	6740220	Bremskraftregler Bonaldi Giulia, Spider, GT Bertone, Alfetta, GTV4 (116) bis Bj, 1984	1.587,04 SEK

Bremsschlauch/Brake Hose Giulietta (116)

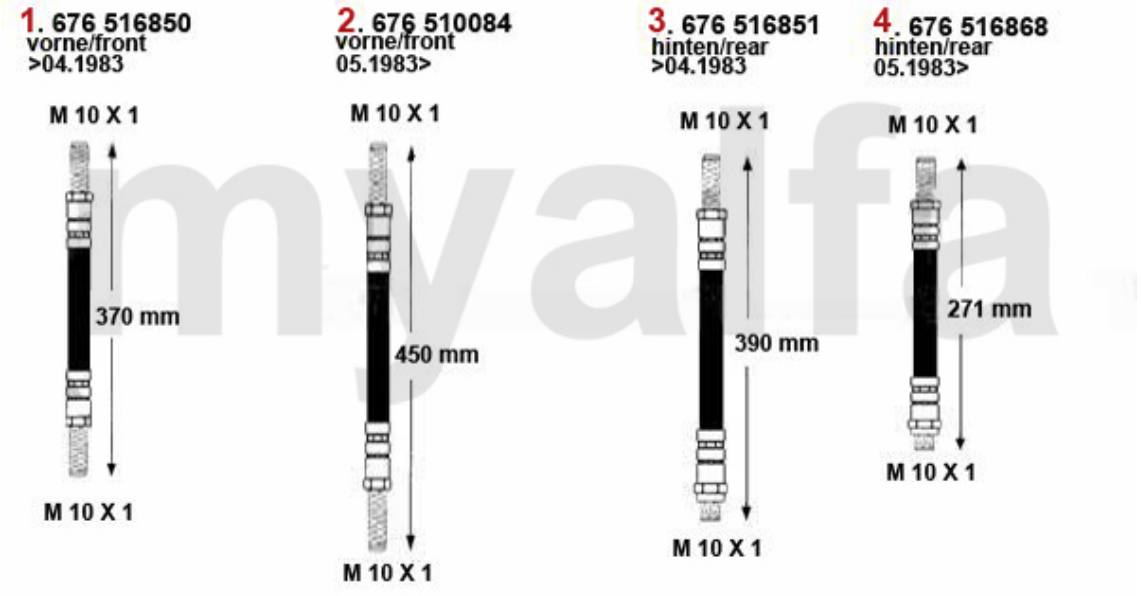

1	*67616850*	*Bremsschlauch vorne Alfetta, Giulietta Bj. >04.83, GTV6 (116) Bj. >01.81 370 mm Länge*	*311,78 SEK*
2	*67610084*	*Bremsschlauch vorne Alfetta 1.6/ 1.8/2.0/2.4TD,Giulietta 1.3/1.6/ 1.8/turbo/2.0/turbo bj.*	*280,00 SEK*
3	*67616851*	*Bremsschlauch hinten 75,90, Alfetta, Giulietta, RZ, SZ ACHTUNG: auf Länge achten!*	*311,78 SEK*
4	*67616868*	*Bremsschlauch hinten GTV6 Bj. bis 1981, GTV (916) 1.8TS 16V, 6*	*265,86 SEK*

Handbremsseil/Brake Cable Giulietta (116)

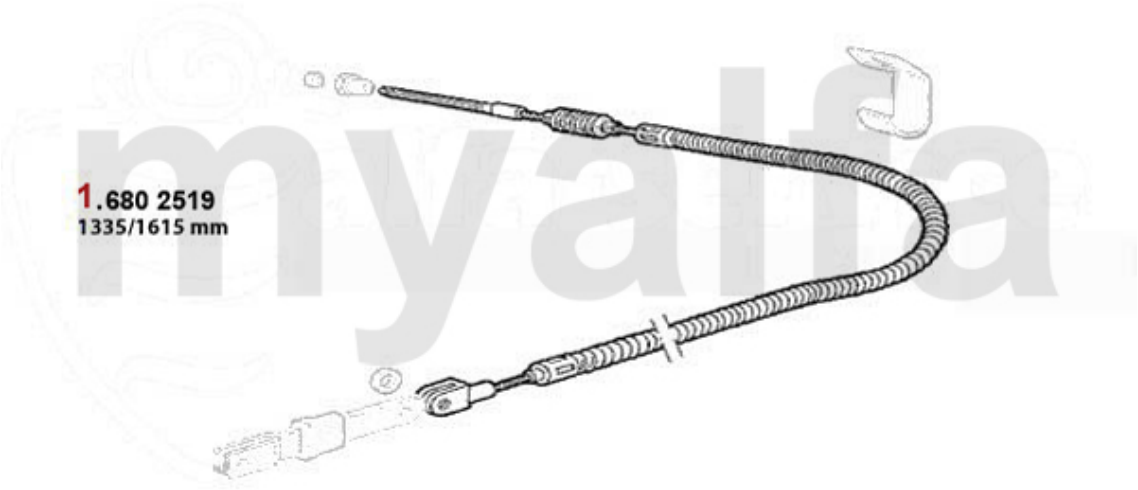

1	*6802519*	*Handbremsseil Alfetta, Gulietta, GTV/4, 75, alle 116 1980>*	*560,00 SEK*

1	*6106450*	*Bremsscheibe Montreal vorne ohne Radbolzen*	*3.229,01 SEK*
2	*6106460*	*Bremsscheibe Montreal hinten*	*4.105,92 SEK*

Bremsssattel/Caliper Montreal vorne/front

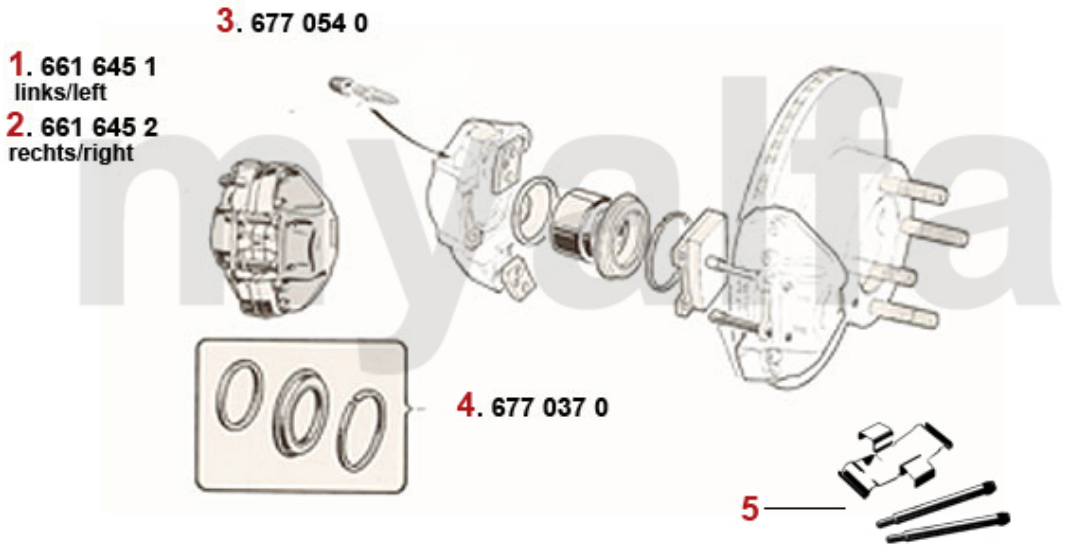

1	6616451	Bremssattel Montreal vorne NEU links	2.811,76 SEK
2	6616452	Bremssattel Montreal vorne NEU rechts	2.811,76 SEK
3	6770540	Staubkappe Entlüftungsschraube	18,20 SEK
4	6770370	Reparatursatz Bremssättel vorne System ATE	265,86 SEK
5	6500100	Befestigungssatz Bremsbelag Montreal vorne	229,46 SEK

Bremssattel/Caliper Montreal hinten/rear

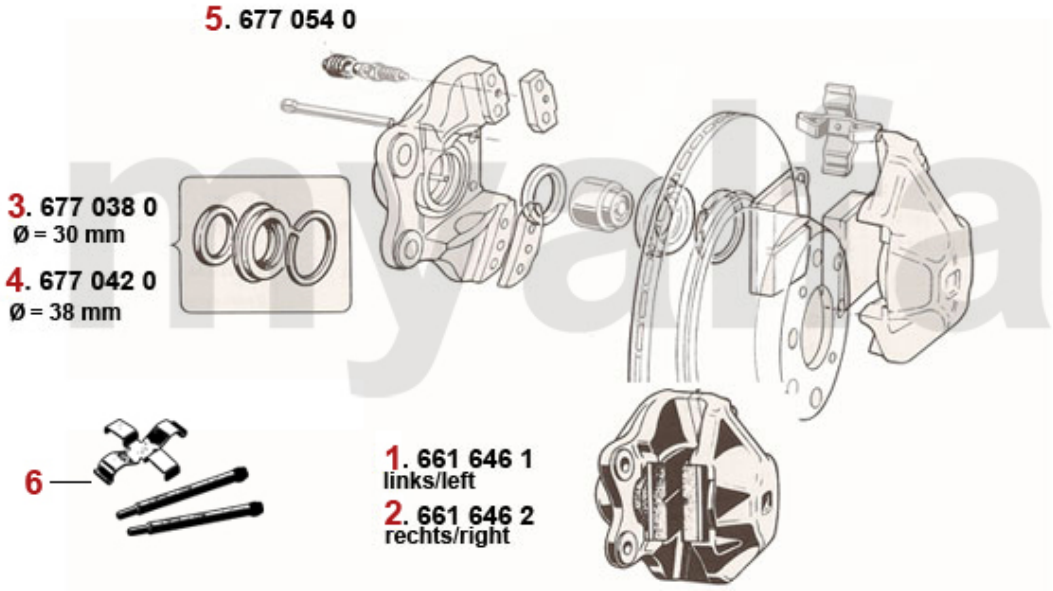

1	6616461	Bremssattel Montreal hinten links	2.520,56 SEK
2	6616462	Bremssattel Montreal hinten rechts	2.520,56 SEK
3	6770380	Reparatursatz Bremssättel hinten Bj. 1964-66 System ATE (30mm Kolben), Premium	694,12 SEK
4	6770420	Reparatursatz Bremssättel hinten Bj.1967-93 System ATE, (38mm Kolben)	280,00 SEK
5	6770540	Staubkappe Entlüftungsschraube	18,20 SEK
6	6500200	Befestigungssatz Bremsbelag Montreal hinten	229,46 SEK

Bremsbeläge/Brake Pads Montreal

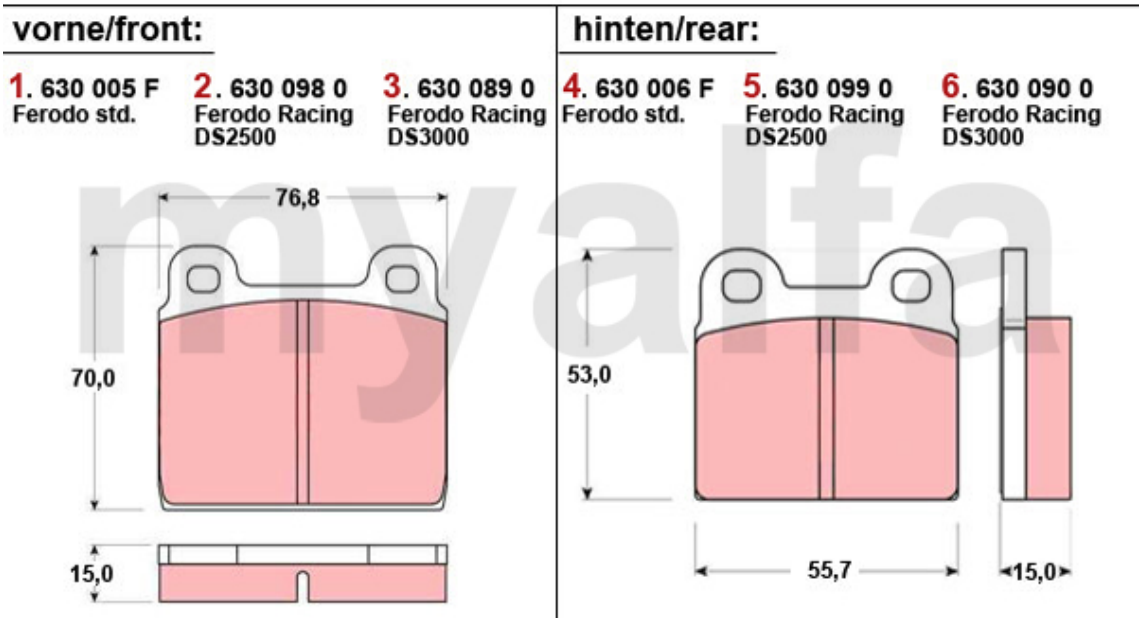

1	*630005F*	*Bremsbeläge 1750/2000, 1600 Bj.1986-93 vorne, Originalqualität*	*464,66 SEK*
2	*6300980*	*Bremsbeläge 1750/2000, 1600 Bj.1986-93 vorne FERODO RACING DS2500*	*1.528,24 SEK*
3	*6300890*	*Bremsbeläge 1750/2000, 1600 Bj.1986-93 vorne FERODO RACING DS3000*	*1.635,34 SEK*
4	*630006F*	*Bremsbeläge 1300-2000 Bj.1966-93 hinten, Originalqualität*	*429,38 SEK*
5	*6300990*	*Bremsbeläge 1300-2000 hinten FERODO RACING DS2500*	*1.458,80 SEK*
6	*6300900*	*Bremsbeläge 1300-2000 hinten FERODO RACING DS3000*	*1.617,70 SEK*

1	6710250	Bremskraftverstärker 1300-2000 System ATE, hängende Pedale	2.764,72 SEK
1	6710260	Bremskraftverstärker 1300-2000 System ATE, hängende Pedale BENDITALIA Original	4.176,48 SEK
2	4380200	Deckel Ausgleichsbehälter, hängende Pedale	140,00 SEK
3	6770580	Bremsflüssigkeitsbehälter Hauptbremszylinder hängende Pedale, 1 Deckel	1.047,06 SEK
4	6720280	Hauptbremszylinder hängende Pedale 20,6mm	1.481,20 SEK
5	6770340	Reparatursatz HBZ 1300-2000 hängende Pedale ATE Version 20 mm	647,08 SEK
6	6770710	Reparatursatz HBZ 1300-2000 hängende Pedale ATE Version 22mm Kolben	262,36 SEK

1	*6760210*	***Bremsschlauch vorne 750/101/105/106/ Montreal***	***232,96 SEK***
2	*6760220*	***Bremsschlauch hinten 750/101/105/ Montreal***	***257,60 SEK***
3	*6740210*	***Bremskraftregler Typ ATE Giulia, GT Bertone, Spider 1. Serie, Montreal***	***2.645,86 SEK***
4	*6780010*	***Satz (2) Halter Bremsleitung vorne***	***501,20 SEK***

1	6400100	Handbremsbackensatz (4 Stück)	464,66 SEK
2	6500820	Versteller Handbremsbacke	464,66 SEK
3	6500730	Haltestift Handbremsbacke	55,30 SEK
4	6810810	Gegenstück Haltestift Handbremsbacke	104,72 SEK
5	6810470	Spreizschloss Handbremsbacken	399,98 SEK
6	6810460	Bremsankerplatte hinten	Auf Anfrage
7	6801050	Handbremsseil Montreal	700,00 SEK
8	6500840	Feder lang Handbremsbacke	75,88 SEK
9	6500850	Feder kurz Handbremsbacke	55,30 SEK
10	6800170	Handbremsseil (Satz 2 Stk.) hinten Montreal links und rechts	576,52 SEK

Zündverteiler/Distributor Giulietta

1	8150280	Zündkontakt Bj.1968-89 für BOSCH	110,60 SEK
2	8160360	Verteilerfinger für BOSCH, kontaktgesteuerte Zündung, gesteckte Befestigung	128,24 SEK
3	8170320	Verteilerkappe Bj.1974-93 für BOSCH; ohne Einkerbung	140,00 SEK
4	8150730	Kondensator Bj.1974-93 für BOSCH Verteiler, eckige Kabeldurchführung	99,96 SEK
5	8150030	Zündkontakt für MARELLI	110,60 SEK
6	8160070	Verteilerfinger für MARELLI, kontaktgesteuerte Zündung	140,00 SEK
7	8160810	Verteilerfinger für MARELLI, elektronische Zündung	125,86 SEK
8	8170050	Verteilerkappe für MARELLI, kontaktgesteuerte Zündung	281,12 SEK
9	8170800	Verteilerkappe für MARELLI, elektronische Zündung	234,64 SEK

Zündungsteile/Ignition Parts Giulietta

1	8120200	Zündspule Vergasermodelle Standard	411,74 SEK
1	8120210	Zündspule Vergasermodell original Magneti Marelli	703,50 SEK
2	8120420	Zündspule Vergasermodelle Hochleistung mit Vorwiderstand	1.382,36 SEK
3	81210	Zündspule elektronisch 33, 75 , 90, Arna, Sud/Sprint, Alfetta, Giulietta Bj. >1986 System: Marelli	Auf Anfrage
4	81811202	Zündkabelsatz Alfetta, Giulietta GTV (116),75,90 4-Zylinder	447,02 SEK
5	BA2HL	Zündkerze "myalfa" 2HL	104,72 SEK
6	BP6ES	Zündkerze NGK 33 1.3/1.4/1.5/1.7 ie /16V,75 1.6/1.8/Turbo/2.0 ie/3.0 V 6,90 1.8/2.0 ie,145	57,68 SEK
7	BP6ET	Zündkerze NGK m. 3 Masseelektroden 155 2.0 16V Turbo	88,15 SEK

1	8220170	Anlasser 9 Zähne Bj. 1971-89	2.042,82 SEK
2	82210680	Anlasser Alfetta,Guilietta GTV(116)	2.151,00 SEK
3	82214960	Anlasser 9 Zähne	2.223,48 SEK
3	82214965	Anlasser BOSCH 9 Zähne	2.458,82 SEK
4	8210180	Lichtmaschine 65A externer Regler	2.481,22 SEK
6	8230700	Regler extern Lichtmaschine 12V	382,34 SEK
6	8230710	Regler extern Lichtmaschine 12V HELLA	464,66 SEK

1	*8111027*	*Zündschloß Alfetta/Giulietta/Sud Sprint Bj. ab 1983, 33 (905)*	*1.362,50 SEK*
1	*8110680*	*Zündschloss Spider Bj.1979-93, mit 4 Kabeln, Alfetta, Giulietta Bj.>1983, GTV6 (116)*	*2.105,88 SEK*

1	8146450	Satz Zündmodule Montreal mit Zündspule	Auf Anfrage
2	8156450	Zündkontakt MARELLI 4 Federn Kabel kurz	1.328,20 SEK
3	816100	Verteilerfinger Montreal / Ferrari 308	1.282,40 SEK
3	8171440	Verteilerkappe Montreal / Ferrari 308	2.423,54 SEK
4	8186450	Zündkabelsatz Montreal	1.998,78 SEK
5	BA2HL	Zündkerze "myalfa" 2HL	104,72 SEK
5	BP7ES	Zündkerze NGK BP7ES	57,68 SEK
6	8186430	Satz Zündkabelführungen Montreal	929,46 SEK
7	8151500	Kondensator Marelli Montreal / GTA / Ferrari	217,70 SEK

1	8226450	Anlasser Montreal im Austausch	Auf Anfrage
1	8216450	Hochleistungs Anlasser - Montreal	5.047,00 SEK
2	8216460	Lichtmaschine Montreal Austausch 65A Standart	4.204,62 SEK
2	8216470	Lichtmaschine Montreal Neuteil 65A Standard	6.764,66 SEK
2	8216480	Lichtmaschine Montreal Neuteil 100A verstärkt	7.176,92 SEK
3	8230700	Regler extern Lichtmaschine 12V	382,34 SEK
3	8230710	Regler extern Lichtmaschine 12V HELLA	464,66 SEK

Schalter/Switches Montreal

1	8414600	Schalter Fensterheber Montreal	811,72 SEK
2	8413801	Schalter Innenbeleuchtung Montreal	694,12 SEK
3	8413400	Schalter Hupe Montreal	694,12 SEK
4	8410510	Schalter Instrumentenbeleuchtung Spider Bj.1970-80, Montreal	694,12 SEK
5	8410580	Schalter Heizungsgebläse Spider Bj.1970-80, Montreal	811,72 SEK
6	8410540	Schalter Scheibenwischer Spider Bj.1970-80, Montreal	811,72 SEK
7	8416450	Türkontaktschalter Montreal	96,46 SEK
8	8436450	Lenkstockschalter Montreal	1.610,51 SEK
9	8110080	Zündschloss rechts vom Lenkrad	1.635,34 SEK

1	8620470	Geber Kühlwassertemperatur	234,08 SEK
2	8610190	Öldruckgeber JAEGER / VEGLIA 2. Serie	563,50 SEK
2	8610180	Öldruckgeber JAEGER 1.Serie (kurze Ausführung)	647,08 SEK
3	8410390	Öldruckschalter Kontrolleuchte	182,42 SEK
4	8640150	Schalter Rückfahrscheinwerfer zum Einschrauben	187,04 SEK
5	8420750	Blinkrelais Kunststoffgehäuse 4 Anschlüsse	232,96 SEK
6	2631050	Thermoschalter Montral 88°/79° C	298,56 SEK

Installationsmaterial/Installation Material Montreal

1	8430960	Warnblinkanlage zum Nachrüsten 12V HELLA	1.937,35 SEK
2	8701120	Hupenset Hoch-/Tiefton	537,60 SEK
3	87046010	Versenkantenne manuell Edelstahl	210,56 SEK
4	9822250	Batterieerhaltungsladegerät	452,90 SEK
5	8421540	Lastrelais	187,04 SEK
6	1190190	Fensterhebermotor Spider Bj.1990-93 / Montreal / Alfetta GTV	1.517,60 SEK

1	1570080	Kontrollleuchte Blinker (ein Pfeil)	258,86 SEK
2	1570010	Kontrollleuchte Blinker	258,86 SEK
3	1570020	Kontrollleuchte rot, Bremse	258,86 SEK
4	1570030	Kontrollleuchte grün, Fahrlicht	258,86 SEK
5	1570040	Kontrollleuchte blau, Fernlicht	258,86 SEK
6	1570050	Kontrollleuchte gelb, Nebelscheinwerfer	Auf Anfrage
7	1570060	Klammer für Kontrollleuchte Armaturenbrett	17,64 SEK

0 8701290 Kabelbaum Montreal ***11.635,26 SEK***

Car Cover Giulietta (116)

1. 911 108 0
blau/blue

2. 911 274 0
rot/red

1	*9111080*	*Autodecke Ecoline Giulia, rot*	*694,12 SEK*

1	9822260	Ladegerät AB-4 ABSAAR	558,88 SEK
2	9822250	Batterieerhaltungsladegerät	452,90 SEK
3	8701130	Batterieschalter / Massepolklemme	92,96 SEK

0 ***9850040*** ***Kotflügelschoner "myalfagroup"*** ***469,42 SEK***

Verglasung/Glazing Montreal

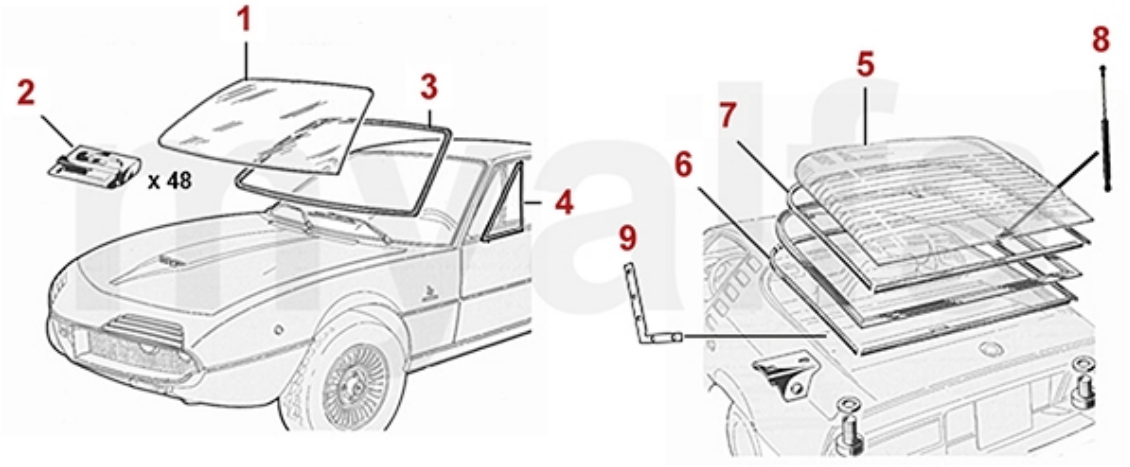

1	1346460	Frontscheibe Montreal grün	6.929,30 SEK
2	1630010	Klammer Frontscheibenrahmen Montreal	70,56 SEK
3	1616470	Frontscheibendichtung Montreal	5.870,62 SEK
4	1610501	Dreiecksfensterdichtung Montreal links	3.705,94 SEK
4	1610502	Dreiecksfensterdichtung Montreal rechts	3.705,94 SEK
5	1346470	Heckscheibe Montreal getönt grün	11.941,19 SEK
6	1613080	Heckscheibendichtung Montreal am Rahmen	3.887,02 SEK
7	1613070	Heckscheibendichtung Montreal an der Heckscheibe	3.155,93 SEK
8	1186450	Gasfedern (Satz) Heckklappe Montreal	2.132,37 SEK
9	1330110	Zierrahmen Heckscheibe Montreal, Befestigungswinkel (Satz)	363,08 SEK

Außenspiegel/Mirror Montreal

1	*1400170*	*Außenspiegel Chrom rund Alfa Emblem mit Unterlage*	*576,52 SEK*
2	*1631700*	*Gummiunterlage Außenspiegel rund*	*74,06 SEK*

1	1516410	Scheinwerfer H1 CARELLO außen ohne Standlicht (136mm) Montreal / Zagato Junior	892,92 SEK
1	1516400	Scheinwerfer H1 CARELLO außen mit Standlicht (136mm) Montreal / Zagato Junior	892,92 SEK
2	1516420	Scheinwerfer H1 CARELLO innen Fernlicht (136mm) 102/106 Sprint, Berlina, 106 Spider / Montreal / Zagato Junior	775,32 SEK
3	1590101	Unterdruckdose BONALDI Scheinwerferklappe Montreal links NEU	4.588,22 SEK
3	1590102	Unterdruckdose BONALDI Scheinwerferklappe Montreal rechts NEU	4.588,22 SEK
4	1546420	Blinker Montreal vorne	Auf Anfrage
5	1550510	Seitenblinker GT Bertone / Spider rund	222,32 SEK
6	1570140	Leuchte Motorraum/Kofferraum/ Handschuhfach	198,80 SEK
7	1586450	Satz Rückleuchtengläser Montreal nur CARELLO , 6-teilig	5.823,58 SEK
8	1596460	Dichtung Rückleuchtenglas (Satz) Montreal	582,40 SEK
9	1596450	Dichtung Rückleuchte (Satz) Montreal	857,64 SEK

Karosserieteile vorne/Body Parts front Montreal

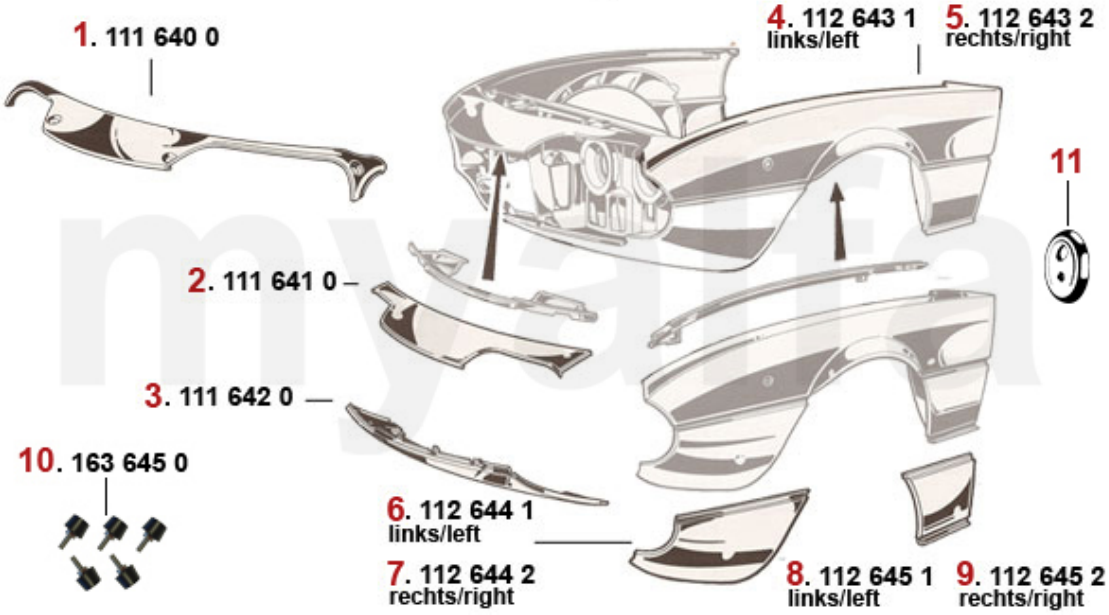

1	1116400	Verstärkung Frontblech Montreal oben innen	Auf Anfrage
2	1116410	Frontblech Montreal oben	8.268,79 SEK
3	1116420	Frontblech Montreal unten	9.998,80 SEK
4	1126431	Kotflügeloberteil Montreal links	Auf Anfrage
5	1126432	Kotflügeloberteil Montreal rechts	Auf Anfrage
6	1126441	Kotflügelunterteil Montreal vorne links	4.465,32 SEK
7	1126442	Kotflügelunterteil Montreal vorne rechts	4.215,43 SEK
8	1126451	Kotflügelunterteil Montreal hinten links	3.870,58 SEK
9	1126452	Kotflügelunterteil Montreal hinten rechts	3.870,58 SEK
10	1636450	Satz Anschlaggummis Motorhaube Montreal 4-teilig	1.517,60 SEK
11	1631450	Durchführung Kabelbaum oval Montreal, 2-Löcher	140,07 SEK

1	1166461	Außenschweller Montreal links	4.824,01 SEK
1	1166462	Außenschweller Montreal rechts	4.824,01 SEK
2	1166451	Mittelschweller Montreal links	5.588,24 SEK
2	1166452	Mittelschweller Montreal rechts	5.588,24 SEK
3	1166471	Schwelleroberteil Montreal links	2.694,16 SEK
3	1166472	Schwelleroberteil Montreal rechts	2.694,16 SEK
4	1196441	Verkleidung Außenschweller Montreal links	5.117,70 SEK
4	1196442	Verkleidung Außenschweller Montreal rechts	5.117,70 SEK

Karosserieteile hinten/Body Parts rear Montreal

1. 120 647 1
links/left

2. 120 647 2
rechts/right

3. 120 648 1
links/left

4. 120 648 2
rechts/right

1	1206471	Unterteil Seitenteil Montreal hinten links	4.215,43 SEK
2	1206472	Unterteil Seitenteil Montreal hinten rechts	4.215,43 SEK
3	1206481	Unterteil Seitenteil Montreal vorne links	4.999,96 SEK
4	1206482	Unterteil Seitenteil Montreal vorne rechts	4.999,96 SEK

Türmechanik/Door Mechanical Montreal

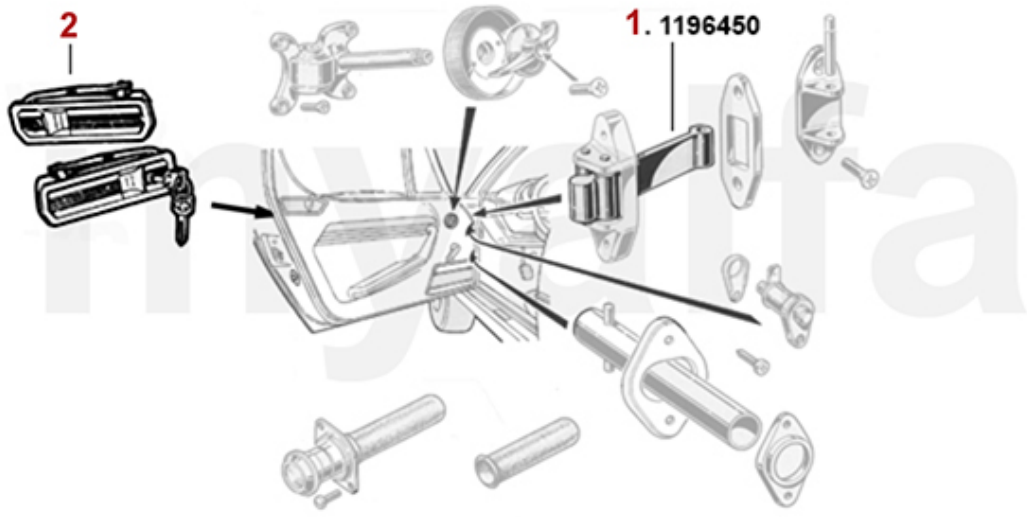

1	*1196450*	*Türfangband Montreal (Satz für 1 Seite)*	*1.164,66 SEK*
2	*1176470*	*Satz (2) Türgriffe außen 116 GT/GTV, Montreal*	*4.223,52 SEK*

Stoßstangen/Bumpers Montreal

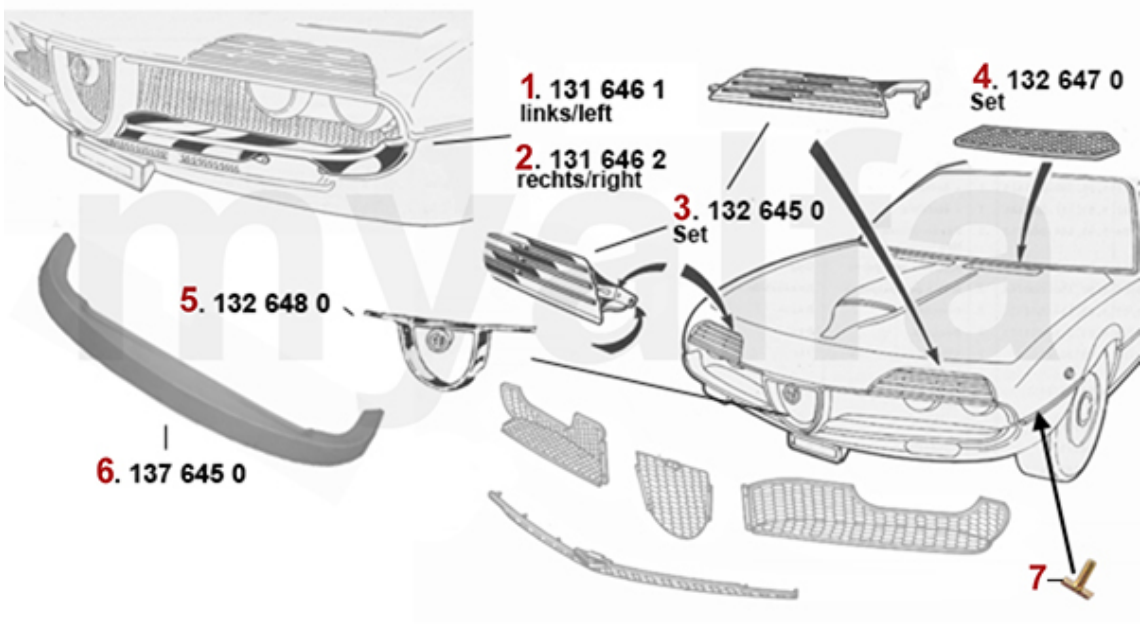

1	1316461	Stoßstange Montreal vorne links	Auf Anfrage
2	1316462	Stoßstange Montreal vorne rechts	Auf Anfrage
3	1326450	Satz Scheinwerferabdeckungen Montreal	10.700,70 SEK
4	1326470	Satz Lüftergitter / Wischerblech Montreal	2.929,36 SEK
5	1326480	Kühlerherz Montreal	Auf Anfrage
6	1376450	Frontspoiler Montreal	2.576,42 SEK
7	1330030	Klammer Zierleiste Montreal	22,40 SEK

Schriftzüge-Embleme/Lettering Montreal

1. 136 001 0

2. 136 002 0

3. 136 003 0

4. 136 050 0

5. 136 051 0

6. 136 645 0

7. 136 646 0

8. 136 647 0

9. 136 030 0

1	1360010	Emblem 55 mm Alfa Romeo	352,38 SEK
2	1360020	Emblem 55 mm Alfa Romeo Milano	352,38 SEK
3	1360030	Emblem 55 mm Alfa Romeo Milano emailliert	469,98 SEK
4	1360500	Emblem Alufelge schwarz / silberner Hintergrund 48 mm	92,96 SEK
5	1360510	Sicherungsring Emblem Alufelge 48 mm	43,54 SEK
6	1366450	Unterlage Emblem Montreal Heck oben	1.000,02 SEK
7	1366460	Emblem "b" BERTONE Montreal mit Unterlage	1.000,02 SEK
8	1366470	Emblem "Torino" Montreal emailliert	694,12 SEK
9	1360300	Schriftzug "Alfa Romeo" Montreal	2.694,16 SEK

Dichtgummis/Rubber Gaskets Montreal

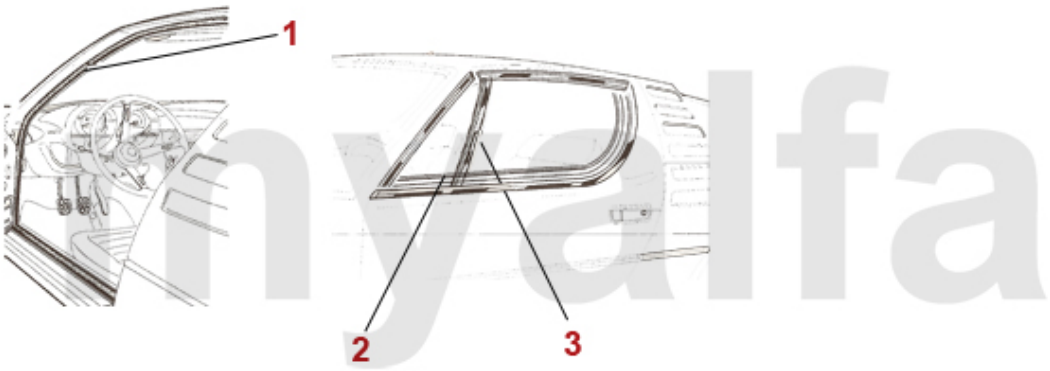

1	1616500	Satz Türdichtungen Montreal	1.882,30 SEK
2	1616510	Satz Abstreifleisten Montreal außen	970,62 SEK
3	1616450	Satz Dichtungen Fensterlaufschienen Montreal	935,34 SEK

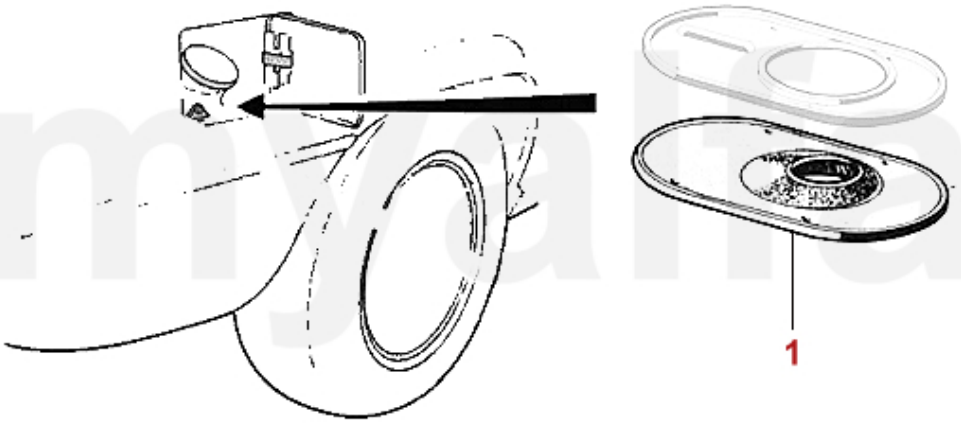

1	*1630050*	*Tankstutzengummi Montreal*	*1.050,00 SEK*

Dämmmatten/Insulating Mats

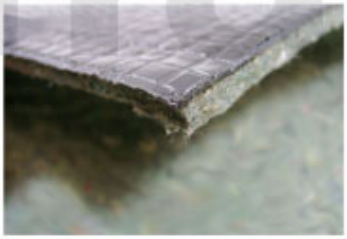

1	*9702350*	*Dämmmatte Bitumen / Glaswolle 50 x 100 cm*	*295,26 SEK*

1	*1756460*	*Dachhimmel Montreal creme*	*3.823,54 SEK*
1	*1756470*	*Dachhimmel Montreal schwarz*	*3.512,88 SEK*

Teppichsatz/Carpet Set Montreal

1. 171 641 1
Velours schwarz/
velours black

2. 171 641 2
Velours grau/
velours grey

3. 171 641 3
Velours hellbeige/
velours pale beige

4. 171 641 4
Velours dunkelblau/
Velours dark blue

5. 171 642 5
Feinvelours bordeaux/
softvelours bordeaux

1	1716411	Teppichsatz Innenraum Montreal Velours schwarz	6.943,85 SEK
2	1716412	Teppichsatz Innenraum Montreal Velours grau	4.863,95 SEK
3	1716413	Teppichsatz Innenraum Montreal Velours hellbeige	5.501,68 SEK
4	1716414	Teppichsatz Innenraum Montreal Velours dunkelblau	5.782,72 SEK
5	1716425	Teppichsatz Innenraum Montreal Velours bordeaux	5.501,68 SEK
6	1736450	Schaltsack Montreal Leder schwarz	704,76 SEK
6	1736460	Schaltsack Montreal Leder beige	704,76 SEK
7	1766460	Handbremshebelabdeckung Montreal Leder schwarz	923,58 SEK
7	1766470	Handbremshebelabdeckung Montreal Skay beige	456,94 SEK

1	*1722780*	*Satz Fußmatten Montreal Feinvelours schwarz*	*1.117,62 SEK*

1	1716430	Kofferraumteppich (Satz) Montreal Velours schwarz	4.023,79 SEK
1	1716450	Kofferraumteppich (Satz) Montreal Velours blau 129	4.636,93 SEK
1	1716460	Kofferraumteppich (Satz) Montreal Velours bordeaux 158	3.448,05 SEK
1	1716470	Kofferraumteppich (Satz) Montreal Velours grau 126	3.448,05 SEK
1	1716480	Kofferraumteppich (Satz) Montreal Velours hellbeige 118	3.837,14 SEK

Sitzbezüge/Seat Cover Montreal

1	1706410	Sitzbezug Montreal vorne Skay schwarz	3.891,16 SEK
1	1706420	Sitzbezug Montreal vorne Skay schwarz / Stoff grau	4.420,84 SEK
1	1706430	Sitzbezug Montreal vorne Leder schwarz	21.433,18 SEK
1	1706440	Sitzbezug Montreal vorne Skay schwarz / Stoff schwarz	4.420,84 SEK
1	1706450	Sitzbezug vorne Montreal Leder/Stoff blau 889+666	20.482,76 SEK
1	1706460	Sitzbezug vorne Montreal Leder/Stoff schwarz	7.512,21 SEK
2	1760110	Satz Abdeckungen Montreal Kopfstützenverstellungen	929,46 SEK
3	1760100	Satz Gurtführungen Montreal	528,22 SEK

1	1781430	Isolierstücke Lenkradspeichen 53 mm, HELLEBORE, 3 Stück	163,52 SEK
2	1731390	Blende für Heizungsbetätigung verchromt GT Bertone	Auf Anfrage
3	1736410	Blende Mittelkonsole Montreal oben	2.576,42 SEK
4	1736420	Rahmen Schaltkulisse Montreal	3.155,93 SEK
5	1736430	Radioblende Montreal	Auf Anfrage
6	1781050	Schaltknauf Holz mit großem Emblem	Auf Anfrage
7	1780630	Schaltknauf Holz mit kleinem Emblem	Auf Anfrage
8	1780140	Schaltknauf Holz rotbraun ohne Alfa-Romeo Emblem	Auf Anfrage

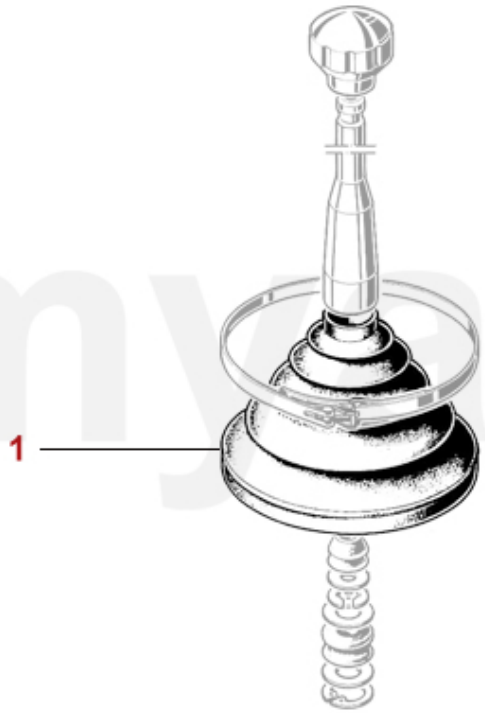

1	*4130080*	*Schalthebelmanschette Montreal*	*1.050,00 SEK*

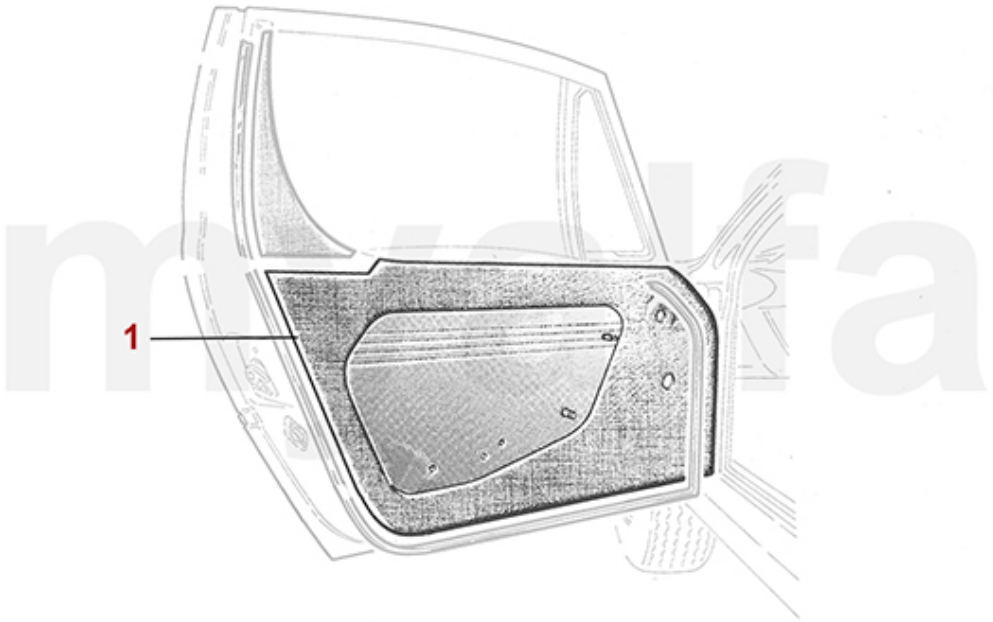

1	*1745460*	*Türverkleidungen (Satz) Montreal schwarz*	*15.662,02 SEK*

1	*9300580*	*Typenschild Blech Fahrgestellnummer (blanko)*	*252,98 SEK*
1	*9300590*	*Typenschild Blech 105.64, Montreal*	*252,98 SEK*

Keilriemen/V-Belts Montreal

1. 270 10775
Generator
9,5/10 x 775

2. 270 10990
Servolenkung/
Powersteering
9,5/10 x 990

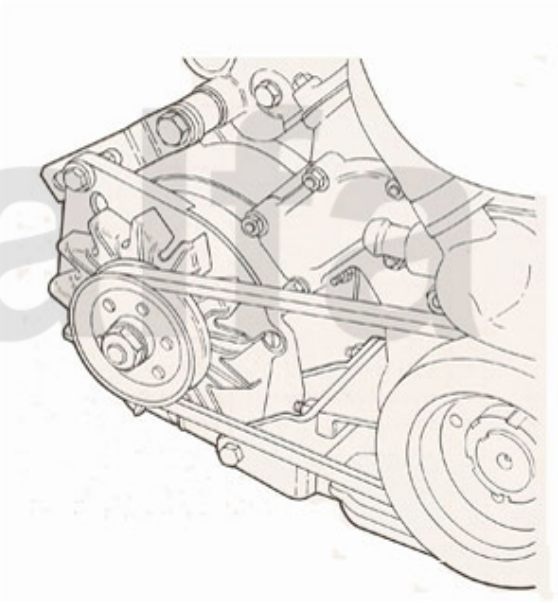

1	*27010775*	*Keilriemen Lichtmaschine Montreal, 9,5 x 775*	*183,54 SEK*
2	*27010990*	*Keilriemen Servolenkung Montreal, 9,5 x 990*	*171,78 SEK*

Kopfdichtsatz/Head Set Montreal

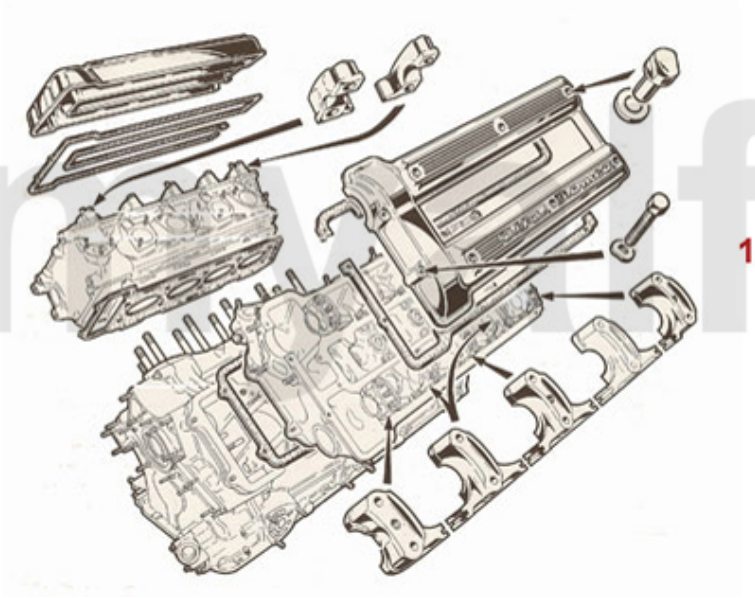

1	*2326450*	*Kopfdichtsatz Montreal mit Zylinderkopfdichtungen*	*Auf Anfrage*

Motordichtsatz/Full Set Montreal

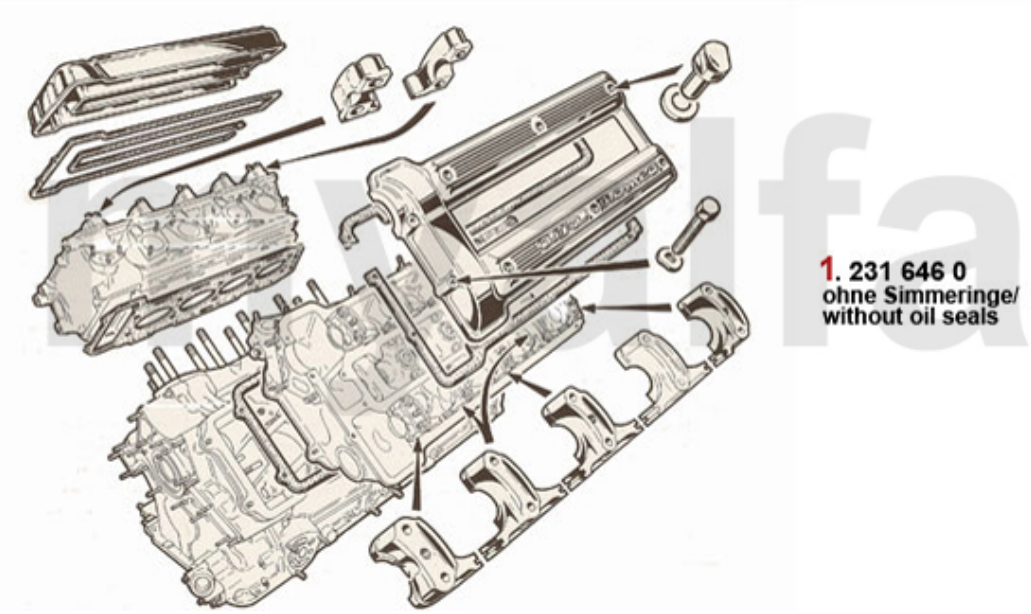

1	*2316460*	*Motordichtsatz Montreal mit Kopfdichtungen,ohne Simmerringe*	*3.282,30 SEK*

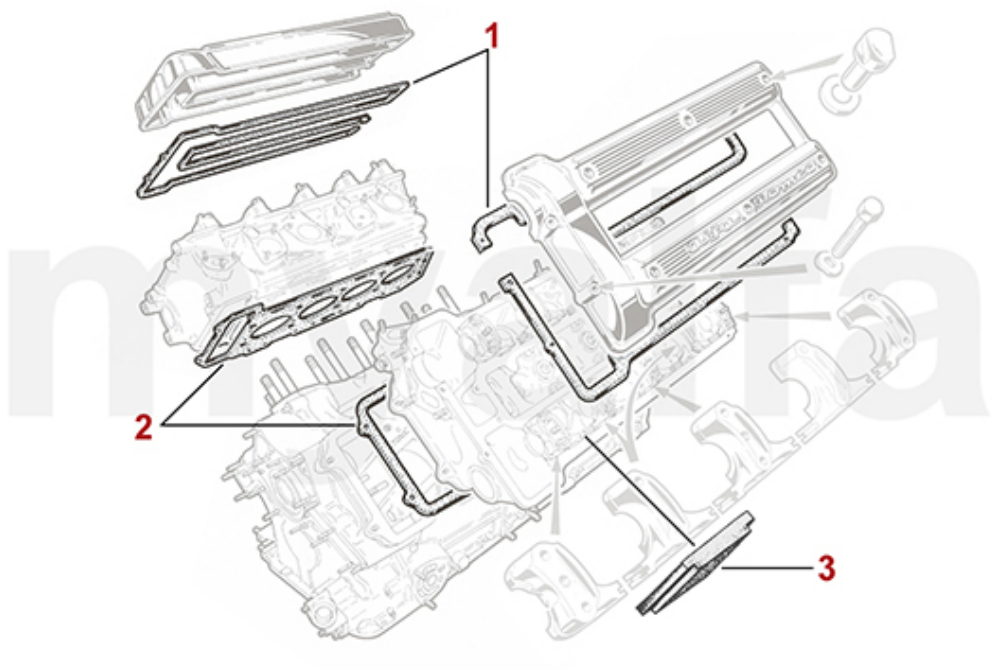

1	2336410	Satz Ventildeckeldichtungen Montreal	884,65 SEK
2	2336450	Satz Kopfdichtungen Montreal ELRING	4.105,92 SEK
3	2336400	Gummiblock Montreal Ventildeckeldichtung	103,53 SEK

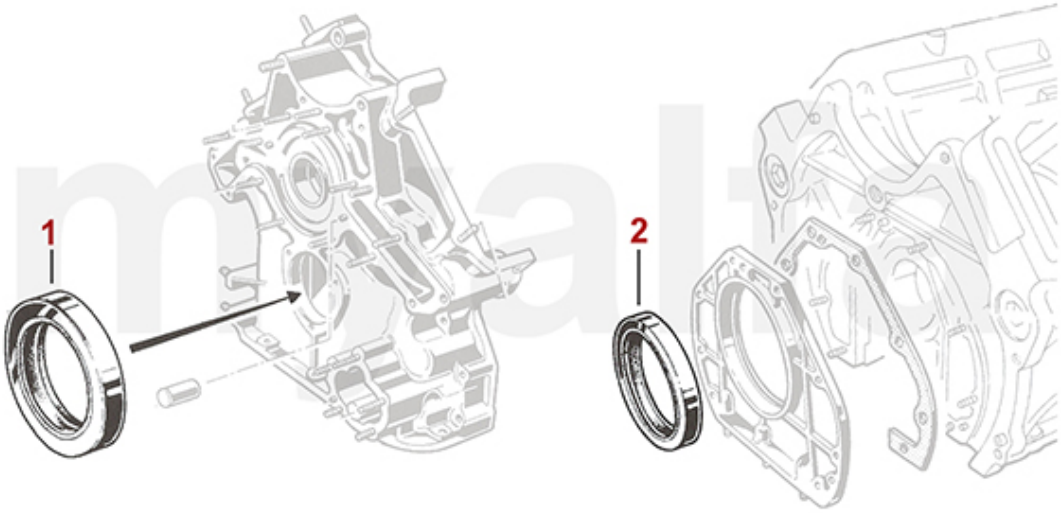

1	*2336460*	*Simmering Kurbelwelle Montreal vorne*	*323,54 SEK*
2	*2330230*	*Simmerring Kurbelwelle hinten 82/105/12 - 750/101/105/115/116 bis BJ. 1989, Originalqualität*	*382,34 SEK*

0 ***2333490*** ***XXL Universal Material Set Dichtungen Reinz*** ***411,74 SEK***

Thermostat Montreal

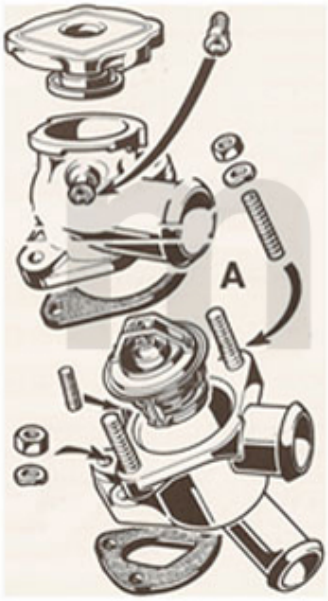

1. 263 005 0

1	*2630050*	*Thermostat Montreal 79 Grad Celsuis*	*441,14 SEK*

Wasserpumpe/Waterpump Montreal

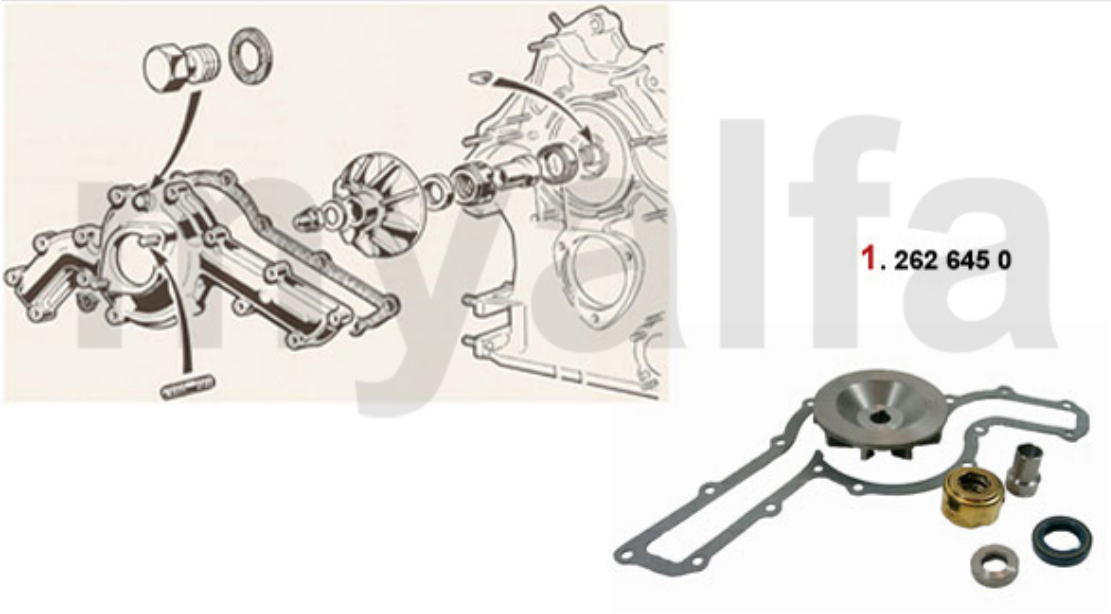

1	*2626450*	*Rep-Satz Wasserpumpe Montreal*	*3.181,22 SEK*

Motorkühler/Radiator Montreal

1. 261 645 0

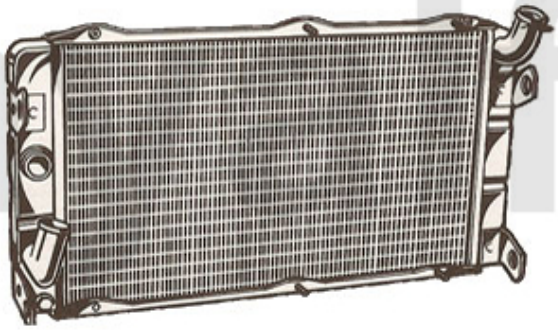

1	*2616450*	*Kühler Montreal im Austausch*	*7.005,88 SEK*

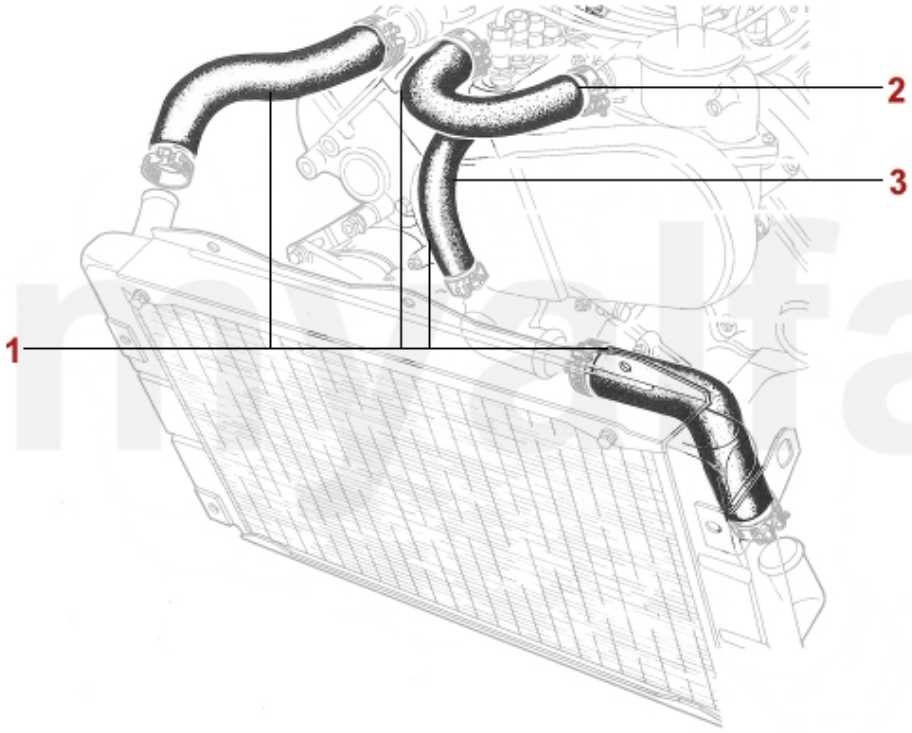

1	2660730	Kühlerschläuche (Satz 4 Stk.) Montreal	1.635,34 SEK
2	26615761	Kühlwasserschlauch Montreal zwischen den Zylinderköpfen	Auf Anfrage
3	26615764	Kühlwasserschlauch Wasserpumpe Zylinderkopf Montreal	Auf Anfrage

Kraftstoffförderung/Fuel System Montreal

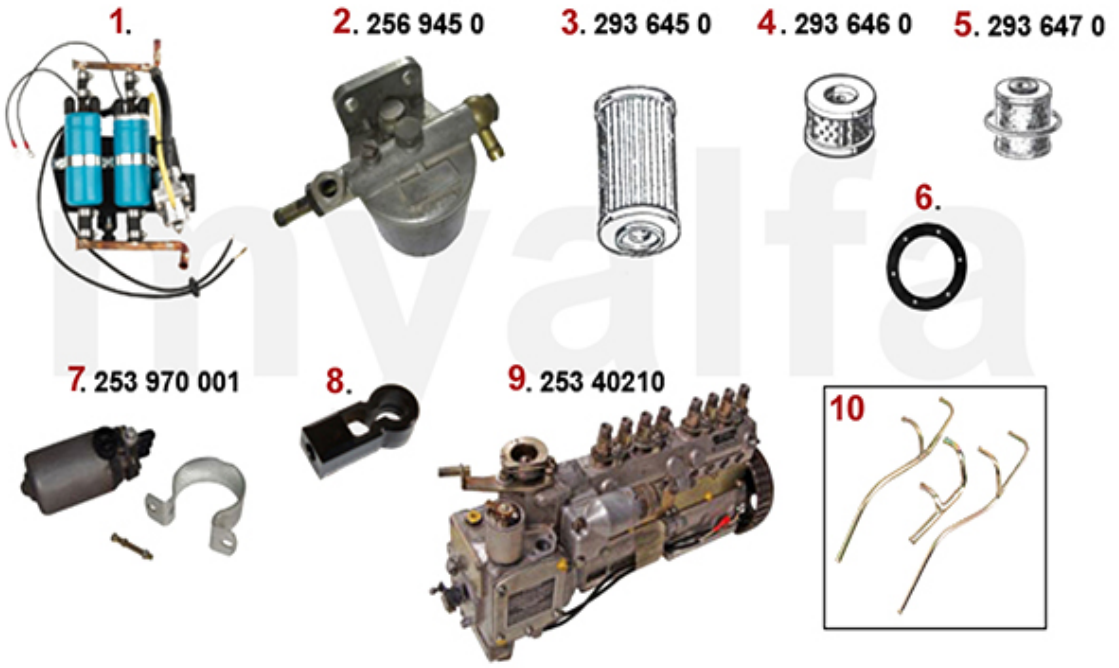

1	2537020	Kraftstoffpumpen (Satz) Montreal	Auf Anfrage
2	2569450	Kraftstoff Druckminderer Montreal	1.711,71 SEK
3	2936450	Ölfilter Einspritzpumpe SPICA Montreal	469,42 SEK
4	2936460	Benzinfilter Tank Montreal	548,24 SEK
5	2936470	Benzinfilter Montreal	398,86 SEK
6	8650180	Dichtung Benzinfilter im Tank Montreal	222,32 SEK
7	25370001	Benzinpumpe Montreal Neuteil	Auf Anfrage
8	2521350	Kugelpfanne/Gelenkkopf Montreal, Regelgestänge Einspritzpumpe	105,32 SEK
9	25340210	Einspritzpumpe Montreal	Auf Anfrage
10	2537040	Benzinleitungen (Satz) an den Benzinpumpen - Montreal	2.205,02 SEK

Motorlager/Enginemount Montreal

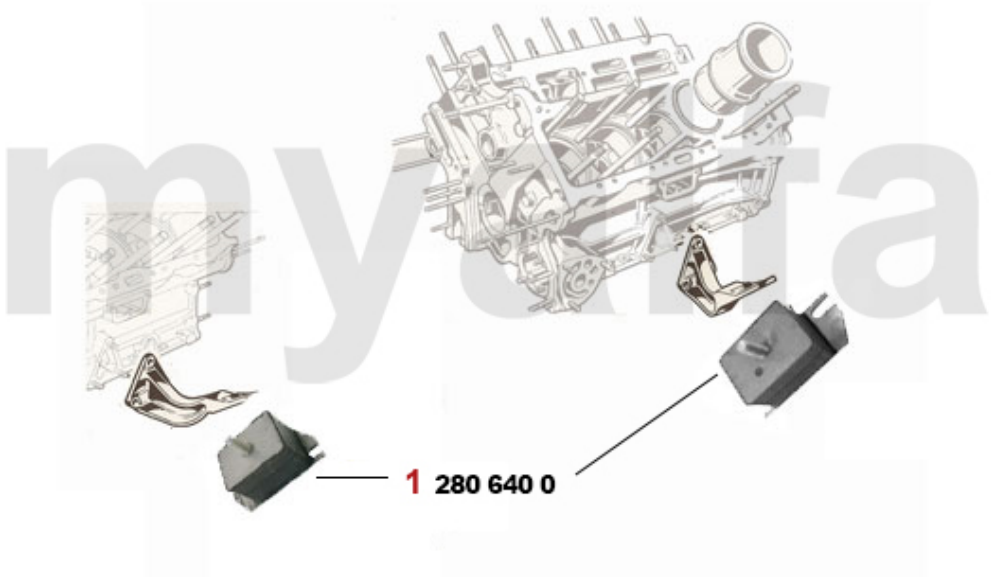

1	*2806400*	*Motorlager (Satz) Montreal*	*2.105,88 SEK*

1	2236400	Einlassventil Montreal 37 mm	387,10 SEK
2	2236410	Auslassventil Montreal 33 mm	387,10 SEK
3	2230400	Ventilführung Einlass Standard 9 x 14,05 x 51	123,48 SEK
3	2231600	Ventilführung Einlass 1.Übermaß 9 x 14,10 x 51	163,52 SEK
3	2231610	Ventilführung Einlass 2.Übermaß 9 x 14,15 x 51	163,52 SEK
3	2230420	Ventilführung Auslass Standard 9 x 14,05 x 54	128,24 SEK
3	2231620	Ventilführung Auslass 1.Übermaß 9 x 14,10 x 54	175,28 SEK
4	2332550	Ventilschaftdichtung REINZ	57,68 SEK
5	2232920	Federteller Ventilfeder	Auf Anfrage
6	2232950	Unterlagring Ventilfeder / Federteller	41,72 SEK
7	2232740	Ventilfeder (Satz) 16 Stück	1.000,02 SEK
8	2232960	Ventilkeil 9mm Ventil	22,40 SEK
9	2431140	Ventileinstellplättchenset 200 Stück 2,525 - 3,5 mm, Durchmesser 9mm	6.576,50 SEK
9	2430840	Ventileinstellplättchenset 205 Stück 1,5 - 2,5 mm, Durchmesser 9mm	6.576,50 SEK
9	2430430	Ventileinstellplättchen 9mm Bitte Größe angeben	134,03 SEK
10	2416430	Zahnriemen Einspritzpumpe Montreal	576,52 SEK
11	24161020	Steuerkette Montreal rechts IWIS	929,46 SEK
12	24160980	Steuerkette Montreal links IWIS	929,46 SEK
13	24160500	Steuerkette Montreal kurz IWIS	558,88 SEK
14	24155030	Steuerkette Ölpumpe Montreal IWIS	694,12 SEK
15	2426470	Gleitschienen Montreal (Satz), links und rechts	3.505,88 SEK
16	2421050	Kettenspanner unten 2600, 105/115, Montreal	635,32 SEK
17	2240680	Ventilbecher - Tassenstößel OE-Qualität 101/105/115/116/75/155/164	205,94 SEK
17	2240710	Ventilbecher - Tassenstößel DLC RACING Made in Italy 101/105/115/116/75/155/164	464,66 SEK

Kolben/Lager-Pistons/Bearings Montreal

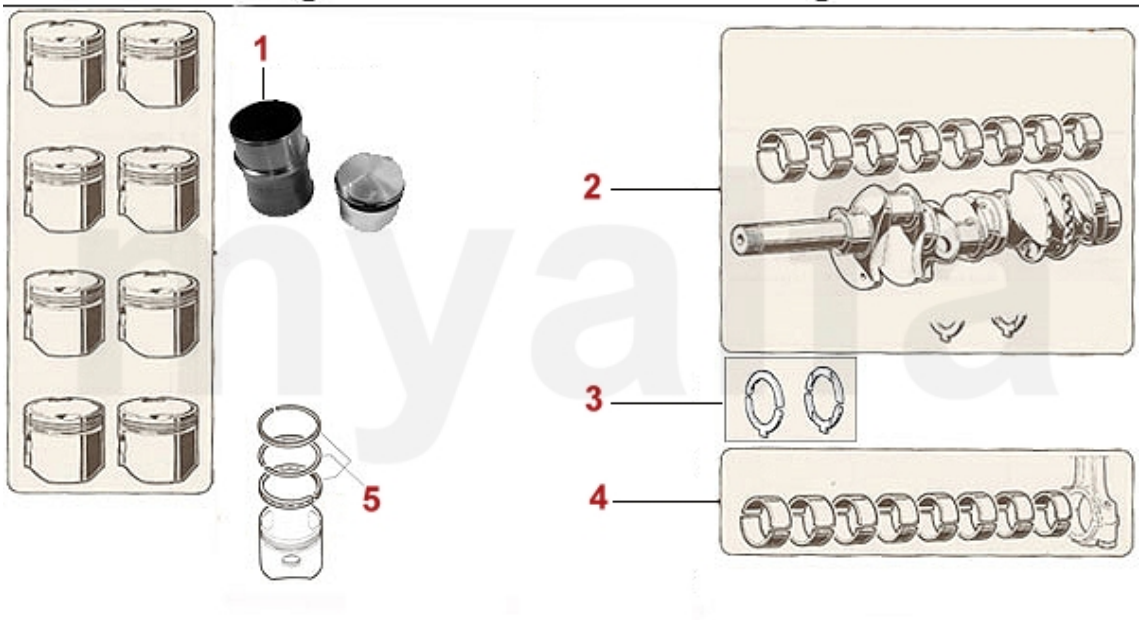

1	2216415	Kolben / Laufbuchse Montreal	4.470,62 SEK
2	2256430	Hauptlagersatz Montreal Standard	4.811,80 SEK
2	2256431	Hauptlagersatz Montreal +0,10	4.983,65 SEK
2	2256432	Hauptlagersatz Montreal +0,20	4.682,91 SEK
2	2256433	Hauptlagersatz Montreal +0,30	5.635,28 SEK
2	2256434	Hauptlagersatz Montreal +0,40	5.635,28 SEK
3	2256440	Anlaufscheiben Satz Standard Montreal	2.329,32 SEK
4	2266450	Pleuellagersatz Montreal Standard	4.105,92 SEK
4	2266451	Pleuellagersatz Montreal +0,10	4.105,92 SEK
4	2266452	Pleuellagersatz Montreal +0,20	4.618,11 SEK
4	2266453	Pleuellagersatz Montreal +0,30	4.618,11 SEK
4	2266454	Pleuellagersatz Montreal +0,40	5.265,65 SEK
5	2282265	Kolbenringsatz Montreal (für 1 Kolben)	421,50 SEK

1	33207803	Vorschalldämpfer Montreal rechts	3.870,58 SEK
2	33207813	Vorschalldämpfer Montreal links	3.870,58 SEK
3	34107806	Hauptschalldämpfer Montreal rechts	4.294,08 SEK
4	34107816	Hauptschalldämpfer Montreal links	4.294,08 SEK
5	35107807	Endschalldämpfer Montreal rechts	3.523,52 SEK
6	35107817	Endschalldämpfer Montreal links	3.523,52 SEK
7	38094407	Dichtung Krümmer / Vorschalldämpfer Montreal	93,52 SEK
8	38094047	Dichtring Endschalldämpfer Montreal	92,96 SEK
9	3800240	Gummi Auspuffaufhängung GTV6/Montreal Endschalldämpfer	88,20 SEK
10	3800260	Gummiblock Auspuffaufhängung	58,80 SEK
11	3800510	Halteplatte Gummiblock Auspuffaufhängung	69,44 SEK
12	3800500	Hülse Gummiblock Auspuffaufhängung (Satz 2 Stück)	68,04 SEK
13	3800280	Silentbuchse Auspuffaufhängung	111,72 SEK

1	2910050	Ölfilterpatrone	116,48 SEK
1	2910230	Ölfilterpatrone (Original Retro-Design)	210,56 SEK
1	2910220	Ölfilterpatrone original Alfa Romeo	175,28 SEK
2	2920310	Satz Luftfilter Montreal	1.047,06 SEK
3	2526450	Satz Flügelmuttern Montreal Liftfiltergehäuse (6Stk.)	939,96 SEK
4	2936460	Benzinfilter Tank Montreal	548,24 SEK
5	2936470	Benzinfilter Montreal	398,86 SEK
6	2936450	Ölfilter Einspritzpumpe SPICA Montreal	469,42 SEK

Getriebe Anbauteile/Gear Mount Montreal

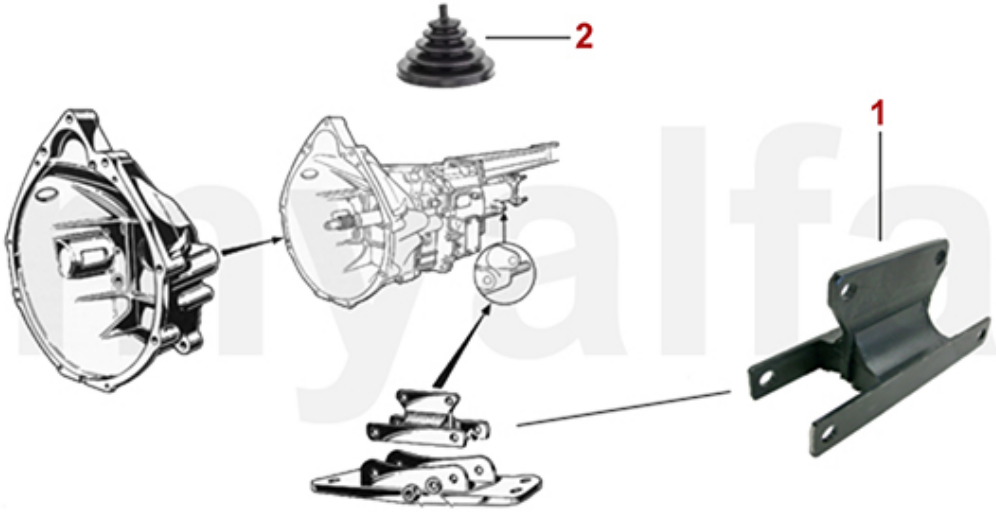

1	4126410	Getriebelager Montreal hinten	2.811,76 SEK
2	4130080	Schalthebelmanschette Montreal	1.050,00 SEK

Kupplung/Clutch Montreal

1	*4344120*	*Kupplungsscheibe Montreal*	*2.694,02 SEK*
2	*4332300*	*Kupplungsautomat Montreal*	*3.482,36 SEK*
3	*4350330*	*Ausrücklager hydraulische Betätigung FICHTEL & SACHS*	*929,46 SEK*

0	4380170	Kupplungsnehmerzylinder 105/115 BENDITALIA	1.088,22 SEK
1	4380120	Kupplungsgeberzylinder hängende Pedale	1.129,38 SEK
2	4380140	Kupplungsnehmerzylinder 105/115 OE-Qualität	811,72 SEK
3	4380210	Ausgleichsbehälter mit Deckel Kupplungsgeberzylinder hängende Pedale	646,52 SEK
4	4380200	Deckel Ausgleichsbehälter, hängende Pedale	140,00 SEK

10	4440020	Kreuzgelenk Montreal	706,15 SEK
15	4420060	Hardyscheibe Montreal	2.105,88 SEK
20	4430220	Kardanmittellagerbock Bj.1968-93 verstärkte Ausführung	735,28 SEK
21	4430030	Lager Kardanmittellagerbock	187,04 SEK
21	4430010	Lager im Mittellagerbock FAG	305,90 SEK
22	4440120	Sicherungsring Lager Kardanmittellagerbock	35,28 SEK

1	5441560	Radlagerset hinten Bj.1972-93 mit Schrumpfring	744,66 SEK
1	5441570	Radlagerset SKF hinten Bj.1972-93	1.282,40 SEK
2	2330280	Simmerring Radlager hinten 1300-2000 Bj. 1972-93 52/34/10	111,72 SEK
3	4530510	Schulterlager Differential 2000	519,96 SEK
4	2331110	Simmerring Differential Montreal	135,24 SEK
5	4541930	Sicherungsblech doppelt Achsrohr	32,90 SEK
6	4541840	Sicherungsblech einzeln Differentialgehäuse	34,16 SEK
7	4541940	Sicherungsblech doppelt (Satz 3) Differentialdeckel	175,28 SEK
8	2330330	Differentialdeckeldichtung 2000	97,02 SEK
9	4536410	Differentialölwanne MONTREAL / GTA AUTODELTA	6.411,72 SEK
10	2280110	Ölablaßschraube mit Magnet Getriebe/Differential 750/101,105/115	99,96 SEK
11	2330060	Dichtring Ölablasschraube Ölwanne / Getriebe / Differential	18,76 SEK
12	2280100	Öleinfüllschraube , Innensechskant, Getriebe/Differential M22x1.5	92,96 SEK
13	4536440	Anschlaggummi Differential / Karosserie 105/115	194,18 SEK

Federn/Springs Montreal

1	5156410	Feder Berlina / Montreal vorne EIBACH (30mmTieferlegung)	1.458,80 SEK
2	5180160	Gummiring Feder vorne oben / unten	111,72 SEK
3	5180170	Blechring Feder vorne oben / unten	111,72 SEK
4	5180180	Distanzring Feder vorne 6 mm	269,36 SEK
5	5180131	Federteller Bj.1986-93 links	576,52 SEK
6	5180132	Federteller Bj.1986-93 rechts	576,52 SEK
7	5180140	Gummiring Feder hinten oben	116,48 SEK
8	5156420	Feder Montreal hinten EIBACH (30mm Tieferlegung)	1.445,92 SEK

Stoßdämpfer/Shock Absorber Montreal

1	*5120050*	*Stoßdämpfer Gasdruck vorne BILSTEIN*	*1.752,94 SEK*
2	*5120030*	*Stoßdämpfer vorne einstellbar KONI ROT*	*1.516,48 SEK*
3	*5121490*	*Stoßdämpfer vorne einstellbar KONI GELB*	*1.528,24 SEK*
4	*5120060*	*Stoßdämpfer Gasdruck hinten BILSTEIN*	*1.752,94 SEK*
5	*5120040*	*Stoßdämpfer hinten einstellbar KONI ROT*	*1.516,48 SEK*
6	*5121500*	*Stoßdämpfer hinten einstellbar KONI GELB*	*1.528,24 SEK*

1	5340220	Zugstrebengelenk	398,86 SEK
2	5350200	Silentbuchse Querlenker oben innen	140,00 SEK
3	5340210	Silentbuchse Querlenker oben außen Höhe 23 mm	136,50 SEK
4	5350460	Abdeckung (Satz) für Buchse oberer Schwingarm 19mm	92,96 SEK
5	5330191	Querlenker oben links mit Silentbuchsen	1.057,70 SEK
5	5330192	Querlenker oben rechts mit Silentbuchsen	1.057,70 SEK
6	5331650	Querlenker (Satz) oben mit Silentbuchsen, einstellbar	Auf Anfrage
6	5331651	Querlenker oben links mit Silentbuchsen einstellbar	1.794,10 SEK
6	5331652	Querlenker oben rechts mit Silentbuchsen einstellbar	1.794,10 SEK
7	5190680	Fettkappe Querlenkerarm unten	58,80 SEK
8	5191150	Sicherungsblech Querlenkerarm unten	57,68 SEK
9	5350240	Silentbuchse Querlenkerarm unten	524,72 SEK
10	5331120	Achse Querlenker unten gebraucht	Auf Anfrage
11	5331170	Querlenkerarm vorne gebraucht	Auf Anfrage
12	5331180	Querlenkerarm hinten gebraucht	Auf Anfrage
13	5190580	Anschlaggummi Querlenker unten mit Gewinde	198,80 SEK
14	5521191	Anschlag Querlenker unten links	Auf Anfrage
14	5521192	Anschlag Querlenker unten rechts	Auf Anfrage
15	5191210	Sechskantmutter Federteller	23,52 SEK
16	5191220	Bolzen Stoßdämpferaufnahme 105 / 115 / Montreal	252,98 SEK
17	2280170	Schraube Traggelenk hochfest	76,44 SEK
18	5191240	Sechskantmutter selbstsichernd Traggelenk	Auf Anfrage
19	5330230	Traggelenk unten	417,62 SEK
20	5190260	Anschlaggummi Querlenker Bj.1969-93 oben	104,72 SEK

Aufhängung hinten /Attachment rear Montreal

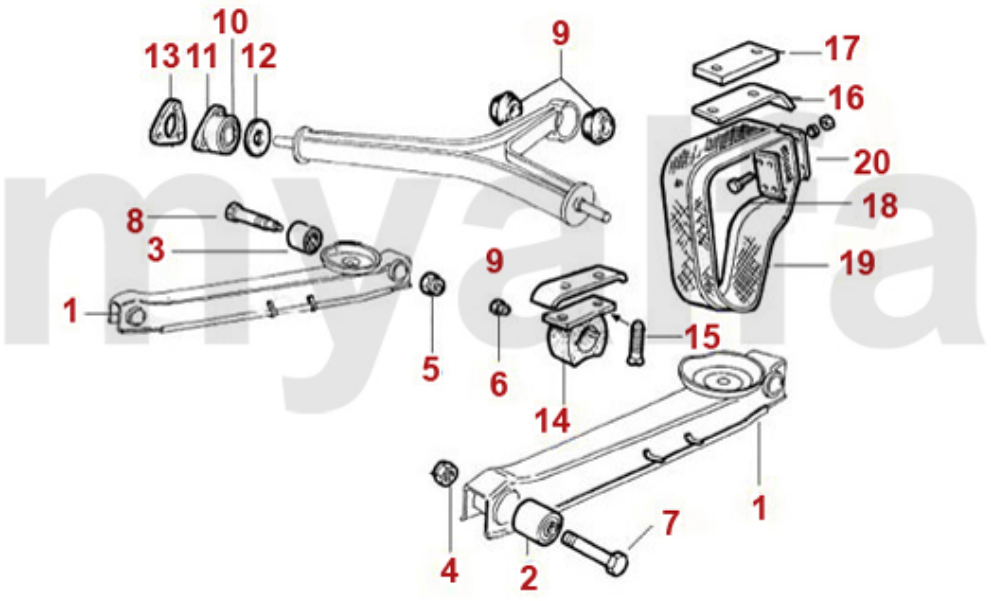

1	5320310	Hinterachsführungsstrebe, Bj.1968-93 (ohne Buchsen)	1.388,24 SEK
2	5341090	Buchse Schubstrebe vorne Bj.1968-93, Durchmesser 50 mm verstärkte Ausführung	302,40 SEK
3	5341100	Buchse Schubstrebe hinten Bj. 1962-93, verstärkte Ausführung	302,40 SEK
4	5190650	Sechskantmutter selbstsichernd Schubstrebe vorne	45,92 SEK
5	5350660	Sechskantmutter selbstsichernd Schubstrebe hinten groß	50,54 SEK
6	5350670	Sechskantmutter selbstsichernd Schubstrebe hinten klein	19,46 SEK
7	5190910	Sechskantschraube Schubstrebe vorne	81,20 SEK
8	5350920	Sechskantschraube Schubstrebe hinten	252,98 SEK
9	5351460	Kegelgummi Reaktionsdreieck verstärkt	93,52 SEK
10	5350551	Silentbuchse Reaktionsdreieck außen	351,82 SEK
11	5350552	Gehäuse Silentbuchse Reaktionsdreieck außen	458,78 SEK
12	5350970	Gummischeibe Reaktionsdreieck außen	62,30 SEK
13	5351860	Distanzblech Reaktionsdreieck außen 2 mm	Auf Anfrage
14	5190270	Anschlaggummi Hinterachse oben Ausführung für 31mm Fangband	175,28 SEK
15	5190590	Schraube Anschlaggummi Hinterachse oben	28,28 SEK
16	5190540	Führungsblech Fangband oben zweischenklig	151,76 SEK
17	5190870	Distanzstück Anschlaggummi Hinterachse	481,18 SEK
18	4540361	Fangband hinten außen 31 mm	147,00 SEK
19	4540362	Fangband hinten innen 31 mm	147,00 SEK
20	5190530	Befestigungsset für ein Fangband 31 mm	151,76 SEK

Stabilisator vorne/Stabilizer front Montreal

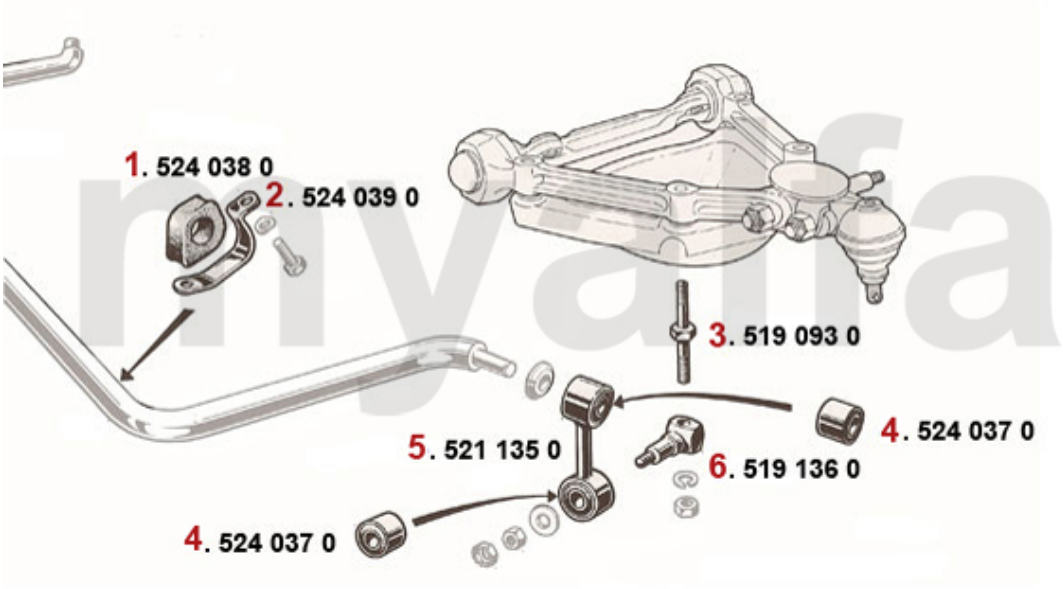

1	5240380	Haltegummi Stabilisator vorne (Satz 2 Stk.) - 105, 102 2000, 106 2600	151,76 SEK
2	5240390	Haltebügel Stabilisatorgummi vorne	102,90 SEK
3	5190930	Doppelbolzen (hochfester Stahl) Federteller/Stabilisator Bj.1969-86	317,10 SEK
4	5240370	Silentbuchse Stabilisatorarm vorne oben Durchmesser 30 mm, ab Bj. 1969	116,48 SEK
5	5211350	Stabilisatorarm inklusive Buchsen Bj.1968-86	335,30 SEK
6	5191360	Aufnahme Stabilisatorarm Bj.1968-86	281,12 SEK

Stabilisator hinten/Stabilizer rear Montreal

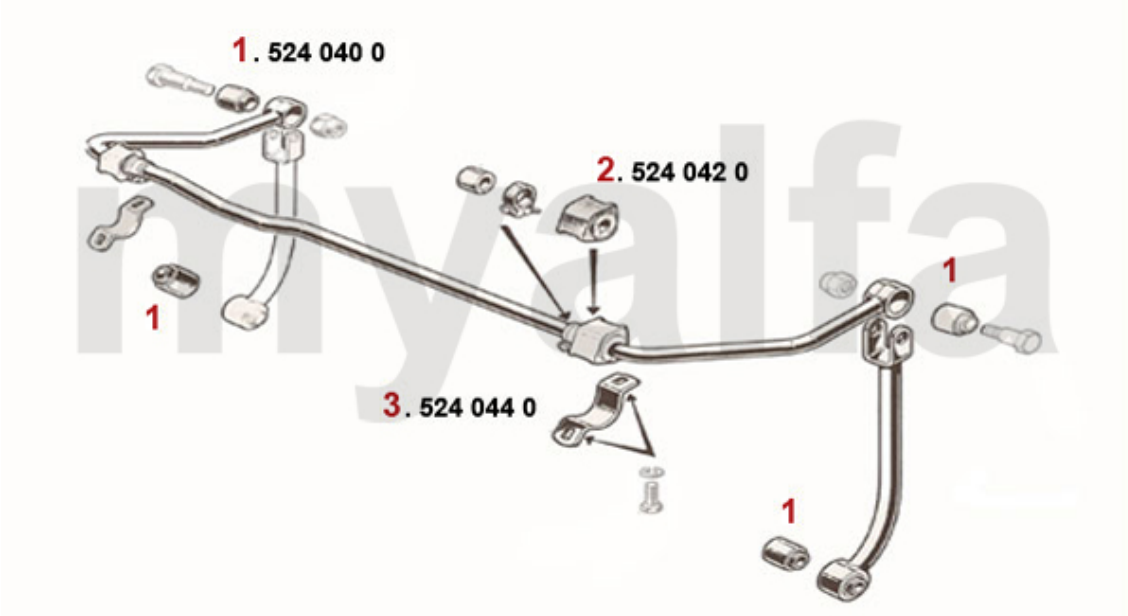

1	*5240400*	*Silentbuchse Stabilisatorarm hinten unten*	*127,12 SEK*
2	*5340110*	*Super Flex Stabilisatorgummis (Satz) hinten Montreal, Giulia Bertone GT, Spider*	*458,78 SEK*
3	*5240440*	*Haltebügel Stabilisatorgummi hinten*	*163,52 SEK*

1	5440280	Radlagerset vorne OE Qualität	634,06 SEK
1	5440200	Radlager vorne SKF - 1900/750/101/105/115 - innen	264,74 SEK
2	5441550	Radlagerset hinten 101 1600, 105 Bj. 62-72, - Ausführung mit Sicherungsblech	816,48 SEK
2	5441560	Radlagerset hinten Bj.1972-93 mit Schrumpfring	744,66 SEK
2	5441571	Radlager hinten - 1900 / 101 1600 /105/115 Motorsport	1.230,60 SEK

1	5722690	Alufelge Montreal 6.5x14 ET25 Made in Italy ,1.Serie	3.635,24 SEK
2	5722670	Alufelge Montreal 7,5x14 ET10 Made in Italy ,2.Serie	3.517,64 SEK
3	1362410	Emblem Alufelge silber / schwarzer Hintergrund 48 mm	92,96 SEK
4	1360500	Emblem Alufelge schwarz / silberner Hintergrund 48 mm	92,96 SEK
5	1360510	Sicherungsring Emblem Alufelge 48 mm	43,54 SEK
6	5740942	Radmutter Alufelge Hochglanz verchromt, Rechtsgewinde	45,78 SEK
6	5740941	Radmutter Alufelge Hochglanz verchromt, Linksgewinde	45,78 SEK
7	5741710	Satz Felgenschlösser Alufelge Rechtsgewinde	455,28 SEK

1	*6106450*	*Bremsscheibe Montreal vorne ohne Radbolzen*	*3.229,01 SEK*
2	*6106460*	*Bremsscheibe Montreal hinten*	*4.105,92 SEK*

Bremsssattel/Caliper Montreal vorne/front

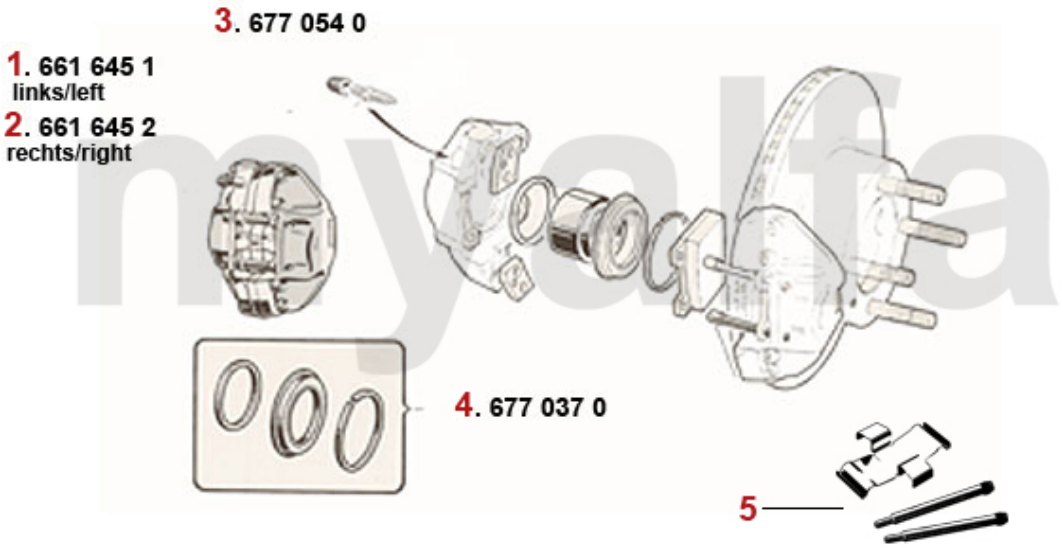

1	6616451	Bremssattel Montreal vorne NEU links	2.811,76 SEK
2	6616452	Bremssattel Montreal vorne NEU rechts	2.811,76 SEK
3	6770540	Staubkappe Entlüftungsschraube	18,20 SEK
4	6770370	Reparatursatz Bremssättel vorne System ATE	265,86 SEK
5	6500100	Befestigungssatz Bremsbelag Montreal vorne	229,46 SEK

Bremssattel/Caliper Montreal hinten/rear

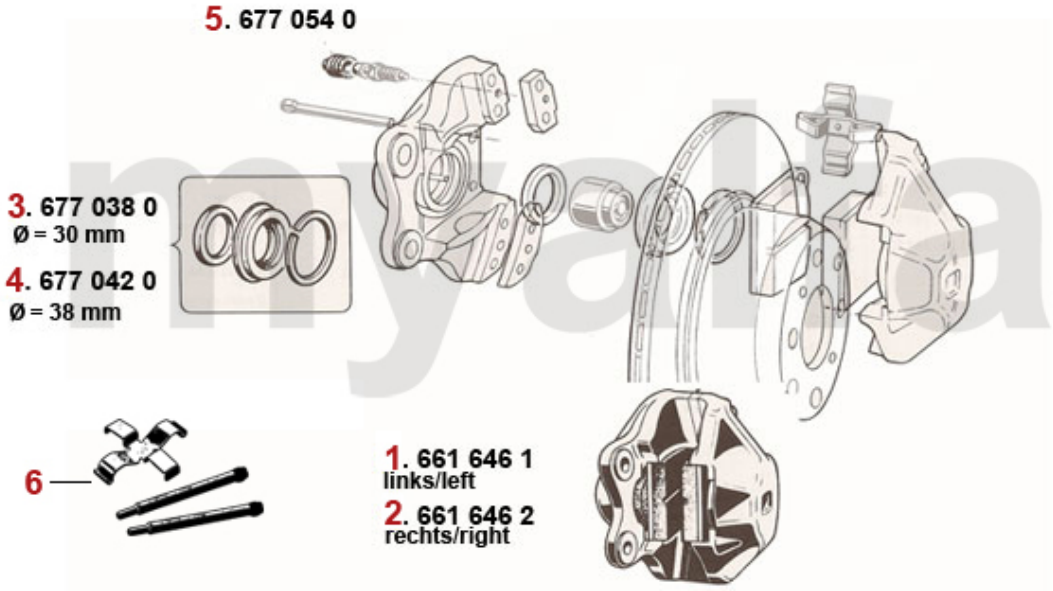

1	6616461	Bremssattel Montreal hinten links	2.520,56 SEK
2	6616462	Bremssattel Montreal hinten rechts	2.520,56 SEK
3	6770380	Reparatursatz Bremssättel hinten Bj. 1964-66 System ATE (30mm Kolben), Premium	694,12 SEK
4	6770420	Reparatursatz Bremssättel hinten Bj.1967-93 System ATE, (38mm Kolben)	280,00 SEK
5	6770540	Staubkappe Entlüftungsschraube	18,20 SEK
6	6500200	Befestigungssatz Bremsbelag Montreal hinten	229,46 SEK

Bremsbeläge/Brake Pads Montreal

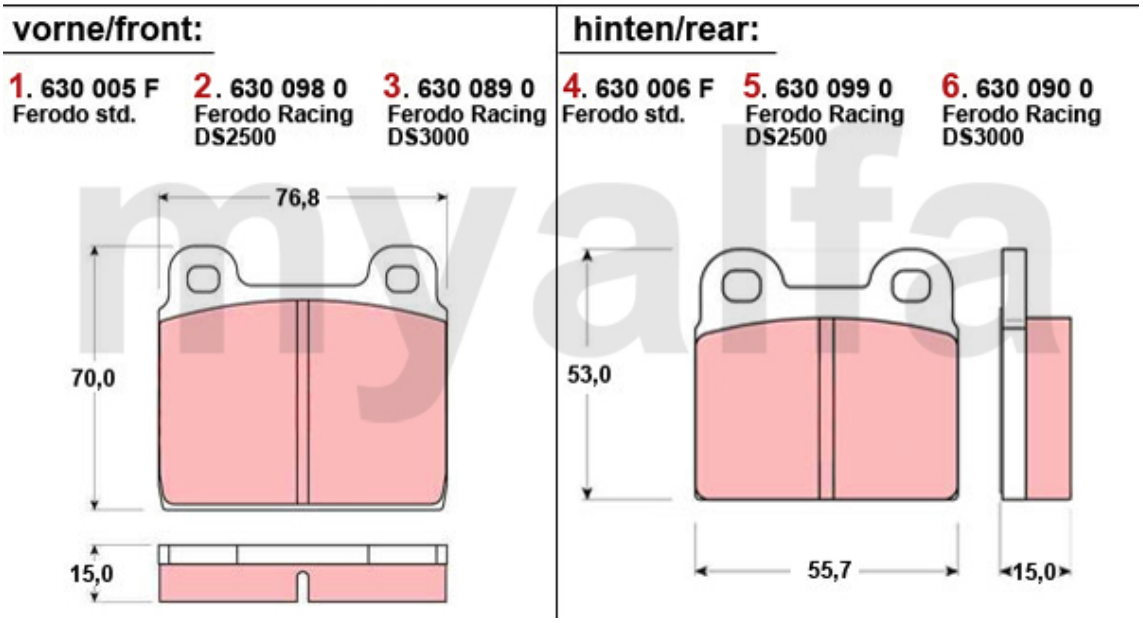

1	*630005F*	*Bremsbeläge 1750/2000, 1600 Bj.1986-93 vorne, Originalqualität*	*464,66 SEK*
2	*6300980*	*Bremsbeläge 1750/2000, 1600 Bj.1986-93 vorne FERODO RACING DS2500*	*1.528,24 SEK*
3	*6300890*	*Bremsbeläge 1750/2000, 1600 Bj.1986-93 vorne FERODO RACING DS3000*	*1.635,34 SEK*
4	*630006F*	*Bremsbeläge 1300-2000 Bj.1966-93 hinten, Originalqualität*	*429,38 SEK*
5	*6300990*	*Bremsbeläge 1300-2000 hinten FERODO RACING DS2500*	*1.458,80 SEK*
6	*6300900*	*Bremsbeläge 1300-2000 hinten FERODO RACING DS3000*	*1.617,70 SEK*

1	6710250	Bremskraftverstärker 1300-2000 System ATE, hängende Pedale	2.764,72 SEK
1	6710260	Bremskraftverstärker 1300-2000 System ATE, hängende Pedale BENDITALIA Original	4.176,48 SEK
2	4380200	Deckel Ausgleichsbehälter, hängende Pedale	140,00 SEK
3	6770580	Bremsflüssigkeitsbehälter Hauptbremszylinder hängende Pedale, 1 Deckel	1.047,06 SEK
4	6720280	Hauptbremszylinder hängende Pedale 20,6mm	1.481,20 SEK
5	6770340	Reparatursatz HBZ 1300-2000 hängende Pedale ATE Version 20 mm	647,08 SEK
6	6770710	Reparatursatz HBZ 1300-2000 hängende Pedale ATE Version 22mm Kolben	262,36 SEK

1	*6760210*	***Bremsschlauch vorne 750/101/105/106/ Montreal***	***232,96 SEK***
2	*6760220*	***Bremsschlauch hinten 750/101/105/ Montreal***	***257,60 SEK***
3	*6740210*	***Bremskraftregler Typ ATE Giulia, GT Bertone, Spider 1. Serie, Montreal***	***2.645,86 SEK***
4	*6780010*	***Satz (2) Halter Bremsleitung vorne***	***501,20 SEK***

1	6400100	Handbremsbackensatz (4 Stück)	464,66 SEK
2	6500820	Versteller Handbremsbacke	464,66 SEK
3	6500730	Haltestift Handbremsbacke	55,30 SEK
4	6810810	Gegenstück Haltestift Handbremsbacke	104,72 SEK
5	6810470	Spreizschloss Handbremsbacken	399,98 SEK
6	6810460	Bremsankerplatte hinten	Auf Anfrage
7	6801050	Handbremsseil Montreal	700,00 SEK
8	6500840	Feder lang Handbremsbacke	75,88 SEK
9	6500850	Feder kurz Handbremsbacke	55,30 SEK
10	6800170	Handbremsseil (Satz 2 Stk.) hinten Montreal links und rechts	576,52 SEK

1	8146450	Satz Zündmodule Montreal mit Zündspule	Auf Anfrage
2	8156450	Zündkontakt MARELLI 4 Federn Kabel kurz	1.328,20 SEK
3	816100	Verteilerfinger Montreal / Ferrari 308	1.282,40 SEK
3	8171440	Verteilerkappe Montreal / Ferrari 308	2.423,54 SEK
4	8186450	Zündkabelsatz Montreal	1.998,78 SEK
5	BA2HL	Zündkerze "myalfa" 2HL	104,72 SEK
5	BP7ES	Zündkerze NGK BP7ES	57,68 SEK
6	8186430	Satz Zündkabelführungen Montreal	929,46 SEK
7	8151500	Kondensator Marelli Montreal / GTA / Ferrari	217,70 SEK

1	8226450	Anlasser Montreal im Austausch	Auf Anfrage
1	8216450	Hochleistungs Anlasser - Montreal	5.047,00 SEK
2	8216460	Lichtmaschine Montreal Austausch 65A Standart	4.204,62 SEK
2	8216470	Lichtmaschine Montreal Neuteil 65A Standard	6.764,66 SEK
2	8216480	Lichtmaschine Montreal Neuteil 100A verstärkt	7.176,92 SEK
3	8230700	Regler extern Lichtmaschine 12V	382,34 SEK
3	8230710	Regler extern Lichtmaschine 12V HELLA	464,66 SEK

Schalter/Switches Montreal

1	8414600	Schalter Fensterheber Montreal	811,72 SEK
2	8413801	Schalter Innenbeleuchtung Montreal	694,12 SEK
3	8413400	Schalter Hupe Montreal	694,12 SEK
4	8410510	Schalter Instrumentenbeleuchtung Spider Bj.1970-80, Montreal	694,12 SEK
5	8410580	Schalter Heizungsgebläse Spider Bj.1970-80, Montreal	811,72 SEK
6	8410540	Schalter Scheibenwischer Spider Bj.1970-80, Montreal	811,72 SEK
7	8416450	Türkontaktschalter Montreal	96,46 SEK
8	8436450	Lenkstockschalter Montreal	1.610,51 SEK
9	8110080	Zündschloss rechts vom Lenkrad	1.635,34 SEK

1	8620470	Geber Kühlwassertemperatur	234,08 SEK
2	8610190	Öldruckgeber JAEGER / VEGLIA 2. Serie	563,50 SEK
2	8610180	Öldruckgeber JAEGER 1.Serie (kurze Ausführung)	647,08 SEK
3	8410390	Öldruckschalter Kontrolleuchte	182,42 SEK
4	8640150	Schalter Rückfahrscheinwerfer zum Einschrauben	187,04 SEK
5	8420750	Blinkrelais Kunststoffgehäuse 4 Anschlüsse	232,96 SEK
6	2631050	Thermoschalter Montral 88°/79° C	298,56 SEK

Installationsmaterial/Installation Material Montreal

1	8430960	Warnblinkanlage zum Nachrüsten 12V HELLA	1.937,35 SEK
2	8701120	Hupenset Hoch-/Tiefton	537,60 SEK
3	87046010	Versenkantenne manuell Edelstahl	210,56 SEK
4	9822250	Batterieerhaltungsladegerät	452,90 SEK
5	8421540	Lastrelais	187,04 SEK
6	1190190	Fensterhebermotor Spider Bj.1990-93 / Montreal / Alfetta GTV	1.517,60 SEK

1	1570080	Kontrollleuchte Blinker (ein Pfeil)	258,86 SEK
2	1570010	Kontrollleuchte Blinker	258,86 SEK
3	1570020	Kontrollleuchte rot, Bremse	258,86 SEK
4	1570030	Kontrollleuchte grün, Fahrlicht	258,86 SEK
5	1570040	Kontrollleuchte blau, Fernlicht	258,86 SEK
6	1570050	Kontrollleuchte gelb, Nebelscheinwerfer	Auf Anfrage
7	1570060	Klammer für Kontrollleuchte Armaturenbrett	17,64 SEK

0 8701290 Kabelbaum Montreal ***11.635,26 SEK***

1	5566450	Umlenkhebel Montreal im Austausch - Pfand 300 Euro	3.988,40 SEK
2	5540331	Spurstangenkopf außen Linksgewinde LEMFÖRDER	558,88 SEK
2	5540332	Spurstangenkopf außen Rechtsgewinde LEMFÖRDER	558,88 SEK
3	5540181	Spurstangenkopf innen Linksgewinde LEMFÖRDER	494,06 SEK
3	5540182	Spurstangenkopf innen Rechtsgewinde LEMFÖRDER	494,06 SEK
4	5540111	Kontermutter Spurstange Linksgewinde	29,40 SEK
4	5540112	Kontermutter Spurstange Rechtsgewinde	29,40 SEK
5	5511050	Gehäuse Lenkgetriebe BURMAN Montreal Alu, ohne Deckel	8.647,10 SEK
6	1770310	Sicherungsblech Lenkrad bis Bj. 1985	57,68 SEK
7	1770320	Mutter für Lenkrad - 1900, 750/101, 102/106, 105/ 115 bis Bj.1985	205,94 SEK

1	*8830010*	*Scheibenwischer (Satz) Montreal Edelstahl*	*704,76 SEK*
2	*8810010*	*Waschwasserbehälter Montreal*	*1.939,98 SEK*
3	*8810020*	*Waschwasserbehälter Deckel Montreal*	*291,76 SEK*
4	*8810210*	*Fußpumpe Scheibenwaschanlage*	*764,68 SEK*
5	*8800820*	*Waschdüse Chrom (2-strahlig) 750 / 101 / 105*	*151,76 SEK*

1	*9811050*	*Abdeckkappe Battaini für Wagenheber Alfa Romeo 105*	*199,36 SEK*

*das Bild zeigt eine Stretchshell Decke in schwarz

1	9111180	Autodecke Maßanfertigung Alfa Romeo Montreal mit Logo, rot	1.988,28 SEK
2	9116460	Autodecke Alfa Romeo Montreal, rot	1.286,25 SEK
2	9116470	Autodecke Alfa Romeo Montreal, blau	1.286,25 SEK
2	9116480	Autodecke Alfa Romeo Montreal, grün	1.286,25 SEK
2	9116490	Autodecke Alfa Romeo Montreal, schwarz	1.286,25 SEK

1	9822260	Ladegerät AB-4 ABSAAR	558,88 SEK
2	9822250	Batterieerhaltungsladegerät	452,90 SEK
3	8701130	Batterieschalter / Massepolklemme	92,96 SEK

0 ***9850040*** ***Kotflügelschoner "myalfagroup"*** ***469,42 SEK***

1	5566450	Umlenkhebel Montreal im Austausch - Pfand 300 Euro	3.988,40 SEK
2	5540331	Spurstangenkopf außen Linksgewinde LEMFÖRDER	558,88 SEK
2	5540332	Spurstangenkopf außen Rechtsgewinde LEMFÖRDER	558,88 SEK
3	5540181	Spurstangenkopf innen Linksgewinde LEMFÖRDER	494,06 SEK
3	5540182	Spurstangenkopf innen Rechtsgewinde LEMFÖRDER	494,06 SEK
4	5540111	Kontermutter Spurstange Linksgewinde	29,40 SEK
4	5540112	Kontermutter Spurstange Rechtsgewinde	29,40 SEK
5	5511050	Gehäuse Lenkgetriebe BURMAN Montreal Alu, ohne Deckel	8.647,10 SEK
6	1770310	Sicherungsblech Lenkrad bis Bj. 1985	57,68 SEK
7	1770320	Mutter für Lenkrad - 1900, 750/101, 102/106, 105/ 115 bis Bj.1985	205,94 SEK

1	8830010	Scheibenwischer (Satz) Montreal Edelstahl	704,76 SEK
2	8810010	Waschwasserbehälter Montreal	1.939,98 SEK
3	8810020	Waschwasserbehälter Deckel Montreal	291,76 SEK
4	8810210	Fußpumpe Scheibenwaschanlage	764,68 SEK
5	8800820	Waschdüse Chrom (2-strahlig) 750 / 101 / 105	151,76 SEK

1	*9811050*	*Abdeckkappe Battaini für Wagenheber Alfa Romeo 105*	*199,36 SEK*

*das Bild zeigt eine Stretchshell Decke in schwarz

1	9111180	Autodecke Maßanfertigung Alfa Romeo Montreal mit Logo, rot	1.988,28 SEK
2	9116460	Autodecke Alfa Romeo Montreal, rot	1.286,25 SEK
2	9116470	Autodecke Alfa Romeo Montreal, blau	1.286,25 SEK
2	9116480	Autodecke Alfa Romeo Montreal, grün	1.286,25 SEK
2	9116490	Autodecke Alfa Romeo Montreal, schwarz	1.286,25 SEK

1	9822260	Ladegerät AB-4 ABSAAR	558,88 SEK
2	9822250	Batterieerhaltungsladegerät	452,90 SEK
3	8701130	Batterieschalter / Massepolklemme	92,96 SEK

0	*9850040*	*Kotflügelschoner "myalfagroup"*	*469,42 SEK*